ERHARD

Metallisch dichtender Schieber

KFSD / KOSD



quality as tradition.

KFSD / KOSD

Metallisch dichtender Absperrschieber

ERHARD Keilflachschieber (KFSD) und Keilovalschieber (KOSD) sind metallisch dichtende Schieber für den Betrieb „AUF-ZU“, nicht für den Regelbetrieb. Sie entsprechen den genormten Anforderungen nach DIN EN 1171 und DIN EN 1074.



Anwendungen



Technische Merkmale

- Einbau in horizontale Rohrleitungen
- Niedrige Schließmomente
- Temperaturbereich bis zu 60°C
- Nenndruck PN 10, PN 16, Nennweiten DN 50 bis DN 1600, andere auf Anfrage

Baulänge und Abmessungen:

- Keilovalschieber KOSD, Baulänge nach DIN EN 558 R15 (F5)
- Keilflachschieber KFSD, Baulänge nach DIN EN 558 R14 (F4)
- Flansche nach DIN EN 1092-2, mit Dichtleiste

Korrosionsschutz innen und außen:

- DN 40 - DN 400: Epoxid-Pulverbeschichtung, 250 µm, blau
- DN 450 - DN 1600: Epoxid-Nassbeschichtung, 250 µm, blau
- Verschiedene Materialien optional auf Anfrage erhältlich

Tests

- Druck und Funktion nach DIN EN 12266 / DIN EN 1074: Gehäuse PN x 1,5, Sitz PN x 1,1

Design

- **Zwei Designvarianten:** für Wasser- und Abwasseranwendungen (unterschiedliche Werkstoffe von Spindel und Dichtung)
- Standardausführung mit Handrad, ab DN 350 mit Getriebe mit Handrad
- **Option:** mit Getriebe und Handrad, Getriebe mit elektrischem Antrieb, oder elektrischer Antrieb direkt montiert, oder nur mit Vierkantkappe
- Nichtsteigende und innenliegende Spindel
- für Trinkwasser empfehlen wir unseren weichdichtenden Absperrschieber Multamed mit DVGW-Zulassung

Strömungsgeschwindigkeit

PN	Strömungsgeschwindigkeit
PN 10	3 m/s
PN 16	4 m/s

Technische Daten

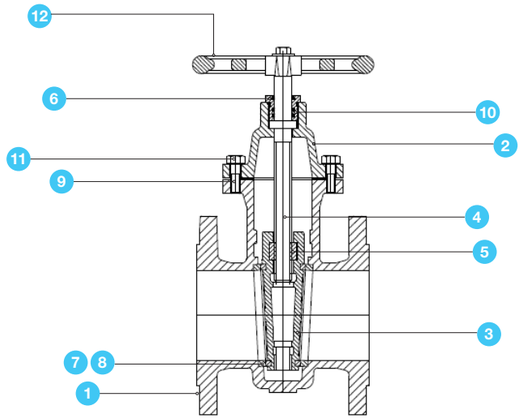

Ausführung Überwurfmutter, wartungsfreie Spindelabdichtung mit O-Ringen

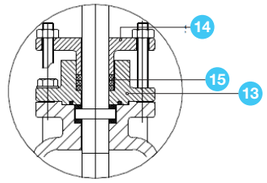

Ausführung mit PTFE-Packung auf Anfrage

Pos.	Beschreibung	Werkstoff für Wasser	Werkstoff für Abwasser
1	Gehäuse	EN-JS1030 (GGG-40)	EN-JS1030 (GGG-40)
2	Haube	EN-JS1030 (GGG-40)	EN-JS1030 (GGG-40)
3	Keil	EN-JS1030 (GGG-40)	EN-JS1030 (GGG-40)
4	Spindel	1.4021 oder ähnlich	AISI 316 (A4)
5	Spindelmutter	CW617N (2.0402)	C95500 (Al-Bronze)
6	Mutter der Haube	CW617N (2.0402)	C95500 (Al-Bronze)
7	Gehäuse-Sitz	AISI 316 (A4)	AISI 316 (A4)
8	Keilsitz	AISI 316 (A4)	AISI 316 (A4)
9	Dichtung	EPDM	NBR
10	O-Ring	EPDM	NBR
11	Schrauben	AISI 316 (A4)	AISI 316 (A4)
12	Handrad	EN-JS1030 (GGG-40)	EN-JS1030 (GGG-40)
13	Stopfbuchsengehäuse	EN-JS1030 (GGG-40)	EN-JS1030 (GGG-40)
14	Stopfbuchsenbrille	EN-JS1030 (GGG-40)	EN-JS1030 (GGG-40)
15	Packung	PTFE	PTFE

Einbau

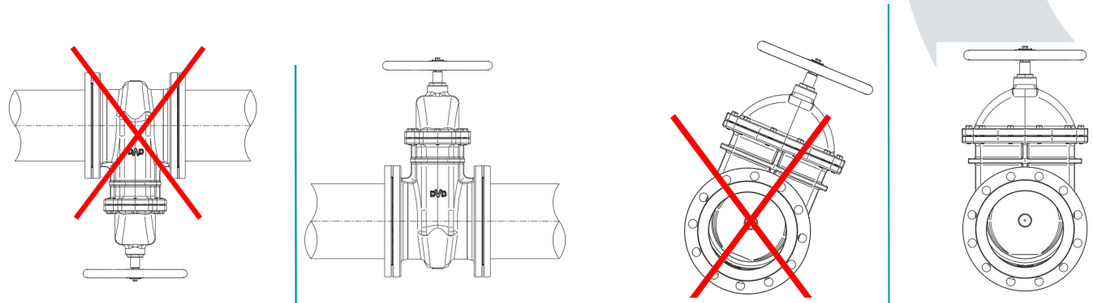

Bitte beachten: Nicht für den Einbau in vertikaler Rohrleitung

Technische Daten

KFSD DN 50 - DN 300 PN 10/16, Baulänge nach EN558-R14

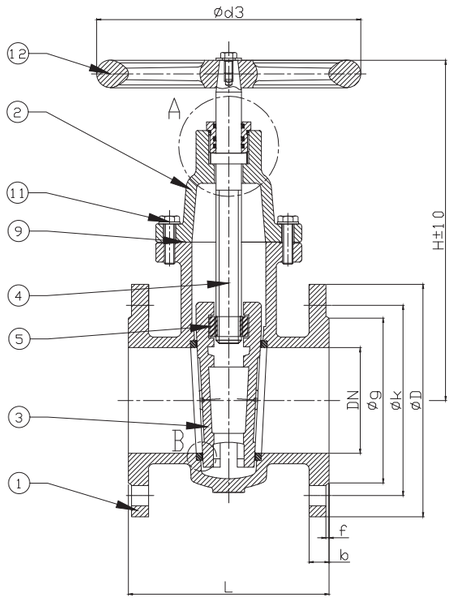

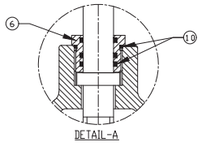

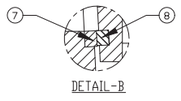

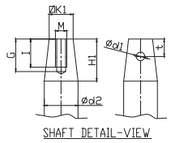

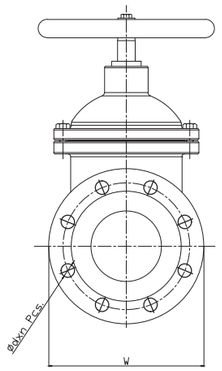

Pos.	Beschreibung
1	Gehäuse
2	Haube
3	Keil
4	Spindel
5	Spindelmutter
6	Haubenmutter
7	Gehäusering
8	Keilring
9	Dichtung
10	O-Ring
11	Schrauben
12	Handrad

DN	PN	d2	d1	K1	H1	M	G	l	t	d3	U/Hub
50	10-16	16	6	12	27	M8	19	16	12.5	160	20
65	10-16	17	6	12	27	M8	19	16	12.5	160	20
80	10-16	17	6	12	27	M8	19	16	12.5	160	23
100	10-16	21	6	14	29	M8	19	16	12.5	200	32
125	10-16	21	6	17	34	M8	19	16	12.5	250	28
150	10-16	21	6	17	34	M8	19	16	12.5	250	33
200	10-16	24	6	19	38	M8	19	16	12.5	315	47
250	10-16	26	6	19	38	M8	19	16	12.5	315	53
300	10-16	28	6	19	38	M8	19	16	12.5	315	66

DN	PN	D	k	g	d	n	b	f	L	H	W
50	10	165	125	99	19	4	19	3	150	230	165
65	10	185	145	118	19	4	19	3	170	250	185
80	10	200	160	132	19	8	19	3	180	270	200
100	10	220	180	156	19	8	19	3	190	320	2220
125	10	250	210	184	19	8	19	3	200	370	250
150	10	285	240	211	23	8	19	3	210	410	285
200	10	340	295	266	23	8	20	4	230	520	340
250	10	395	350	319	23	12	22	4	250	585	416
300	10	445	400	370	23	12	24.5	4	270	685	470

DN	PN	D	k	g	d	n	b	f	L	H	W
50	16	165	125	99	19	4	19	3	150	250	165
65	16	185	145	118	19	4	19	3	170	255	185
80	16	200	160	132	19	8	19	3	180	270	200
100	16	220	180	156	19	8	19	3	190	280	220
125	16	250	210	184	19	8	19	3	200	385	250
150	16	285	240	211	23	8	19	3	210	430	285
200	16	340	295	266	23	12	20	4	230	510	340
250	16	405	355	319	28	12	22	4	250	570	416
300	16	460	410	370	28	12	24.5	4	270	655	470

Technische Daten

KFSD DN 400 - DN 600 PN 10/16, Baulänge nach EN 558-R14 mit Getriebe und Handrad

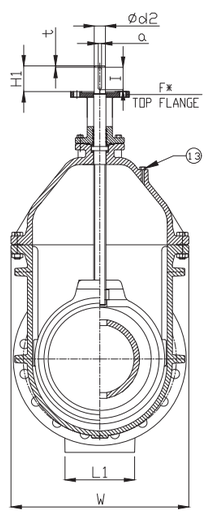

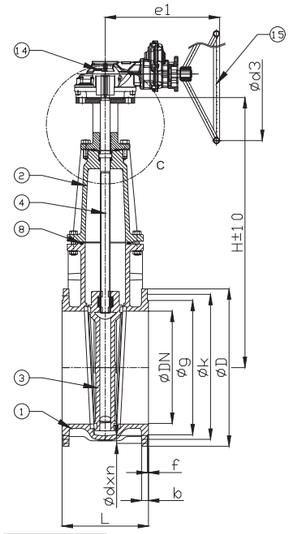

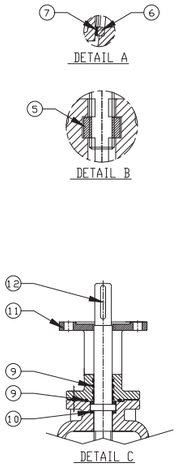

Bei größeren Größen bieten wir die Ausführung mit Kegelradgetriebe mit Handrad an, andere auf Anfrage.

Pos.	Beschreibung
1	Gehäuse
2	Haube
3	Keil
4	Spindel
5	Spindelmutter
6	Sitzring Gehäuse
7	Sitzring Keil < DN 500
7	Sitzring Keil >= DN 500 geschweißt
8	Dichtung
9	O-Ring
10	Antifriktionsring
11	Anbauflansch
12	Passfeder
13	Entlüftungsstopfen nach Auftrag
14	Getriebe
15	Handrad

DN	PN	d2	H1	a	t	l	F* PN10	F* PN16	Passfeder	U/Hub	Spalte löschen kpl.	PN10		PN16		
												d3	e1	d3	e1	L1
400	10-16	30	85	8	5	70	F14	F14	8x7x70	73	438	400	380	400	380	250
450	10-16	35	85	10	5	70	F14	F14	10x8x70	81	486	400	380	400	380	250
500	10-16	35	90	10	5	70	F14	F14	10x8x70	87	522	400	380	400	380	280
600	10-16	45	90	14	5	90	F16	F25	14x9x80	79	632	500	410	500	480	280

DN	PN	D	k	g	d	n	b	f	L	H	W
400	10	565	515	480	28	16	24,5	4	310	975	616
450	10	615	565	530	28	20	25,5	4	330	1040	670
500	10	670	620	582	28	20	26,5	4	350	1120	730
600	10	780	725	682	31	20	30	5	390	1325	850

DN	PN	D	k	g	d	n	b	f	L	H	W
400	16	580	525	480	31	16	28	4	310	975	616
450	16	640	585	548	31	20	30	4	330	1040	670
500	16	715	650	609	34	20	31,5	4	350	1120	730
600	16	840	770	720	37	20	36	5	390	1325	850

Technische Daten

KOSD DN 50 - DN 300 PN 10/16, Baulänge nach EN 558-R15

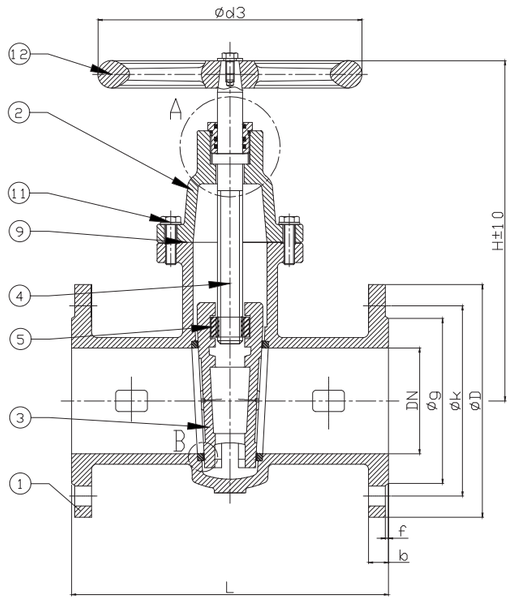

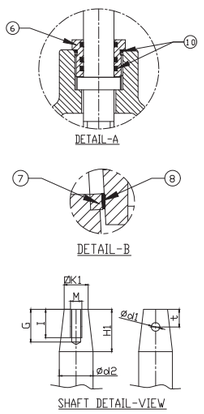

Pos.	Beschreibung
1	Gehäuse
2	Haube
3	Keil
4	Spindel
5	Spindelmutter
6	Lagerschraube
7	Sitzring Gehäuse
8	Sitzring Keil < DN 150
8	Sitzring Keil >= DN 150 geschweißt
9	Dichtung
10	O-Ring
11	Schrauben
12	Handrad

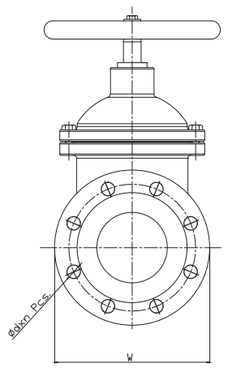

DN	PN	d2	d1	K1	H1	M	G	I	t	d3	U/Hub
50	10-16	19	6	14	29	M8	19	16	12.5	200	16
65	10-16	23	6	17	34	M8	19	16	12.5	250	14
80	10-16	23	6	17	34	M8	19	16	12.5	250	18
100	10-16	24	6	17	34	M8	19	16	12.5	250	23
125	10-16	27	6	19	38	M8	19	16	12.5	315	27
150	10-16	27	6	19	38	M8	19	16	12.5	315	33
200	10-16	32	6	19	38	M8	19	16	12.5	315	38
250	10-16	35	6	24	42	M8	19	16	12.5	400	46
300	10-16	35	6	24	42	M8	19	16	12.5	400	54

DN	PN	D	k	g	d	n	b	f	L	H	W
50	10	165	125	99	19	4	19	3	250	250	200
65	10	185	145	118	19	4	19	3	270	250	250
80	10	200	160	132	19	8	19	3	280	280	250
100	10	220	180	156	19	8	19	3	300	320	250
125	10	250	210	184	19	8	19	3	325	360	315
150	10	285	240	211	23	8	19	3	350	410	315
200	10	340	295	266	23	8	20	4	400	520	400
250	10	395	350	319	23	12	22	4	450	585	410
300	10	445	400	370	23	12	24,5	4	500	680	505

DN	PN	D	k	g	d	n	b	f	L	H	W
50	16	165	125	99	19	4	19	3	250	250	200
65	16	185	145	118	19	4	19	3	270	250	250
80	16	200	160	132	19	8	19	3	280	280	250
100	16	220	180	156	19	8	19	3	300	320	250
125	16	250	210	184	19	8	19	3	325	360	315
150	16	285	240	211	23	8	19	3	350	410	315
200	16	340	295	266	23	12	20	4	400	520	400
250	16	405	355	319	28	12	22	4	450	585	410
300	16	460	410	370	28	12	24,5	4	500	680	505

Technische Daten

KOSD DN 400 - DN 600 PN 10/16, Baulänge nach EN 558-R15 mit Getriebe und Handrad

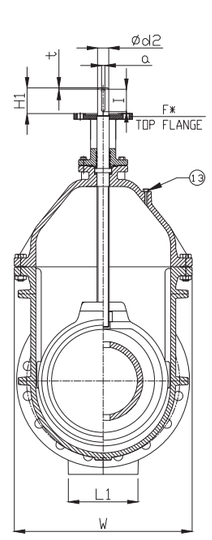

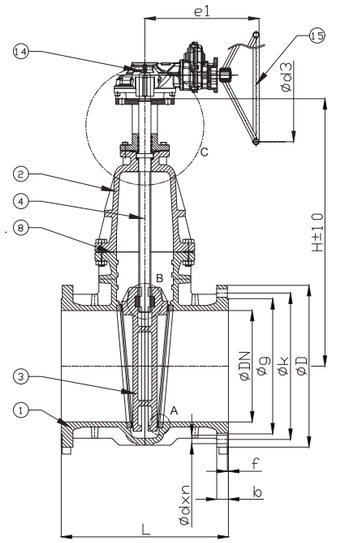

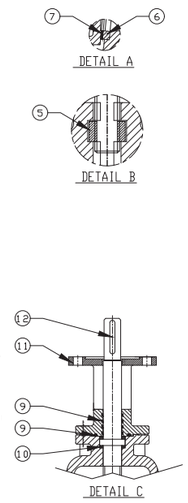

Pos.	Beschreibung
1	Gehäuse
2	Haube
3	Keil
4	Spindel
5	Spindelmutter
6	Sitzring Gehäuse
7	Sitzring Keil
8	Dichtung
9	O-Ring
10	Antifriktionsring
11	Oberer Flansch
12	Schlüssel
13	Entlüftungsstopfen, nach Auftrag
14	Getriebe
15	Handrad

DN	PN	d2	H1	a	t	I	F* PN10	F* PN16	Passfeder	U/Hub	Entfällt kpl.	PN10		PN16		L1
												d3	e1	d3	e1	
350	10-16	40	75	12	5	63	F14	F14	12x8x63	59	354	400	380	400	380	
400	10-16	40	85	12	5	70	F16	F16	12x8x70	76	456	500	410	500	410	250
450	10-16	40	100	12	5	80	F16	F16	12x8x80	82	492	500	410	500	410	250
500	10-16	45	105	14	5	90	F16	F20	14x9x90	67	536	500	410	500	460	280
600	10-16	45	105	14	5	90	F20	F25	14x9x90	80	640	500	460	500	480	280

DN	PN	D	k	g	d	n	b	f	L	H	W
350	10	505	460	429	23	16	24,5	4	550	865	565
400	10	565	515	480	28	16	24,5	4	600	1020	640
450	10	615	565	530	28	20	25,5	4	650	1075	770
500	10	670	620	582	28	20	26,5	4	700	1150	800
600	10	780	725	682	31	20	30	5	800	1310	895

DN	PN	D	k	g	d	n	b	f	L	H	W
350	16	520	470	429	28	16	26,5	4	550	865	565
400	16	580	525	480	31	16	28	4	600	1020	640
450	16	640	585	548	31	20	30	4	650	1075	770
500	16	715	650	609	34	20	31,5	4	700	1150	800
600	16	840	770	720	37	20	36	5	800	1310	895

Technische Daten

KOSD DN 700 - 1600 PN 10/16, Baulänge EN 558-R15 vorbereitet für Stellantrieb, oder Getriebe

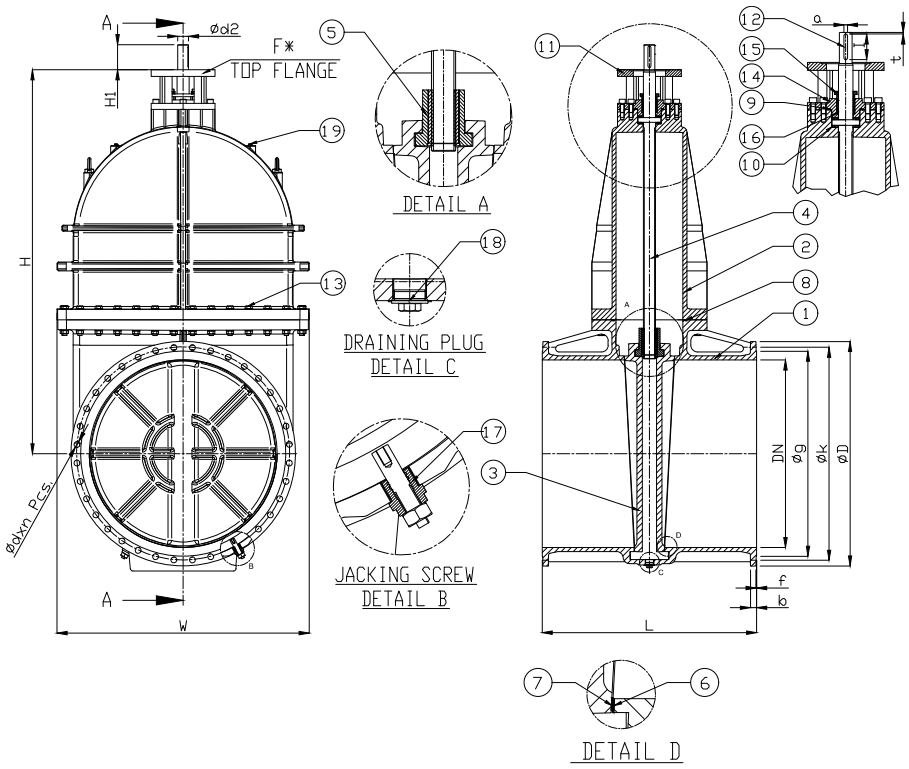

Pos.	Beschreibung
1	Gehäuse
2	Haube
3	Keil
4	Spindel
5	Spindelmutter
6	Sitzring Gehäuse, geschweißt
7	Sitzring Keil, geschweißt
8	Dichtung
9	O-Ring
10	Antifriktionsring
11	Anbauflansch
12	Passfeder
13	Schrauben
14	Stopfbuchse
15	Stopfbuchsenbrille
16	Packung, oder O-Ringe
17	Abdrückschraube
18	Ablassschraube
19	Entlüftungsstopfen

DN	PN	d2	H1	a	t	l	F* PN10	F* PN16	Schlüssel	d3	U/Hub
700	10-16	50	100	16	7	90	F20	F25	16x10x90	200	16
800	10-16	60	120	16	10	110	F25	F30	16x10x110	250	14
900	10-16	60	120	16	10	110	F30	F30	16x10x110	250	18
1000	10-16	60	140	16	10	120	F30	F35	16x10x120	250	23
1200	10-16	80	170	22	10	120	F35	F35	22x14x120	315	27
1400	10-16	80	190	22	10	120	F40	F48	22x14x120	315	33
1600	10-16	110	235	32	10	200	F48	F48	32x18x200	315	38

DN	PN	D	k	g	d	n	b	f	L	H	W
700	10	895	840	794	31	24	32,5	5	900	1424	1024
800	10	1015	950	901	34	24	35	5	1000	1740	1130
900	10	1115	1050	1001	34	28	37,5	5	1100	1870	1290
1000	10	1230	1160	1112	37	28	40	5	1200	1986	1350
1200	10	1455	1380	1328	41	32	45	5	1400	2220	1515
1400	10	1675	1590	1530	44	36	46	5	1600	2795	1882
1600	10	1915	1820	1750	50	40	49	5	1800	3220	2200

DN	PN	D	k	g	d	n	b	f	L	H	W
700	16	910	840	794	37	24	39,5	5	900	1424	200
800	16	1025	9950	901	41	24	43	5	1000	1740	1130
900	16	1125	1050	1001	41	28	46,5	5	1100	1870	1290
1000	16	1255	1170	1112	44	28	50	5	1200	1986	1350
1200	16	1485	1390	1328	50	32	57	5	1400	2220	1515
1400	16	1685	1590	1530	50	36	60	5	1600	2795	1882
1600	16	1930	1820	1750	57	40	65	5	1800	3220	2200

ERHARD GmbH
Postfach 1280 | Meeboldstraße 22 | D-89522 Heidenheim
+49 7321 320-0 +49 7321 320-491 info@erhard.de
www.erhard.de

PBR_KFSD/KOSD_240808_EN rev.0
Änderungen vorbehalten.