FGinox

REF. 4RBRF

ROBINET A TOURNANT SPHERIQUE MONOBLOC INOX FEMELLE BSP

Robinet à tournant sphérique monobloc inox à passage réduit pour le sectionnement de fluides dans les réseaux chimiques et pharmaceutiques, industries pétro-chimiques, installations hydrauliques et air comprimé.
L'étanchéité est assurée par un presse étoupe PTFE et par des sièges en PTFE.

Certificat 3.1

CE

TÜVRheinland®
PED/2014/68/UE



Dimensions :	DN1/4" à DN2"
Raccordement :	Femelle BSP
Température Mini :	-10°C
Température Maxi :	+150°C
Pression Maxi :	55 Bars
Caractéristiques :	Axe inéjectable Poignée cadenassable Passage réduit Presse étoupe PTFE
Matière :	Inox ASTM A351 CF8M

ROBINET A TOURNANT SPHERIQUE MONOBLOC INOX FEMELLE BSP

CARACTERISTIQUES :

- Passage réduit
- Axe inéjectable
- Presse étoupe PTFE
- Siège PTFE
- Poignée cadenassable
- Bille pleine
- Modèle monobloc

UTILISATION :

- Industries chimiques et pharmaceutiques, industries pétro-chimiques, installations hydrauliques, air comprimé
- Température mini et maxi admissible Ts : -10°C à + 150°C
- Pression maxi admissible Ps : 55 bars (voir courbe)

COURBE PRESSION / TEMPERATURE (HORS VAPEUR) :

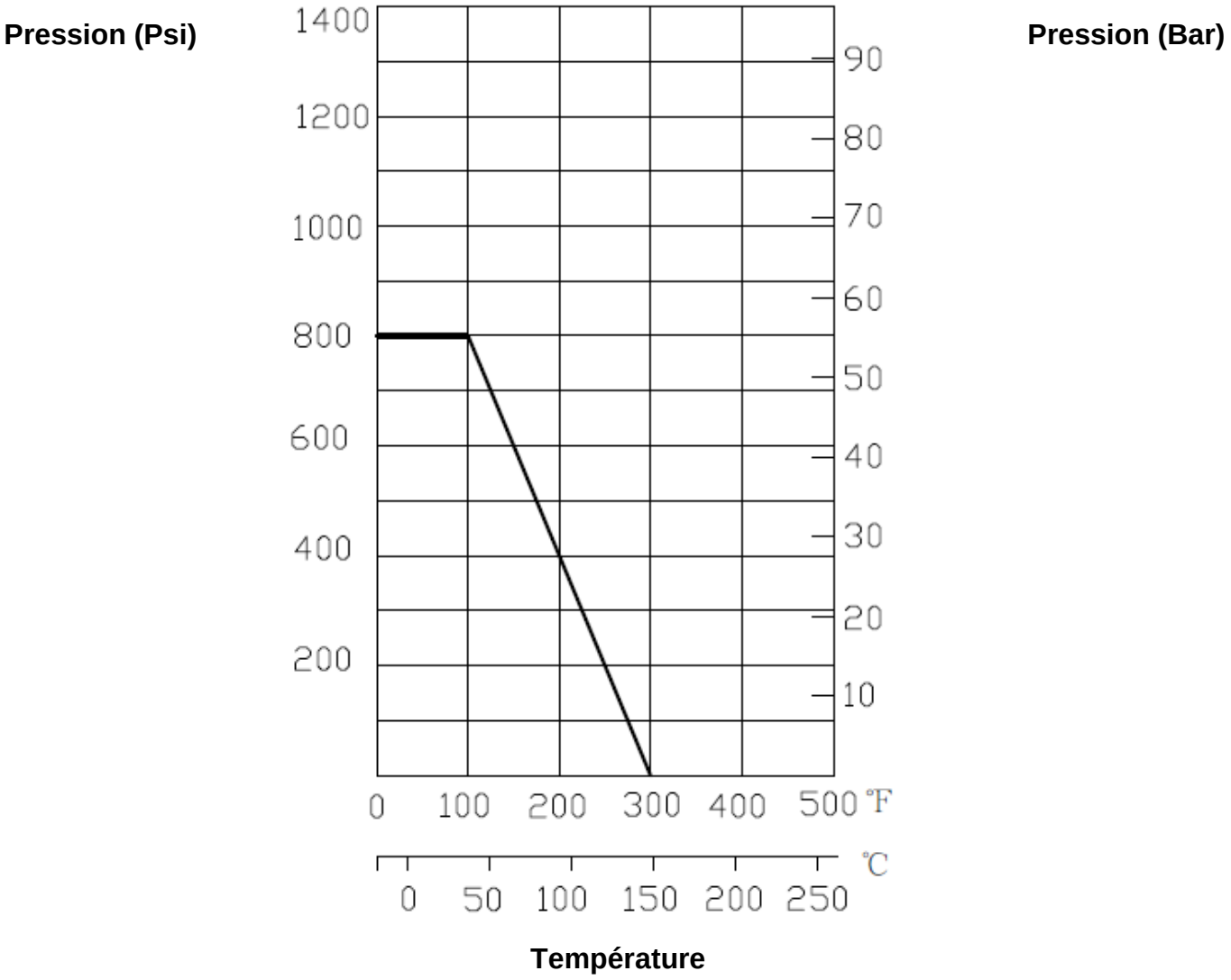

ROBINET A TOURNANT SPHERIQUE MONOBLOC INOX FEMELLE BSP

COUPLES DE MANŒUVRE (en Nm sans coefficient de sécurité) :

DN	1/2"	3/4"	1"	1"1/4	1"1/2	2"
Couple (Nm)	2-5	3-5	3.5-5	5-8	6-12.5	7-17

COEFFICIENT DE DEBIT Kvs (M3 / h) :

DN	1/4"	3/8"	1/2"	3/4"	1"	1"1/4	1"1/2	2"
Kvs (m3/h)	2.2	4.39	7.59	14.6	20.2	35.9	56	91.8

GAMME :

- Robinet monobloc Femelle / femelle taraudé BSP inox poignée rouge **Ref. 4RBRF** du DN1/4“ au DN2“

ROBINET A TOURNANT SPHERIQUE MONOBLOC INOX FEMELLE BSP

NOMENCLATURE :

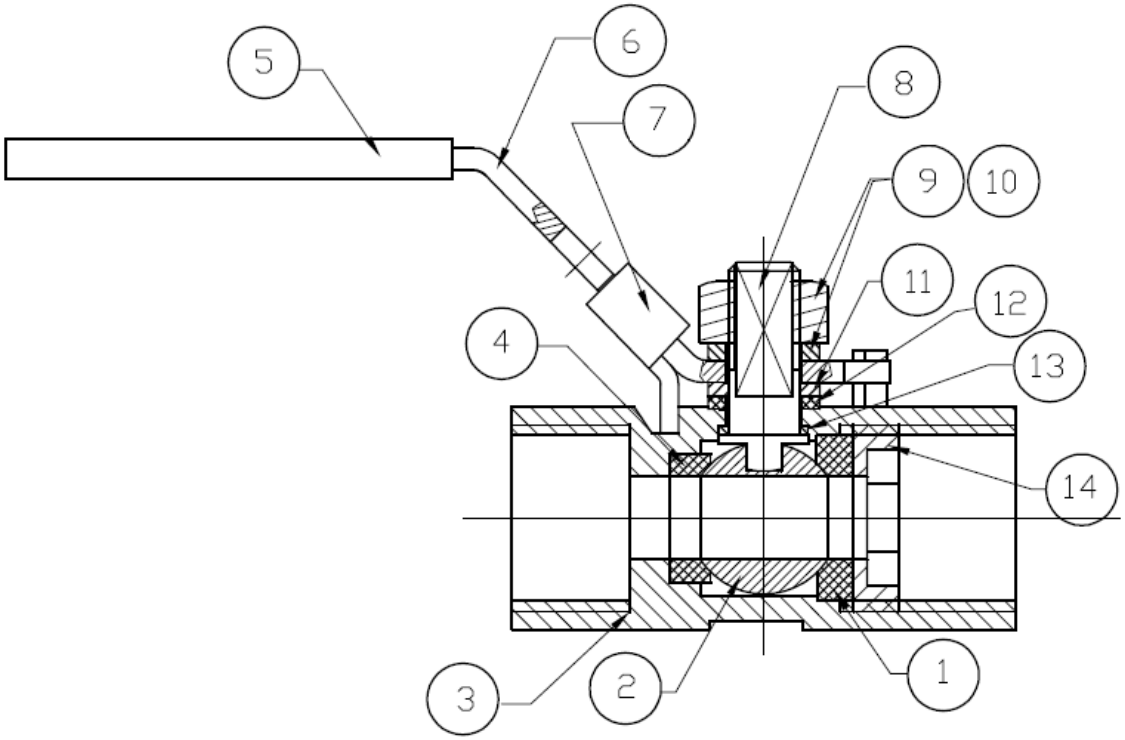

Repère	Désignation	Matériaux
1	Joint	PTFE
2	Sphère	ASTM A351 CF8M
3	Corps	
4	Siège	PTFE
5	Gaine poignée	Plastique
6	Poignée	Inox AISI 304
7	Système de cadenassage	
8	Axe	Inox AISI 316
9	Ecrou d'axe	Inox AISI 304
10	Rondelle	
11	Ecrou presse étoupe	
12	Presse étoupe	PTFE
13	Rondelle de glissement	
14	Insert	ASTM A351 CF8M

ROBINET A TOURNANT SPHERIQUE MONOBLOC INOX FEMELLE BSP

DIMENSIONS (en mm) :

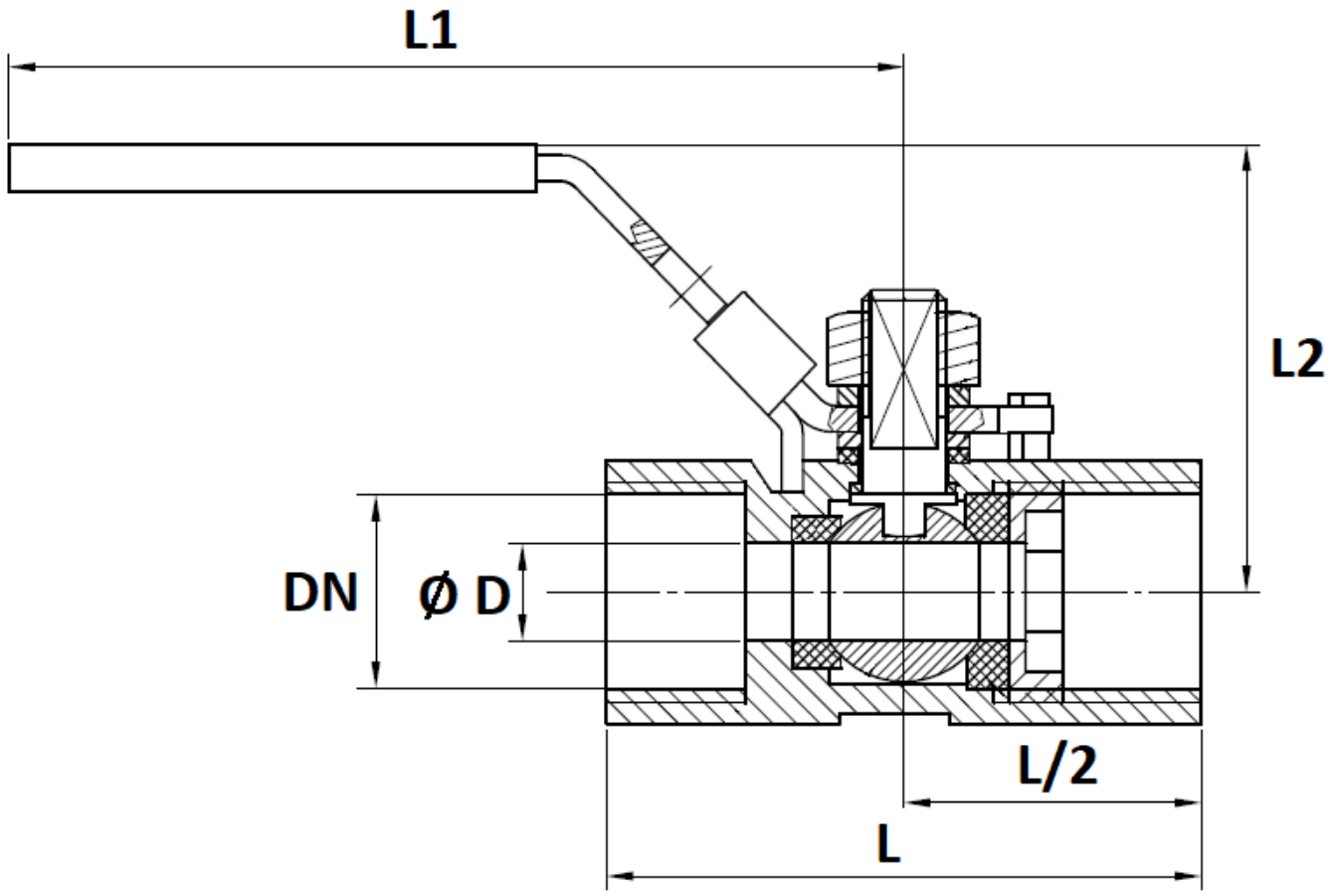

DN	1/4"	3/8"	1/2"	3/4"	1"	1"1/4	1"1/2	2"
Ø D	5	7	9.2	12.8	15	20	25	32
L	39	44	56.5	59	71	78	83	100
L1	77		88		109		135	163
L2	39		44	48	57	59	70	55
Poids (Kg)	0.09	0.11	0.18	0.29	0.39	0.61	0.91	1.33
Ref.	4RBRF8	4RBRF12	4RBRF15	4RBRF20	4RBRF25	4RBRF32	4RBRF40	4RBRF50

ROBINET A TOURNANT SPHERIQUE MONOBLOC INOX FEMELLE BSP

NORMALISATIONS :

- Fabricant certifié ISO 9001 : 2015
- DIRECTIVE 2014/68/UE : CE N° 0035
  Catégorie de risque III Module H
- Certificat 3.1 sur demande
- Tests d'étanchéité suivant la norme API 598
- Raccordement femelle taraudé BSP cylindrique suivant norme ISO 228-1

PRECONISATIONS : Les avis et conseils, les indications techniques, les propositions, que nous pouvons être amenés à donner ou à faire, n'impliquent de notre part aucune garantie. Il ne nous appartient pas d'apprécier les cahiers des charges ou descriptifs fournis.
Il appartient au client de vérifier l'adéquation entre le choix du matériel et les conditions réelles d'utilisation.