ROBINET A SOUPAPE INOX FEMELLE BSP

Robinet à soupape inox femelle à passage intégral pour le sectionnement ou le réglage de fluides courants compatibles du groupe 2.
L'étanchéité est assurée par un presse étoupe PTFE et un joint PTFE.
Construction monobloc pour une meilleure résistance mécanique.

Certificat 3.1

CE

TÜV SÜD

PED 2014/68/UE



Dimensions :	DN1/2" à DN2"
Raccordement :	Femelle BSP
Température Mini :	-25°C
Température Maxi :	+180°C
Pression Maxi :	16 Bars
Caractéristiques :	Tige et volant montants tournants Monobloc Passage intégral Presse étoupe PTFE
Matière :	Inox ASTM A351 CF8M

ROBINET A SOUPAPE INOX FEMELLE BSP

CARACTERISTIQUES :

- Respecter le sens de passage (indiqué sur le corps par une flèche)
- Tige et volant montants tournants
- Presse étoupe PTFE
- Corps inox CF8M
- Passage intégral
- Taraudé femelle BSP cylindrique

UTILISATION :

- Pour fluides courants compatibles du groupe 2
- Température mini et maxi admissible Ts : - 25°C à + 180°C
- Pression maxi admissible Ps : 16 bars

COURBE PRESSION / TEMPERATURE (HORS VAPEUR) :

Pression (Bar)



Température (°C)

COEFFICIENT DE DEBIT Kvs (M3 / h) :

DN	1/2"	3/4"	1"	1"1/4	1"1/2	2"
Kvs (m3/h)	5.9	7	13	16	30	41

GAMME :

- Robinet à soupape inox Femelle / femelle taraudée BSP cylindrique **Ref. RS** DN1/2" au DN2"

ROBINET A SOUPAPE INOX FEMELLE BSP

NOMENCLATURE :

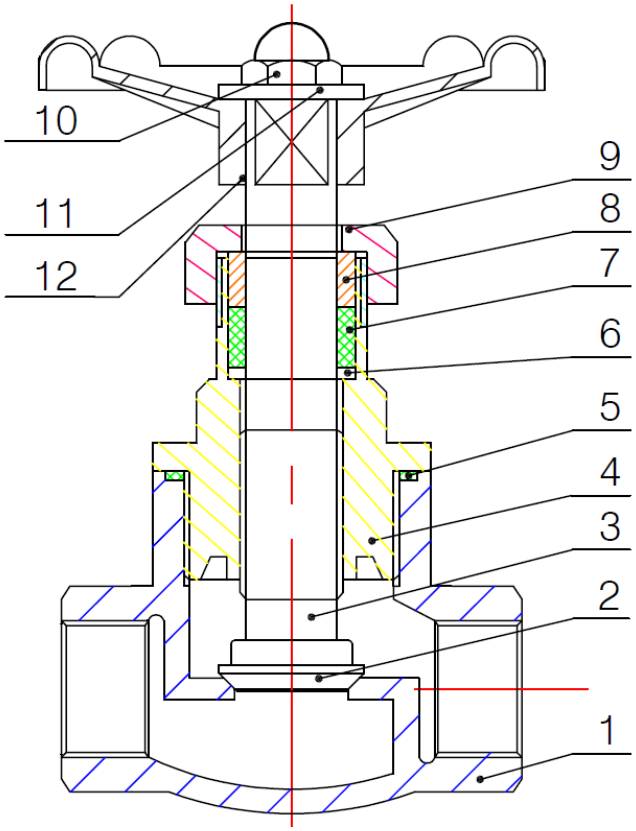

Repère	Désignation	Matériaux
1	Corps	Inox ASTM A351 CF8M
2	Disque	Inox AISI 316
3	Axe	
4	Chapeau	Inox ASTM A351 CF8M
5	Joint	PTFE
6	Bague	Inox AISI 304
7	Presse étoupe	PTFE
8	Fouloir	Inox AISI 304
9	Ecrou fouloir	
10	Ecrou volant	
11	Rondelle	
12	Volant	Acier

ROBINET A SOUPAPE INOX FEMELLE BSP

DIMENSIONS (en mm) :

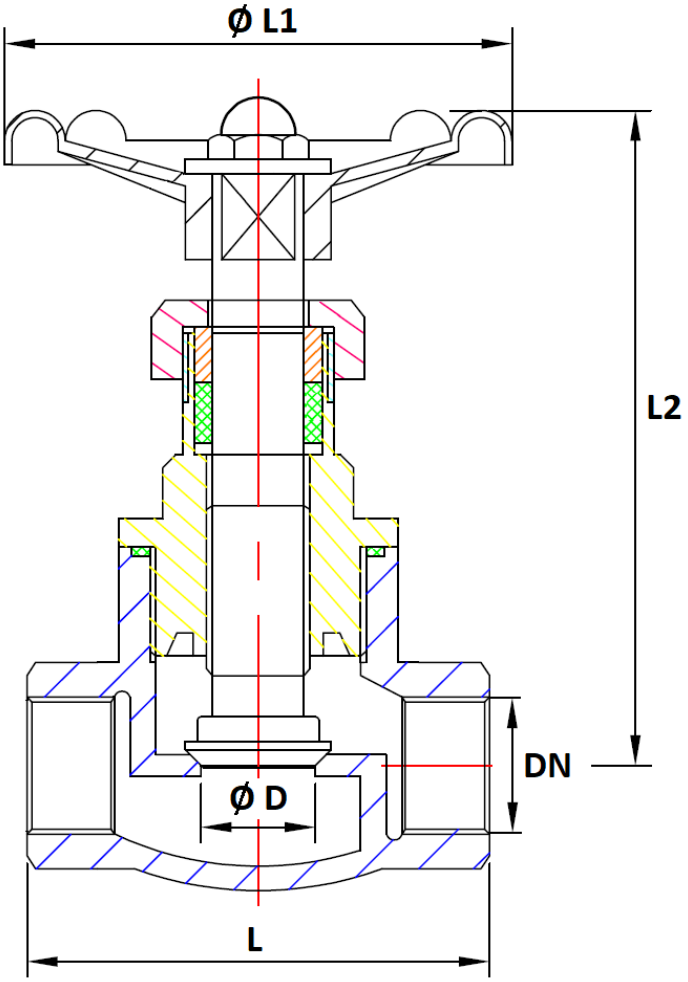

DN	1/2"	3/4"	1"	1"1/4	1"1/2	2"
Ø D	15	18	25	29	38	48
L	67	75	85	101	115	136
Ø L1	65	77		97		
L2	79	91	106	125	136	146
Poids (Kg)	0.37	0.49	0.66	1.16	1.44	2.16
Ref.	RS15	RS20	RS25	RS32	RS40	RS50

FGinox
3 route de Lyon 69530 BRIGNAIS France
France : T. +33 (0)437 20 17 17 F. +33 (0)437 20 00 26 E.france@fginox.fr
Export : T. +33 (0)437 20 17 00 F. +33 (0)437 20 21 95 E. export@fginox.fr

ROBINET A SOUPAPE INOX FEMELLE BSP

NORMALISATIONS :

- Fabricant certifié ISO 9001 : 2015
- DIRECTIVE 2014/68/UE : CE N° 0036
  Catégorie de risque II Module A2
- Certificat 3.1 sur demande
- Tests d'étanchéité suivant la norme API 598
- Raccordement femelle taraudé BSP cylindrique suivant norme ISO 7-1 Rp

PRECONISATIONS : Les avis et conseils, les indications techniques, les propositions, que nous pouvons être amenés à donner ou à faire, n'impliquent de notre part aucune garantie. Il ne nous appartient pas d'apprécier les cahiers des charges ou descriptifs fournis.
Il appartient au client de vérifier l'adéquation entre le choix du matériel et les conditions réelles d'utilisation.