REF. 4RBIMFC

ROBINET A TOURNANT SPHERIQUE 2 PIECES INOX MALE FEMELLE BSP

Robinet à tournant sphérique 2 pièces inox à passage intégral pour le sectionnement de fluides dans les réseaux chimiques et pharmaceutiques, industries pétro-chimiques, installations hydrauliques et air comprimé.
L'étanchéité est assurée par un presse étoupe PTFE et par des sièges en PTFE chargé 15% verre.

Certificat 3.1

CE

Lloyd's Register
PED/2014/68/UE



Dimensions :	DN1/4" à DN2"
Raccordement :	Mâle - Femelle BSP
Température Mini :	-20°C
Température Maxi :	+180°C
Pression Maxi :	63 Bars (jusqu'au DN3/4")
Caractéristiques :	Axe inéjectable Poignée cadenassable Passage intégral Presse étoupe PTFE
Matière :	Inox ASTM A351 CF8M

ROBINET A TOURNANT SPHERIQUE 2 PIECES INOX MALE FEMELLE BSP

CARACTERISTIQUES :

- Passage intégral
- Axe inéjectable
- Presse étoupe PTFE
- Siège PTFE chargé 15% verre
- Poignée cadenassable
- Bille pleine
- Modèle 2 pièces

UTILISATION :

- Industries chimiques et pharmaceutiques, industries pétro-chimiques, installations hydrauliques, air comprimé
- Température mini et maxi admissible Ts : -20°C à + 180°C
- Pression maxi admissible Ps : 63 bars jusqu'au DN3/4", 50 bars du DN1" au DN1"1/4, 40 bars du DN1"1/2 au DN2" (voir courbe)

COURBE PRESSION / TEMPERATURE (HORS VAPEUR) :

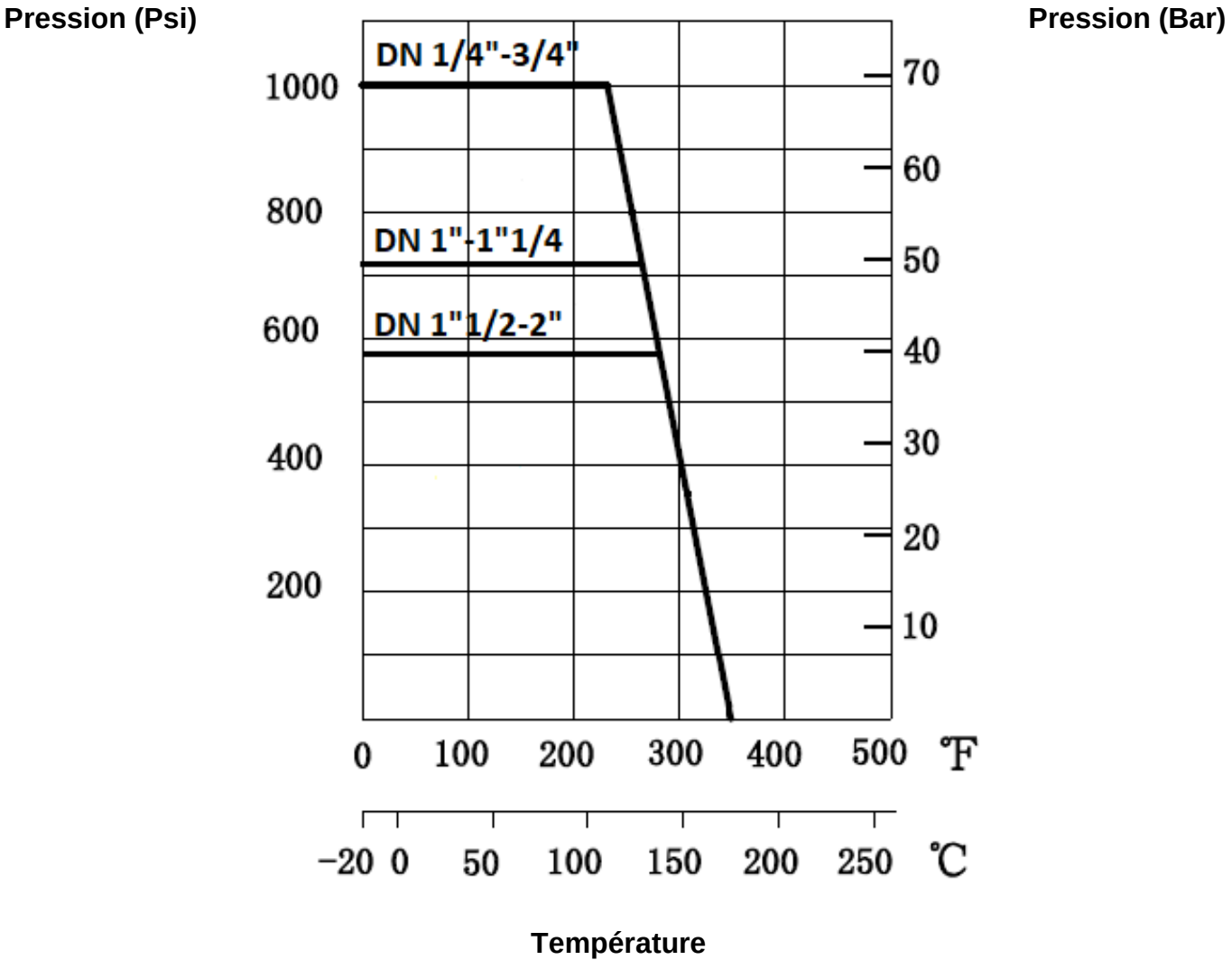

ROBINET A TOURNANT SPHERIQUE 2 PIECES INOX MALE FEMELLE BSP

COUPLES DE MANŒUVRE (en Nm sans coefficient de sécurité) :

DN	1/4"	3/8"	1/2"	3/4"	1"	1"1/4	1"1/2	2"
Couple (Nm)	5	5	5	7	10	12	20	32

COEFFICIENT DE DEBIT Kvs (M3 / h) :

DN	1/4"	3/8"	1/2"	3/4"	1"	1"1/4	1"1/2	2"
Kvs (m3/h)	18.7	21.7	31.3	57.9	94.2	157.9	227.9	414.8

GAMME :

- Robinet à tournant sphérique 2 pièces Mâle / femelle taraudé BSP inox poignée rouge **Ref. 4RBIMFC** du DN1/4" au DN2"

FGinox
3 route de Lyon 69530 BRIGNAIS France
France : T. +33 (0)437 20 17 17 F. +33 (0)437 20 00 26 E.france@fginox.fr
Export : T. +33 (0)437 20 17 00 F. +33 (0)437 20 21 95 E. export@fginox.fr

ROBINET A TOURNANT SPHERIQUE 2 PIECES INOX MALE FEMELLE BSP

NOMENCLATURE :

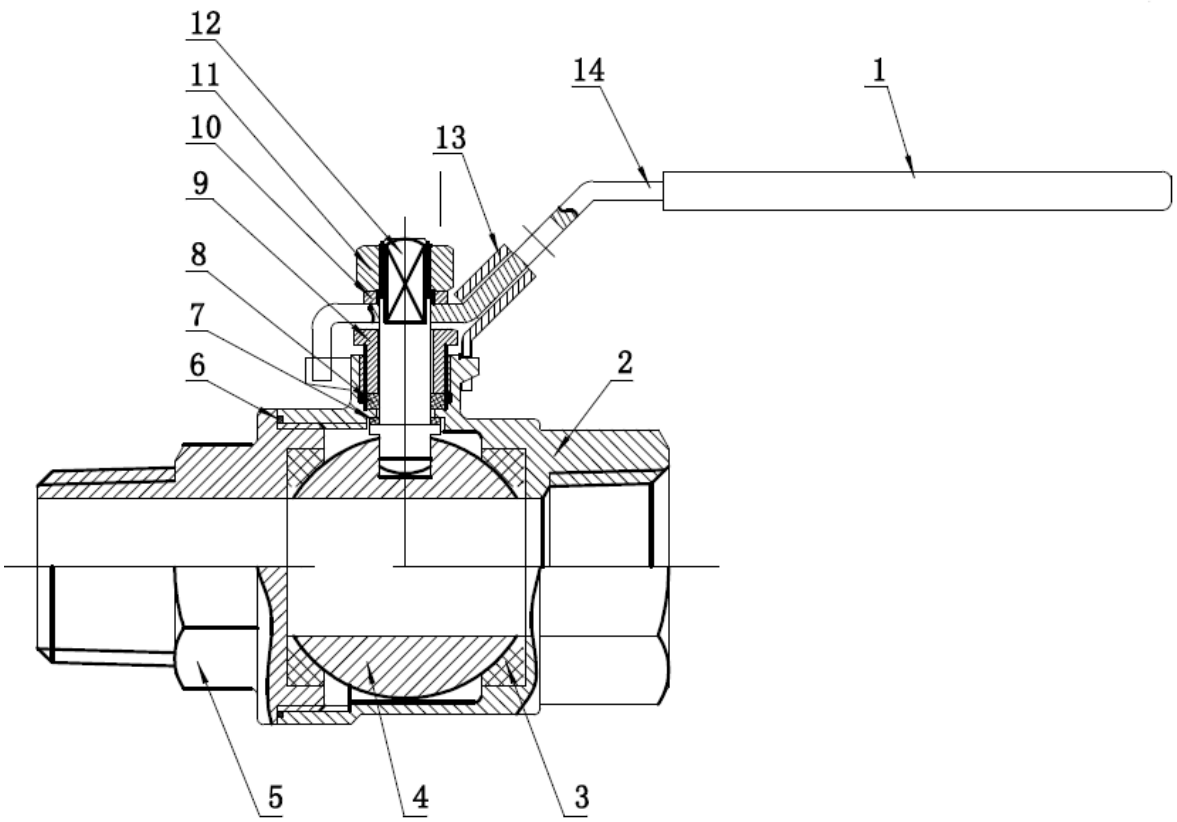

Repère	Désignation	Matériaux
1	Gaine poignée	Plastique
2	Corps	Inox ASTM A351 CF8M
3	Siège	PTFE chargé 15% Verre
4	Sphère	Inox AISI 316
5	Embout	ASTM A351 CF8M
6	Joint de corps	PTFE
7	Rondelle de glissement	
8	Presse étoupe	
9	Fouloir	Inox AISI 304
10	Rondelle	
11	Ecrou poignée	
12	Axe	Inox AISI 316
13	Système de cadenassage	Inox AISI 304
14	Poignée	

ROBINET A TOURNANT SPHERIQUE 2 PIECES INOX MALE FEMELLE BSP

DIMENSIONS (en mm) :

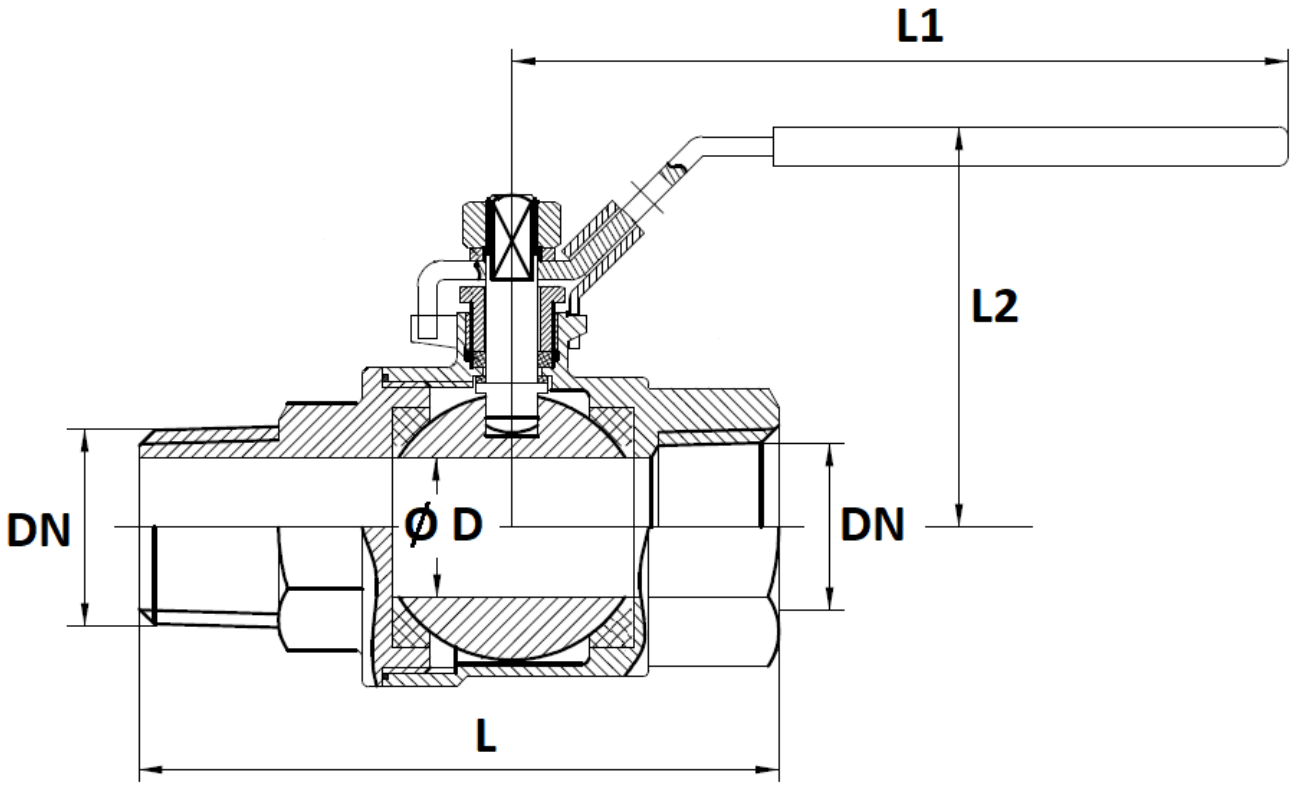

DN	1/4"	3/8"	1/2"	3/4"	1"	1"1/4	1"1/2	2"
Ø D	11.6	12.5	15	20	25	32	38	50
L	59	59.5	71	78.5	95	107.5	118.5	142
L1	91.5		103		112.5	140		
L2	48		52.5	56	62.5	74	77.5	86
Poids (Kg)	0.17	0.18	0.27	0.36	0.56	0.87	1.36	2.27
Ref.	4RBIMFC8	4RBIMFC12	4RBIMFC15	4RBIMFC20	4RBIMFC25	4RBIMFC32	4RBIMFC40	4RBIMFC50

ROBINET A TOURNANT SPHERIQUE 2 PIECES INOX MALE FEMELLE BSP

NORMALISATIONS :

- Fabricant certifié ISO 9001 : 2015
- DIRECTIVE 2014/68/UE : CE N° 0038
  Catégorie de risque III Module H
- Certificat 3.1 sur demande
- Tests d'étanchéité suivant la norme API 598
- Raccordement femelle taraudé BSP cylindrique suivant norme ISO 228-1
- Raccordement mâle fileté BSP conique suivant norme ISO 7-1 R

PRECONISATIONS : Les avis et conseils, les indications techniques, les propositions, que nous pouvons être amenés à donner ou à faire, n'impliquent de notre part aucune garantie. Il ne nous appartient pas d'apprécier les cahiers des charges ou descriptifs fournis.
Il appartient au client de vérifier l'adéquation entre le choix du matériel et les conditions réelles d'utilisation.

FGinox
3 route de Lyon 69530 BRIGNAIS France
France : T. +33 (0)437 20 17 17 F. +33 (0)437 20 00 26 E.france@fginox.fr
Export : T. +33 (0)437 20 17 00 F. +33 (0)437 20 21 95 E. export@fginox.fr