FGinox

**REF. 4RBRMF**

# ROBINET A TOURNANT SPHERIQUE MONOBLOC INOX MALE FEMELLE BSP

Robinet à tournant sphérique monobloc inox à passage réduit pour le sectionnement de fluides dans les réseaux chimiques et pharmaceutiques, industries pétro-chimiques, installations hydrauliques et air comprimé.
L'étanchéité est assurée par un presse étoupe PTFE et par des sièges en PTFE.

**Certificat 3.1**

CE

TÜVRheinland®
**PED/2014/68/UE**




| | |
|---|---|
| **Dimensions :** | DN1/4" à DN3/4" |
| **Raccordement :** | Femelle BSP |
| **Température Mini :** | -10°C |
| **Température Maxi :** | +150°C |
| **Pression Maxi :** | 55 Bars |
| **Caractéristiques :** | Axe inéjectable<br>Poignée cadenassable<br>Passage réduit<br>Presse étoupe PTFE |
| **Matière :** | Inox ASTM A351 CF8M |

FGinox
SAS au capital de 490 000 Euros
N° Siret : 330 458 340 00065 Naf : 4674A
N° ident. TVA FR 15330458340

FGinox
**3 route de Lyon 69530 BRIGNAIS France**
**France** : T. +33 (0)437 20 17 17 F. +33 (0)437 20 00 26 E.france@fginox.fr
**Export** : T. +33 (0)437 20 17 00 F. +33 (0)437 20 21 95 E. export@fginox.fr

# ROBINET A TOURNANT SPHERIQUE MONOBLOC INOX MALE FEMELLE BSP

***CARACTERISTIQUES :***

- Passage réduit
- Axe inéjectable
- Presse étoupe PTFE
- Siège PTFE
- Poignée cadenassable
- Bille pleine
- Modèle monobloc

***UTILISATION :***

- Industries chimiques et pharmaceutiques, industries pétro-chimiques, installations hydrauliques, air comprimé
- Température mini et maxi admissible Ts : -10°C à + 150°C
- Pression maxi admissible Ps : 55 bars ( voir courbe )

***COURBE PRESSION / TEMPERATURE ( HORS VAPEUR ) :***

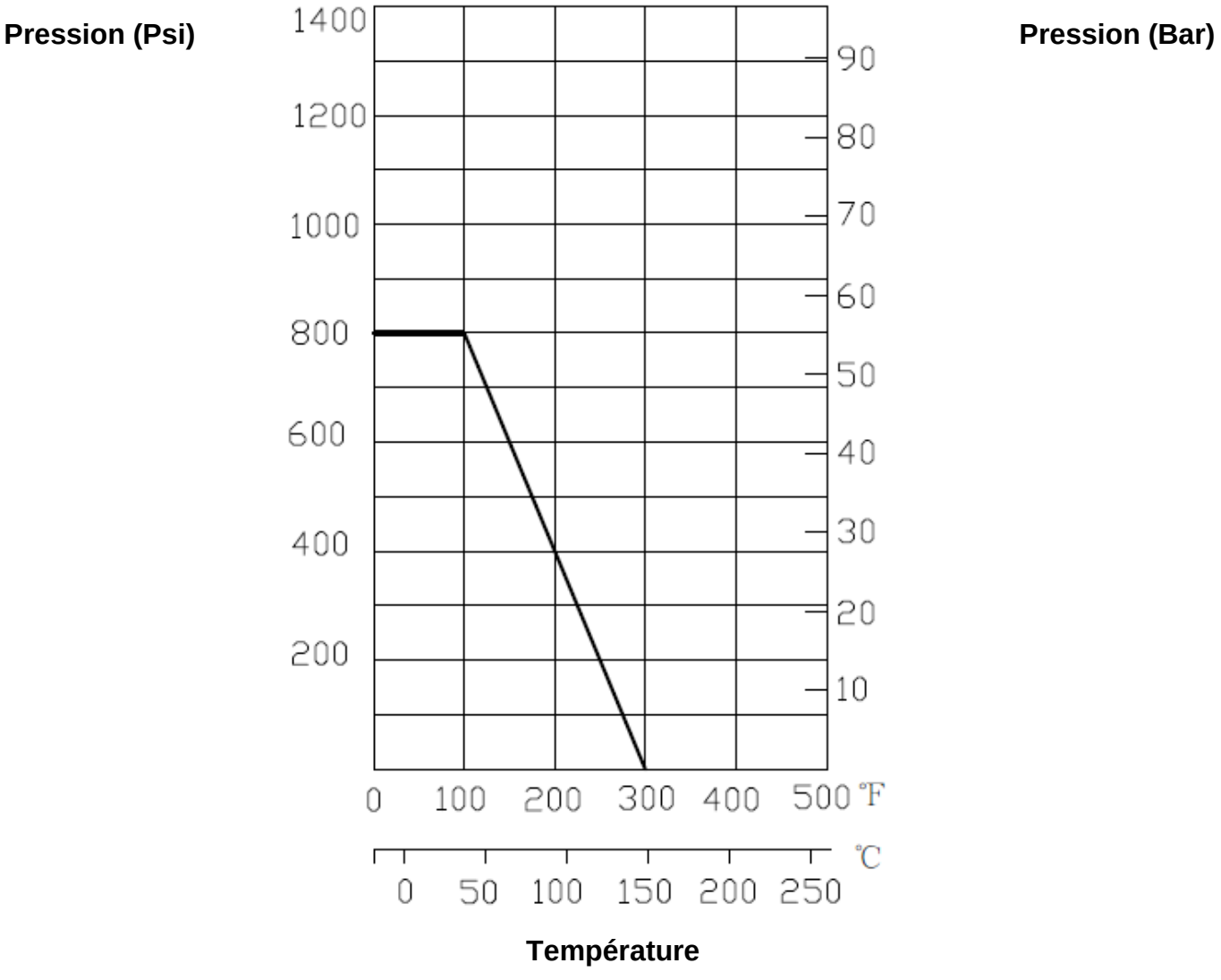

# ROBINET A TOURNANT SPHERIQUE MONOBLOC INOX MALE FEMELLE BSP

***COUPLES DE MANŒUVRE ( en Nm sans coefficient de sécurité ) :***

| DN | 1/2" | 3/4" |
|---|---|---|
| Couple (Nm) | 2-5 | 3-5 |

***COEFFICIENT DE DEBIT Kvs ( M3 / h ) :***

| DN | 1/4" | 3/8" | 1/2" | 3/4" |
|---|---|---|---|---|
| Kvs ( m3/h ) | 2.2 | 4.39 | 7.59 | 14.6 |

***GAMME :***

- Robinet monobloc Mâle / femelle taraudé BSP inox poignée rouge **Ref. 4RBRMF** du DN1/4" au DN3/4"

# ROBINET A TOURNANT SPHERIQUE MONOBLOC INOX MALE FEMELLE BSP

***NOMENCLATURE :***

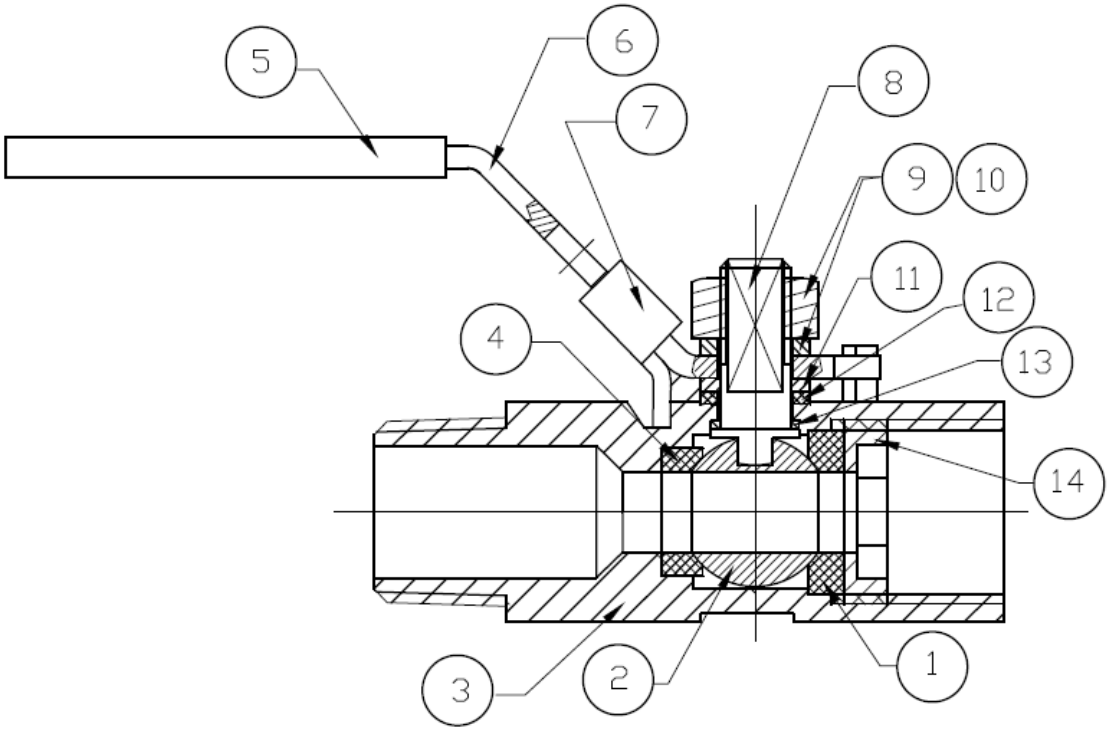


| Repère | Désignation | Matériaux |
|---|---|---|
| 1 | Joint | PTFE |
| 2 | Sphère | ASTM A351 CF8M |
| 3 | Corps | |
| 4 | Siège | PTFE |
| 5 | Gaine poignée | Plastique |
| 6 | Poignée | Inox AISI 304 |
| 7 | Système de cadenassage | |
| 8 | Axe | Inox AISI 316 |
| 9 | Ecrou d'axe | Inox AISI 304 |
| 10 | Rondelle | |
| 11 | Ecrou presse étoupe | |
| 12 | Presse étoupe | PTFE |
| 13 | Rondelle de glissement | |
| 14 | Insert | ASTM A351 CF8M |

# ROBINET A TOURNANT SPHERIQUE MONOBLOC INOX MALE FEMELLE BSP

***DIMENSIONS ( en mm ) :***

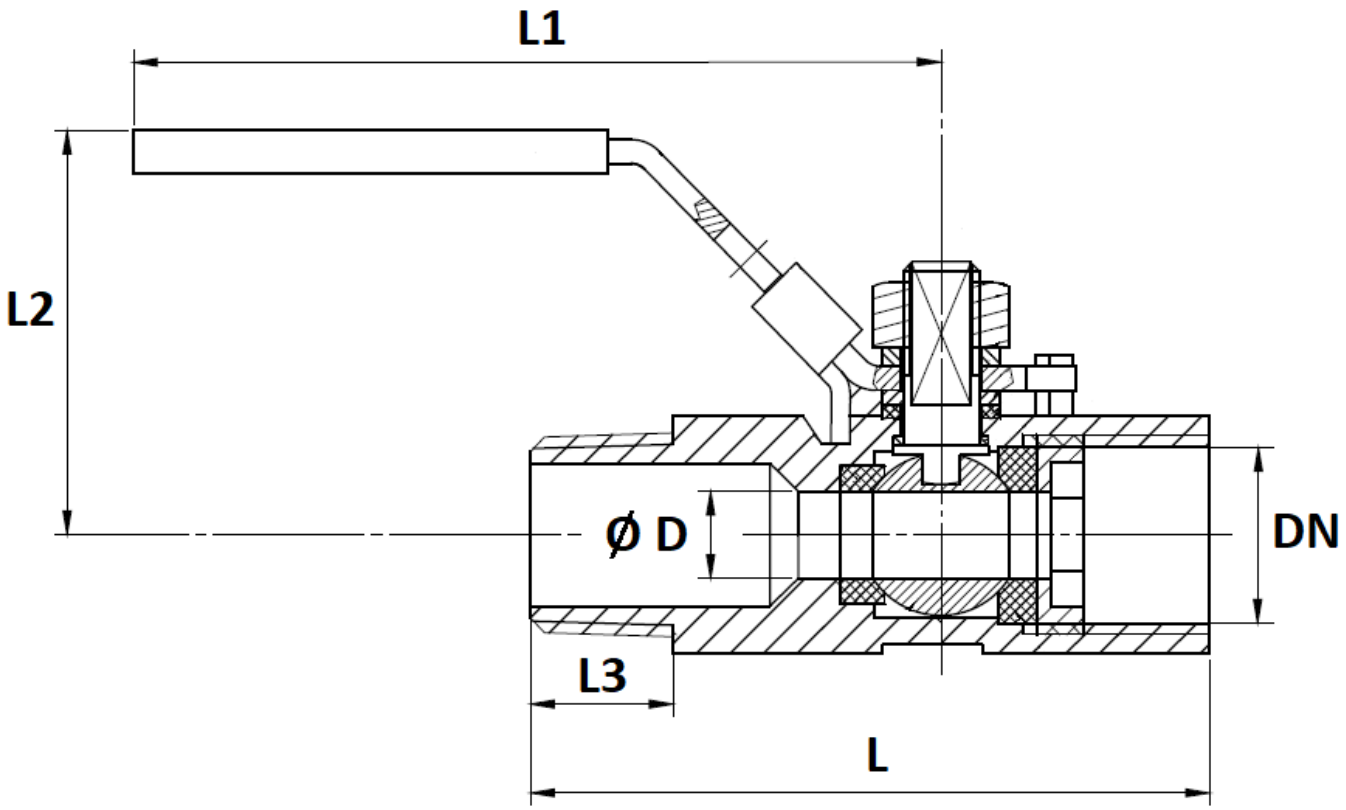


| DN | 1/4" | 3/8" | 1/2" | 3/4" |
|---|---|---|---|---|
| Ø D | 5 | 7 | 9.2 | 12.8 |
| L | 50 | 55.5 | 71.5 | 74 |
| L1 | 77 | | 88 | |
| L2 | 39 | | 44 | 48 |
| Poids (Kg) | 0.08 | 0.13 | 0.25 | 0.31 |
| Ref. | 4RBRMF8 | 4RBRMF12 | 4RBRMF15 | 4RBRMF20 |

# ROBINET A TOURNANT SPHERIQUE MONOBLOC INOX MALE FEMELLE BSP

***NORMALISATIONS :***

- Fabricant certifié ISO 9001 : 2015
- DIRECTIVE 2014/68/UE : CE N° 0035
  Catégorie de risque III Module H
- Certificat 3.1 sur demande
- Tests d'étanchéité suivant la norme API 598
- Raccordement femelle et mâle taraudé BSP cylindrique suivant norme ISO 228-1

**PRECONISATIONS :** Les avis et conseils, les indications techniques, les propositions, que nous pouvons être amenés à donner ou à faire, n'impliquent de notre part aucune garantie. Il ne nous appartient pas d'apprécier les cahiers des charges ou descriptifs fournis.
Il appartient au client de vérifier l'adéquation entre le choix du matériel et les conditions réelles d'utilisation.