FGinox

REF. 4CLBA

CLAPET SIMPLE BATTANT INOX FEMELLE BSP

Clapet de non-retour simple battant inox étanchéité métal/métal pour les industries chimiques, pharmaceutiques, pétrochimiques, installations hydrauliques
Montage horizontal ou vertical avec fluide ascendant.

Certificat 3.1

CE

TÜV SÜD
PED 2014/68/UE



Dimensions :	DN1/2" à DN2"
Raccordement :	Femelle BSP
Température Mini :	-25°C
Température Maxi :	+180°C
Pression Maxi :	16 Bars
Caractéristiques :	Simple battant Montage vertical ou horizontal Etanchéité métal/métal Faibles pertes de charge
Matière :	Inox ASTM A351 CF8M

FGinox
SAS au capital de 490 000 Euros
N° Siret : 330 458 340 00065 Naf : 4674A
N° ident. TVA FR 15330458340

FGinox
3 route de Lyon 69530 BRIGNAIS France
France : T. +33 (0)437 20 17 17 F. +33 (0)437 20 00 26 E.france@fginox.fr
Export : T. +33 (0)437 20 17 00 F. +33 (0)437 20 21 95 E. export@fginox.fr

CLAPET SIMPLE BATTANT INOX FEMELLE BSP

CARACTERISTIQUES :

- Respecter le sens de passage (indiqué sur le corps par une flèche)
- Montage vertical avec fluide ascendant ou horizontal
- Modèle femelle BSP
- Simple battant
- Etanchéité métal / métal

UTILISATION :

- Industries chimiques, pharmaceutiques, pétrochimiques, installations hydrauliques
- Température mini et maxi admissible Ts : - 25°C à + 180°C
- Pression maxi admissible Ps : 16 bars

COURBE PRESSION / TEMPERATURE (HORS VAPEUR) :

Pression (Bar)



Température (°C)

COEFFICIENT DE DEBIT Kvs (M3 / h) :

DN	1/2"	3/4"	1"	1"1/4	1"1/2	2"
Kvs (m3/h)	2.2	4.4	8.2	16.4	24.1	44.2

GAMME :

- Clapet simple battant inox Femelle / femelle taraudée BSP cylindrique **Ref. 4CLBA** DN1/2" au DN2"

CLAPET SIMPLE BATTANT INOX FEMELLE BSP

NOMENCLATURE :

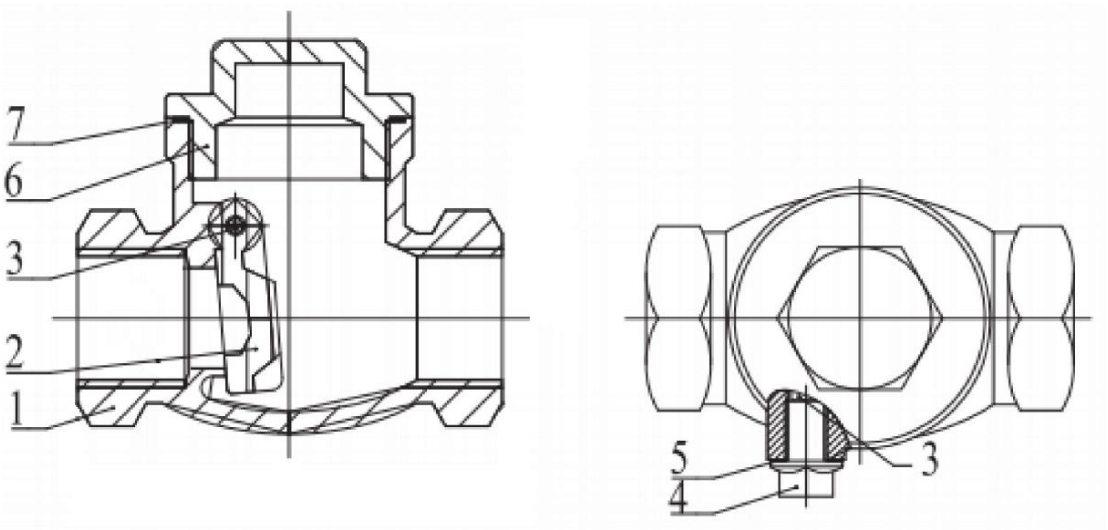

Repère	Désignation	Matériaux
1	Corps	Inox AISI 316
2	Battant	
3	Axe	Inox AISI 304
4	Bouchon	
5	Joint	PTFE
6	Chapeau	Inox AISI 316
7	Joint chapeau	PTFE

CLAPET SIMPLE BATTANT INOX FEMELLE BSP

DIMENSIONS (en mm) :

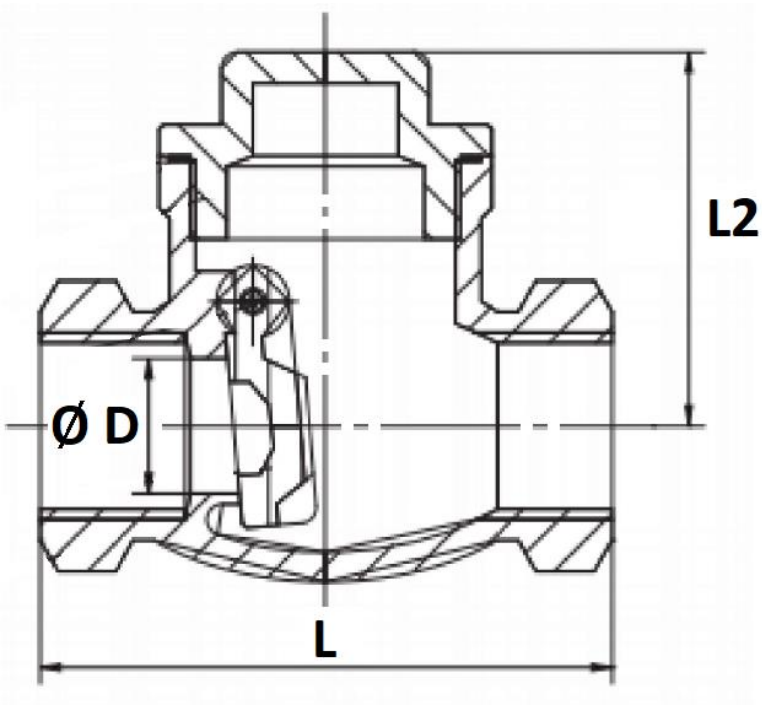

DN	1/2"	3/4"	1"	1"1/4	1"1/2	2"
Ø D	15	20	25	32	40	50
L	65	80	90	105	120	140
L2	42	50	58	62	72	81
Poids (Kg)	0.24	0.42	0.58	0.79	1.06	1.55
Ref.	4CLBA15	4CLBA20	4CLBA25	4CLBA32	4CLBA40	4CLBA50

NORMALISATIONS :

- Fabricant certifié ISO 9001 : 2015
- DIRECTIVE 2014/68/UE : CE N° 0036
  Catégorie de risque II Module A2
- Certificat 3.1 sur demande
- Tests d'étanchéité suivant la norme API 598
- Raccordement femelle taraudé BSP cylindrique suivant norme ISO 7-1 Rp

PRECONISATIONS : Les avis et conseils, les indications techniques, les propositions, que nous pouvons être amenés à donner ou à faire, n'impliquent de notre part aucune garantie. Il ne nous appartient pas d'apprécier les cahiers des charges ou descriptifs fournis.
Il appartient au client de vérifier l'adéquation entre le choix du matériel et les conditions réelles d'utilisation.