FGinox **REF. 4RBRMM**

ROBINET A TOURNANT SPHERIQUE 2 PIECES INOX MALE MALE BSP

Robinet à tournant sphérique 2 pièces inox à passage intégral pour le sectionnement de fluides dans les réseaux chimiques et pharmaceutiques, industries pétro-chimiques, installations hydrauliques et air comprimé.
L'étanchéité est assurée par un presse étoupe PTFE et par des sièges en PTFE.

Certificat 3.1

CE

TÜVRheinland®
PED/2014/68/UE



Dimensions :	DN1/4" à DN3/4"
Raccordement :	Mâle - Mâle BSP
Température Mini :	-10°C
Température Maxi :	+150°C
Pression Maxi :	63 Bars
Caractéristiques :	Axe inéjectable Poignée cadenassable Passage intégral Presse étoupe PTFE
Matière :	Inox ASTM A351 CF8M

ROBINET A TOURNANT SPHERIQUE 2 PIECES INOX MALE MALE BSP

CARACTERISTIQUES :

- Passage intégral
- Axe inéjectable
- Presse étoupe PTFE
- Siège PTFE
- Poignée cadenassable
- Bille pleine
- Modèle 2 pièces

UTILISATION :

- Industries chimiques et pharmaceutiques, industries pétro-chimiques, installations hydrauliques, air comprimé
- Température mini et maxi admissible Ts : -10°C à + 150°C
- Pression maxi admissible Ps : 63 bars (voir courbe)

COURBE PRESSION / TEMPERATURE (HORS VAPEUR) :

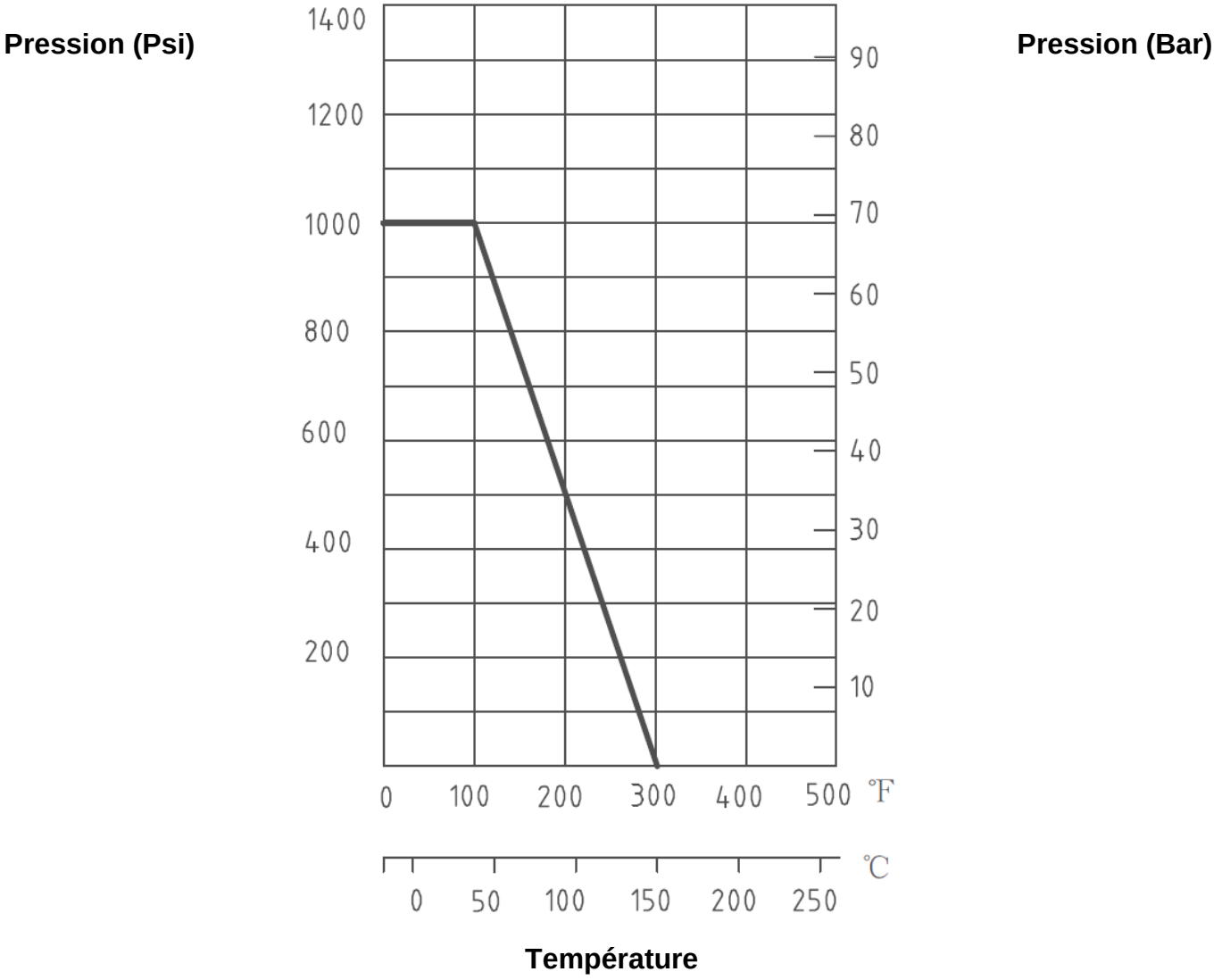

ROBINET A TOURNANT SPHERIQUE 2 PIECES INOX MALE MALE BSP

COUPLES DE MANŒUVRE (en Nm sans coefficient de sécurité) :

DN	1/4"	3/8"	1/2"	3/4"
Couple (Nm)	2-5	3-5	3.5-5	5-8

COEFFICIENT DE DEBIT Kvs (M3 / h) :

DN	1/4"	3/8"	1/2"	3/4"
Kvs (m3/h)	10.7	20.7	28.5	50.7

GAMME :

- Robinet à tournant sphérique 2 pièces Mâle / Mâle taraudé BSP inox **Ref. 4RBRMM** du DN1/4" au DN3/4"

ROBINET A TOURNANT SPHERIQUE 2 PIECES INOX MALE MALE BSP

NOMENCLATURE :

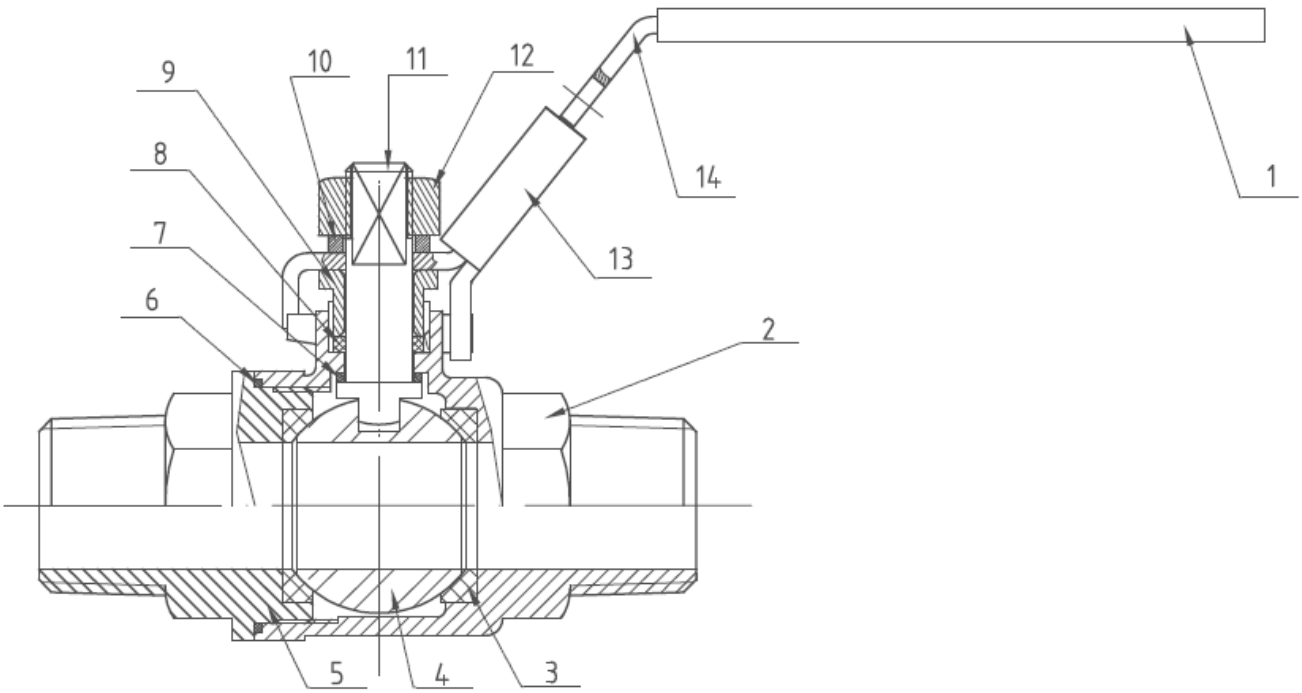

Repère	Désignation	Matériaux
1	Gaine poignée	Plastique
2	Corps	Inox ASTM A351 CF8M
3	Siège	PTFE
4	Sphère	ASTM A351 CF8M
5	Embout	
6	Joint de corps	PTFE
7	Rondelle de glissement	
8	Presse étoupe	
9	Fouloir	Inox AISI 304
10	Rondelle	
11	Axe	Inox AISI 316
12	Ecrou axe	Inox AISI 304
13	Système de cadenassage	
14	Poignée	

ROBINET A TOURNANT SPHERIQUE 2 PIECES INOX MALE MALE BSP

DIMENSIONS (en mm) :

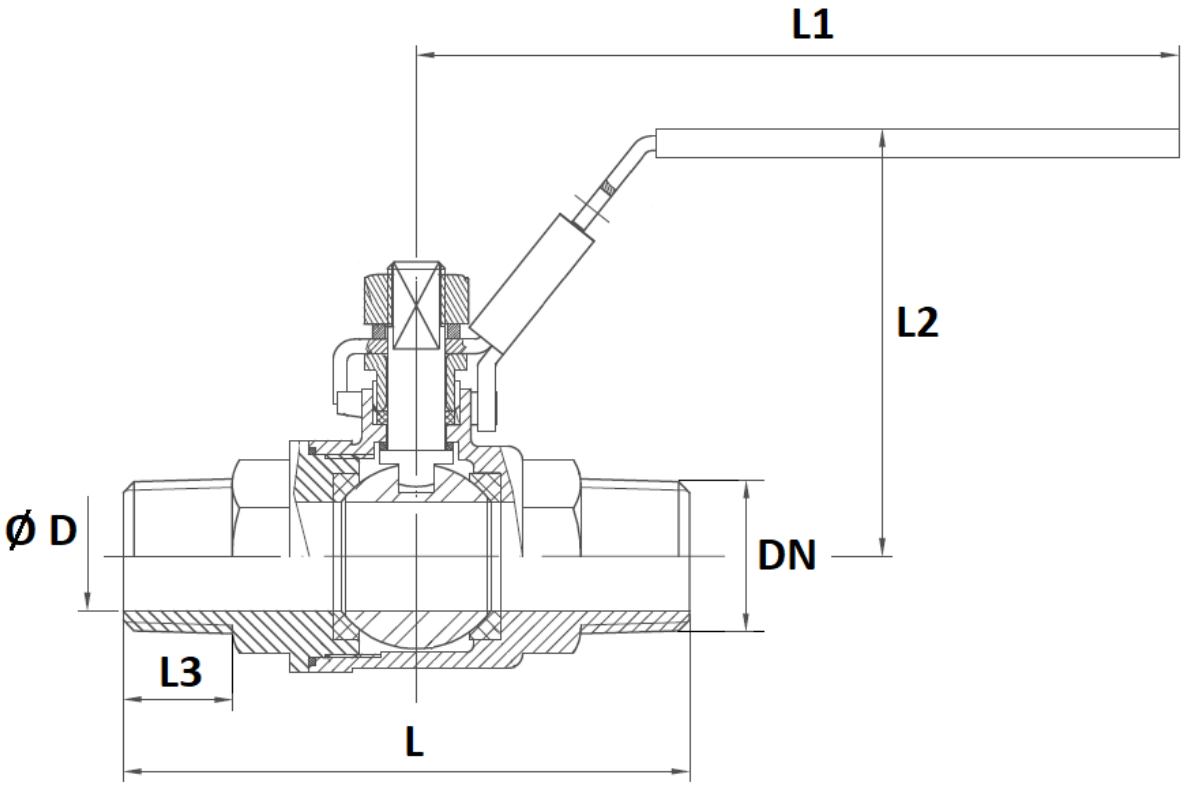

DN	1/4"	3/8"	1/2"	3/4"
Ø D	9.2	12.8	15	20
L	77	78	78	86
L1	110		115	
L2	54	55	58	61
L3	15	15	15	16.5
Poids (Kg)	0.2	0.22	0.29	0.45
Ref.	4RBRMM8	4RBRMM12	4RBRMM15	4RBRMM20

ROBINET A TOURNANT SPHERIQUE 2 PIECES INOX MALE MALE BSP

NORMALISATIONS :

- Fabricant certifié ISO 9001 : 2015
- DIRECTIVE 2014/68/UE : CE N° 0035
  Catégorie de risque III Module H
- Certificat 3.1 sur demande
- Tests d'étanchéité suivant la norme API 598
- Raccordement mâle fileté BSP conique suivant norme ISO 7-1 R

PRECONISATIONS : Les avis et conseils, les indications techniques, les propositions, que nous pouvons être amenés à donner ou à faire, n'impliquent de notre part aucune garantie. Il ne nous appartient pas d'apprécier les cahiers des charges ou descriptifs fournis.
Il appartient au client de vérifier l'adéquation entre le choix du matériel et les conditions réelles d'utilisation.

FGinox
3 route de Lyon 69530 BRIGNAIS France
France : T. +33 (0)437 20 17 17 F. +33 (0)437 20 00 26 E.france@fginox.fr
Export : T. +33 (0)437 20 17 00 F. +33 (0)437 20 21 95 E. export@fginox.fr