FGinox **REF. RBIFC3-B**

ROBINET A TOURNANT SPHERIQUE 3 PIECES INOX FEMELLE BSP-NPT

Robinet à tournant sphérique 3 pièces inox à passage intégral pour le sectionnement de fluides dans les réseaux chimiques et pharmaceutiques, industries pétro-chimiques, installations hydrauliques et air comprimé.
L'étanchéité est assurée par un presse étoupe PTFE et par des sièges en PTFE chargés verre.
Partie centrale démontable pour une maintenance facilitée.

Certificat 3.1

CE

TÜVRheinland®
PED/2014/68/UE



Dimensions :	DN1/4" à DN4"
Raccordement :	Femelle BSP ou NPT
Température Mini :	-10°C
Température Maxi :	+150°C
Pression Maxi :	63 Bars (jusqu'au DN3/4")
Caractéristiques :	Axe inéjectable Poignée cadenassable Passage intégral Presse étoupe PTFE
Matière :	Inox ASTM A351 CF8M

ROBINET A TOURNANT SPHERIQUE 3 PIECES INOX FEMELLE BSP-NPT

CARACTERISTIQUES :

- Passage intégral
- Axe inéjectable
- Presse étoupe PTFE
- Siège PTFE chargé verre
- Poignée cadenassable
- Bille pleine
- Modèle 3 pièces

UTILISATION :

- Industries chimiques et pharmaceutiques, industries pétro-chimiques, installations hydrauliques, air comprimé
- Température mini et maxi admissible Ts : -10°C à + 150°C
- Pression maxi admissible Ps : 63 bars jusqu'au DN3/4", 40 bars du DN1" au 2", 25 bars du DN2"1/2 au 3" et 20 bars en DN4" (voir courbe)

COURBE PRESSION / TEMPERATURE (HORS VAPEUR) :

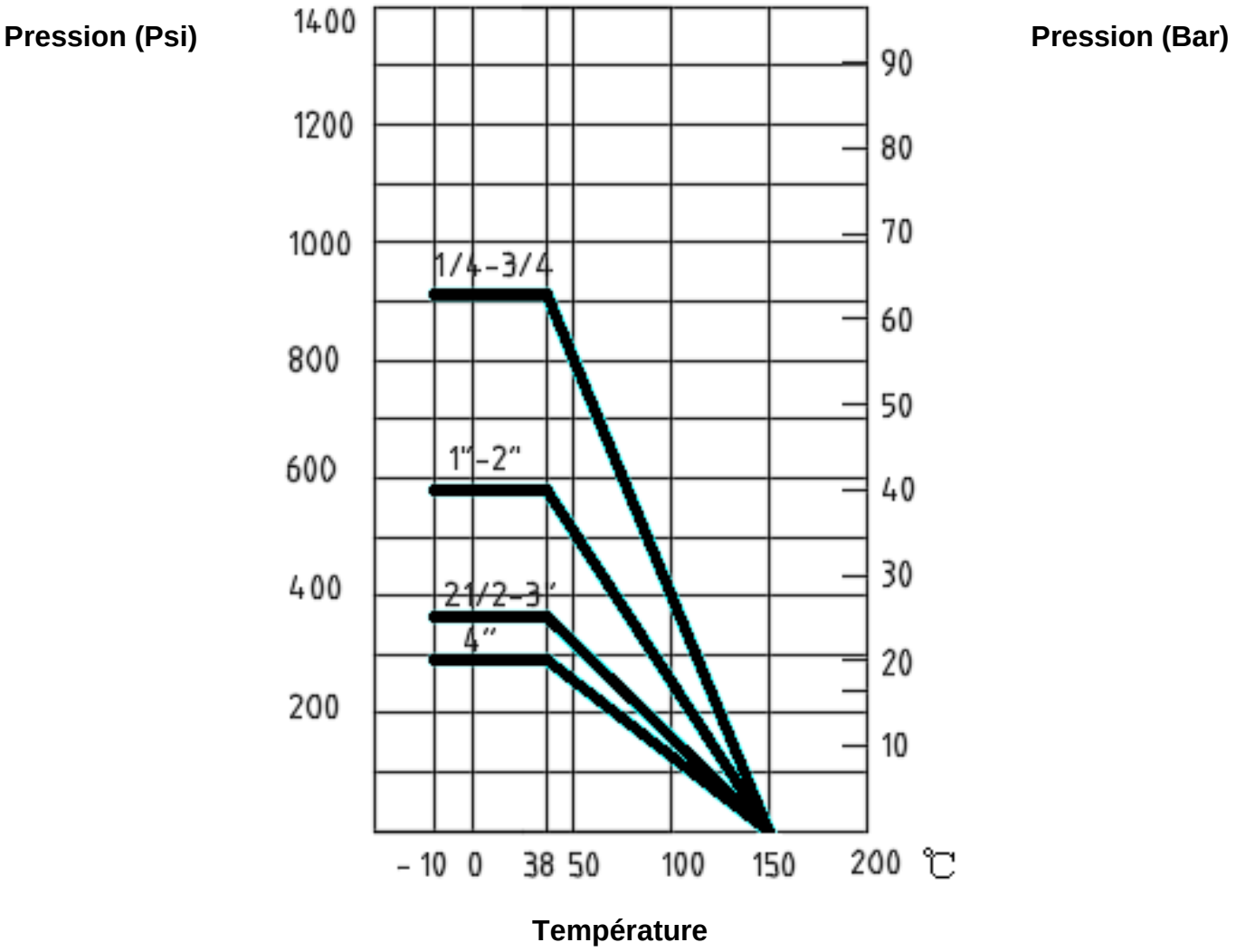

ROBINET A TOURNANT SPHERIQUE 3 PIECES INOX FEMELLE BSP-NPT

COUPLES DE MANŒUVRE (en Nm sans coefficient de sécurité) :

DN	1/4"	3/8"	1/2"	3/4"	1"	1"1/4	1"1/2	2"	2"1/2	3"	4"
Couple (Nm)	2-5	3-5	3.5-5	5-8	6-12.5	7-17	14-21	20-30	35-45	50-70	80-100

COEFFICIENT DE DEBIT Kvs (M3 / h) :

DN	1/4"	3/8"	1/2"	3/4"	1"	1"1/4	1"1/2	2"	2"1/2	3"	4"
Kvs (m3/h)	10.7	20.7	28.5	50.7	79.2	129	183	317	535	811	1268

GAMME :



- Robinet à tournant sphérique 3 pièces Femelle taraudé BSP inox **Ref. RBIFC3** du DN1/4" au DN4"
- Robinet à tournant sphérique 3 pièces Femelle taraudé NPT inox **Ref. RBIFC3B** du DN1/4" au DN4"



- Réhausse inox AISI 304 **Ref. REH** du DN8 au DN50

ROBINET A TOURNANT SPHERIQUE 3 PIECES INOX FEMELLE BSP-NPT

NOMENCLATURE :

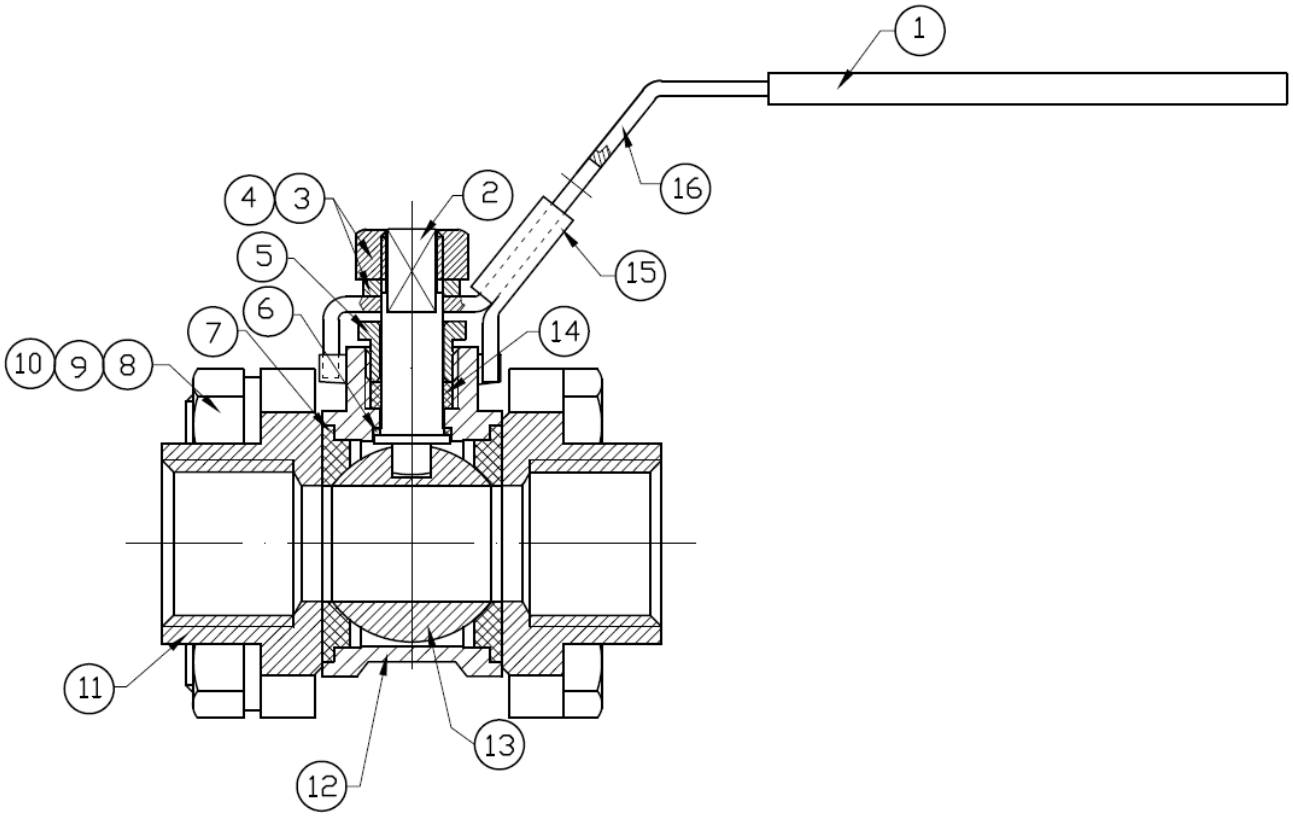

Repère	Désignation	Matériaux
1	Gaine poignée	Plastique
2	Axe	Inox AISI 316
3	Rondelle poignée	Inox AISI 304
4	Ecrou poignée	
5	Fouloir	
6	Rondelle de glissement	PTFE
7	Sièges	PTFE chargé verre
8	Vis	Inox AISI 201
9	Ecrou	Inox AISI 304
10	Rondelle	
11	Embout	Inox ASTM A351 CF8M
12	Corps	
13	Sphère	
14	Presse étoupe	PTFE
15	Système de cadenassage	Inox AISI 304
16	Poignée	

ROBINET A TOURNANT SPHERIQUE 3 PIECES INOX FEMELLE BSP-NPT

DIMENSIONS (en mm) :

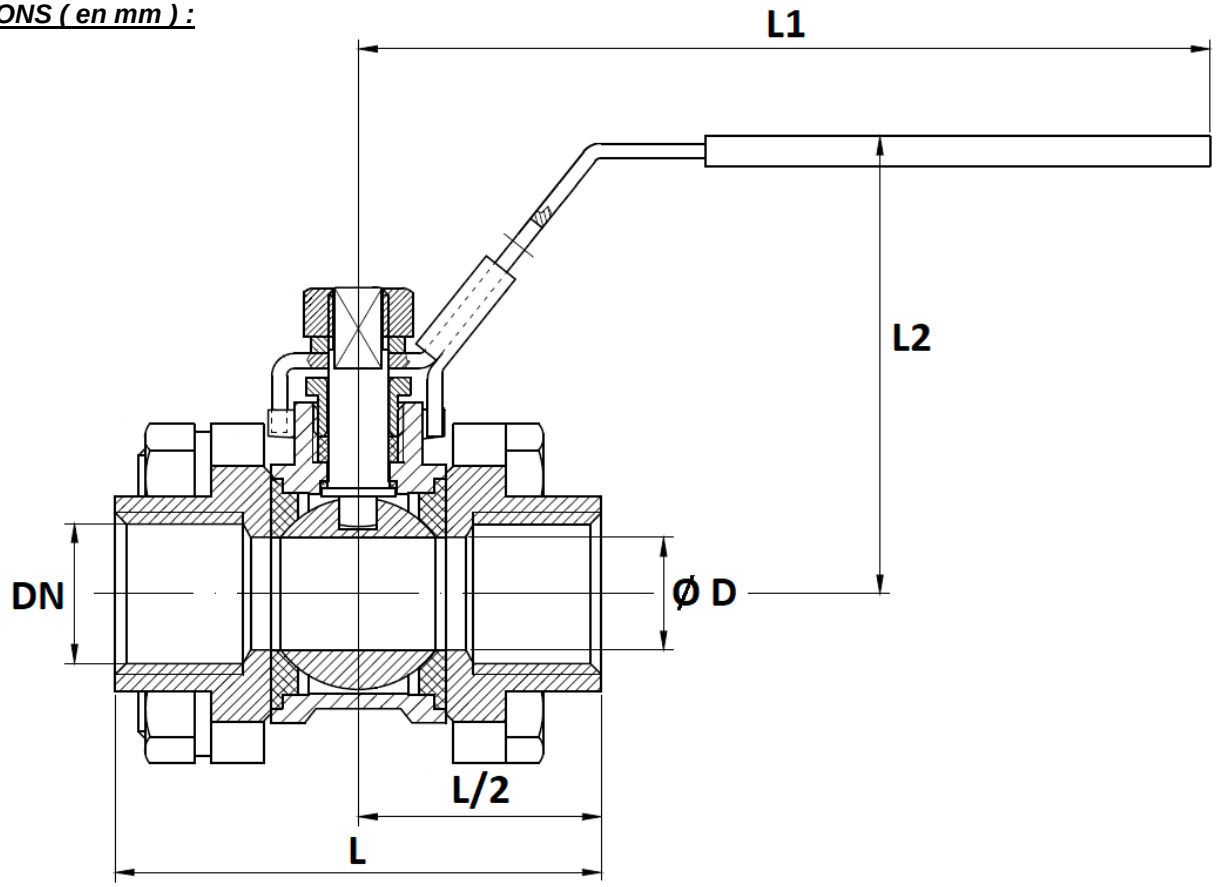

DN	1/4"	3/8"	1/2"	3/4"	1"	1"1/4	1"1/2	2"
Ø D	9.2	12.8	15	20	25	32	38	50
L	60		63	70	82	96	107	124
L1	108		113		135		190	
L2	52		63	68	79	88	97	108
Poids (Kg)	0.33	0.33	0.49	0.67	0.98	1.4	2.2	3.7
Ref. BSP	RBIFC38	RBIFC312	RBIFC315	RBIFC320	RBIFC325	RBIFC332	RBIFC340	RBIFC350
Ref. NPT	RBIFC38B	RBIFC312B	RBIFC315B	RBIFC320B	RBIFC325B	RBIFC332B	RBIFC340B	RBIFC350B

DN	2"1/2	3"	4"
Ø D	65	80	100
L	164.6	182.7	217.7
L1	260		335
L2	128	140	172
Poids (Kg)	7.75	11.8	20.82
Ref. BSP	RBIFC365	RBIFC380	RBIFC3100
Ref. NPT	RBIFC365B	RBIFC380B	RBIFC3100B

ROBINET A TOURNANT SPHERIQUE 3 PIECES INOX FEMELLE BSP-NPT

DIMENSIONS REHAUSSES REH (en mm) :

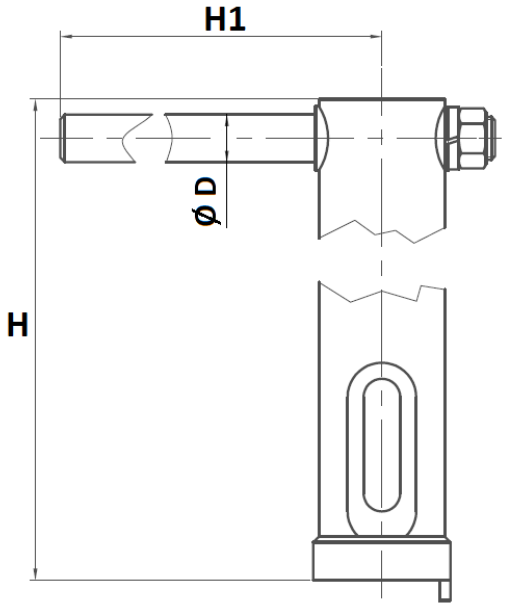

DN	8	12	15	20	25	32	40	50
Ø D	12				14			
H	125.5						127.5	
H1	124				158		188	
Ref.	REH812		REH1520		REH2532		REH4050	

NORMALISATIONS :

- Fabricant certifié ISO 9001 : 2015
- DIRECTIVE 2014/68/UE : CE N° 0035
  Catégorie de risque III Module H
- Certificat 3.1 sur demande
- Tests d'étanchéité suivant la norme API 598
- Raccordement femelle BSP cylindrique suivant la norme ISO 228-1
- Raccordement femelle NPT suivant la norme ANSI B1.20.1

PRECONISATIONS : Les avis et conseils, les indications techniques, les propositions, que nous pouvons être amenés à donner ou à faire, n'impliquent de notre part aucune garantie. Il ne nous appartient pas d'apprécier les cahiers des charges ou descriptifs fournis.
Il appartient au client de vérifier l'adéquation entre le choix du matériel et les conditions réelles d'utilisation.