FGinox

REF. RBIF3P

ROBINET A TOURNANT SPHERIQUE 3 PIECES PLATINE ISO INOX FEMELLE BSP

Robinet à tournant sphérique 3 pièces inox à passage intégral pour le sectionnement de fluides dans les réseaux chimiques et pharmaceutiques, industries pétro-chimiques, installations hydrauliques et air comprimé.
L'étanchéité est assurée par un presse étoupe PTFE et par des sièges en PTFE chargés verre.
Partie centrale démontable pour une maintenance facilitée.
Le robinet peut être commandé par un actionneur monté directement sur la platine ISO 5211 grâce à l'axe carré.

Certificat 3.1

CE

TÜVRheinland®
PED/2014/68/UE



Dimensions :	DN1/4" à DN4"
Raccordement :	Femelle BSP
Température Mini :	-10°C
Température Maxi :	+150°C
Pression Maxi :	63 Bars (jusqu'au DN3/4")
Caractéristiques :	Axe inéjectable Poignée cadenassable Passage intégral Presse étoupe PTFE
Matière :	Inox ASTM A351 CF8M

ROBINET A TOURNANT SPHERIQUE 3 PIECES PLATINE ISO INOX FEMELLE BSP

CARACTERISTIQUES :

- Motorisable grâce à la platine ISO 5211
- Passage intégral
- Axe inéjectable
- Presse étoupe PTFE
- Siège PTFE chargé verre
- Poignée cadenassable
- Bille pleine
- Modèle 3 pièces

UTILISATION :

- Industries chimiques et pharmaceutiques, industries pétro-chimiques, installations hydrauliques, air comprimé
- Température mini et maxi admissible Ts : -10°C à + 150°C
- Pression maxi admissible Ps : 63 bars jusqu'au DN3/4", 40 bars du DN1" au 2", 25 bars du DN2"1/2 au 3" et 20 bars en DN4" (voir courbe)

COURBE PRESSION / TEMPERATURE (HORS VAPEUR) :

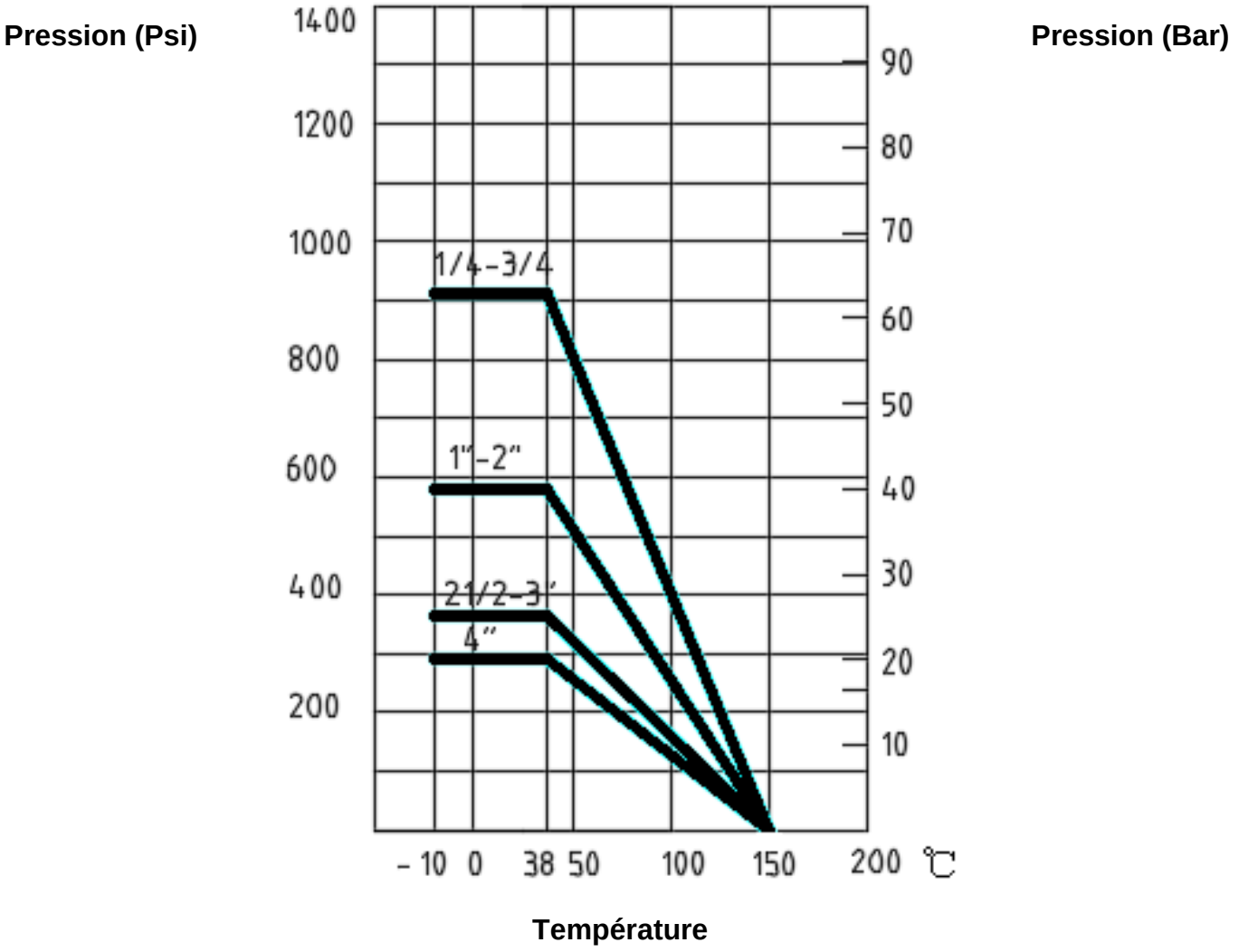

ROBINET A TOURNANT SPHERIQUE 3 PIECES PLATINE ISO INOX FEMELLE BSP

COUPLES DE MANŒUVRE (en Nm sans coefficient de sécurité) :

DN	1/4"	3/8"	1/2"	3/4"	1"	1"1/4	1"1/2	2"	2"1/2	3"	4"
Couple (Nm)	2-5	3-5	3.5-5	5-8	6-12.5	7-17	14-21	20-30	35-45	50-70	80-100

COEFFICIENT DE DEBIT Kvs (M3 / h) :

DN	1/4"	3/8"	1/2"	3/4"	1"	1"1/4	1"1/2	2"	2"1/2	3"	4"
Kvs (m3/h)	10.7	20.7	28.5	50.7	79.2	129	183	317	535	811	1268

GAMME :

- Robinet à tournant sphérique 3 pièces à platine ISO femelle BSP inox **Ref. RBIF3P** du DN1/4" au DN4"

ROBINET A TOURNANT SPHERIQUE 3 PIECES PLATINE ISO INOX FEMELLE BSP

NOMENCLATURE :

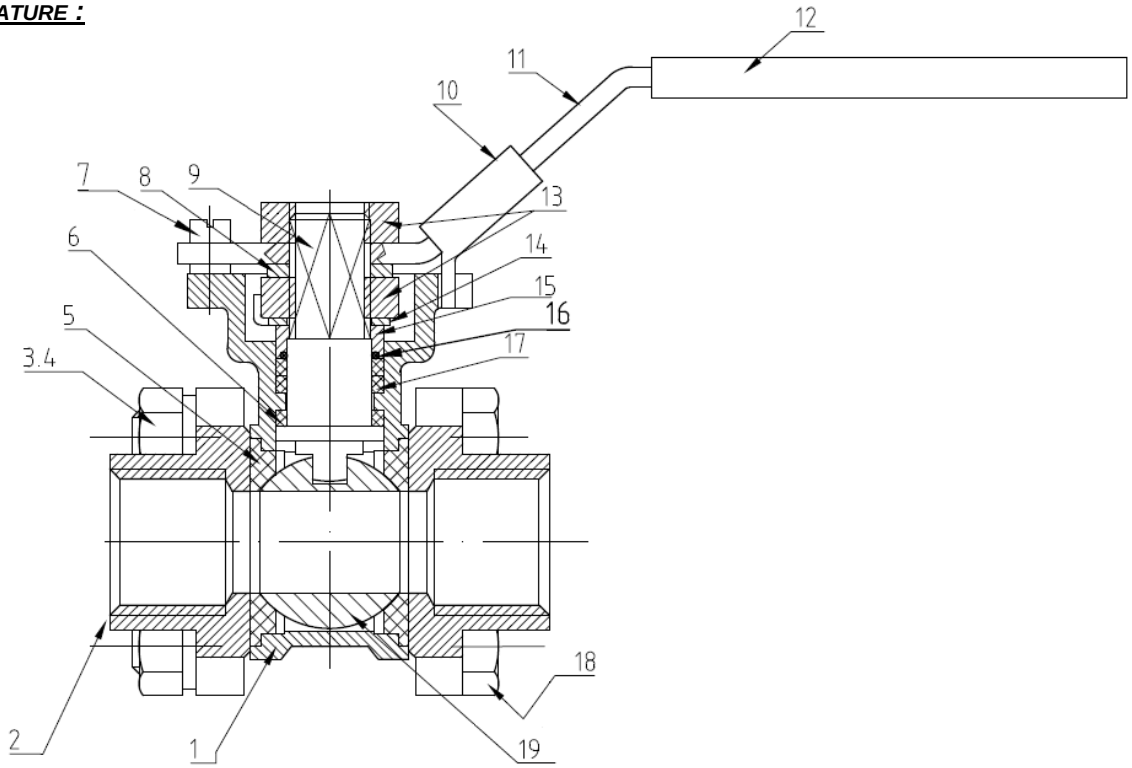

Repère	Désignation	Matériaux
1	Corps	Inox ASTM A351 CF8M
2	Embout	
3-4	Rondelle + écrou	Inox AISI 304
5	Siège	PTFE chargé verre
6	Joint de corps	PTFE
7	Rondelle de glissement	
8	Rondelle	Inox AISI 304
9	Axe	
10-11	Butée + écrou	
12	Système de cadenassage	
13	Poignée	
14	Gaine poignée	Plastique
15	Ecrou poignée	Inox AISI 304
16	Rondelle frein	
17	Fouloir	
18	Presse étoupe	PTFE
19	Vis	Inox AISI 304
20	Sphère	Inox ASTM A351 CF8M

FGinox
3 route de Lyon 69530 BRIGNAIS France
France : T. +33 (0)437 20 17 17 F. +33 (0)437 20 00 26 E.france@fginox.fr
Export : T. +33 (0)437 20 17 00 F. +33 (0)437 20 21 95 E. export@fginox.fr

ROBINET A TOURNANT SPHERIQUE 3 PIECES PLATINE ISO INOX FEMELLE BSP

DIMENSIONS (en mm) :

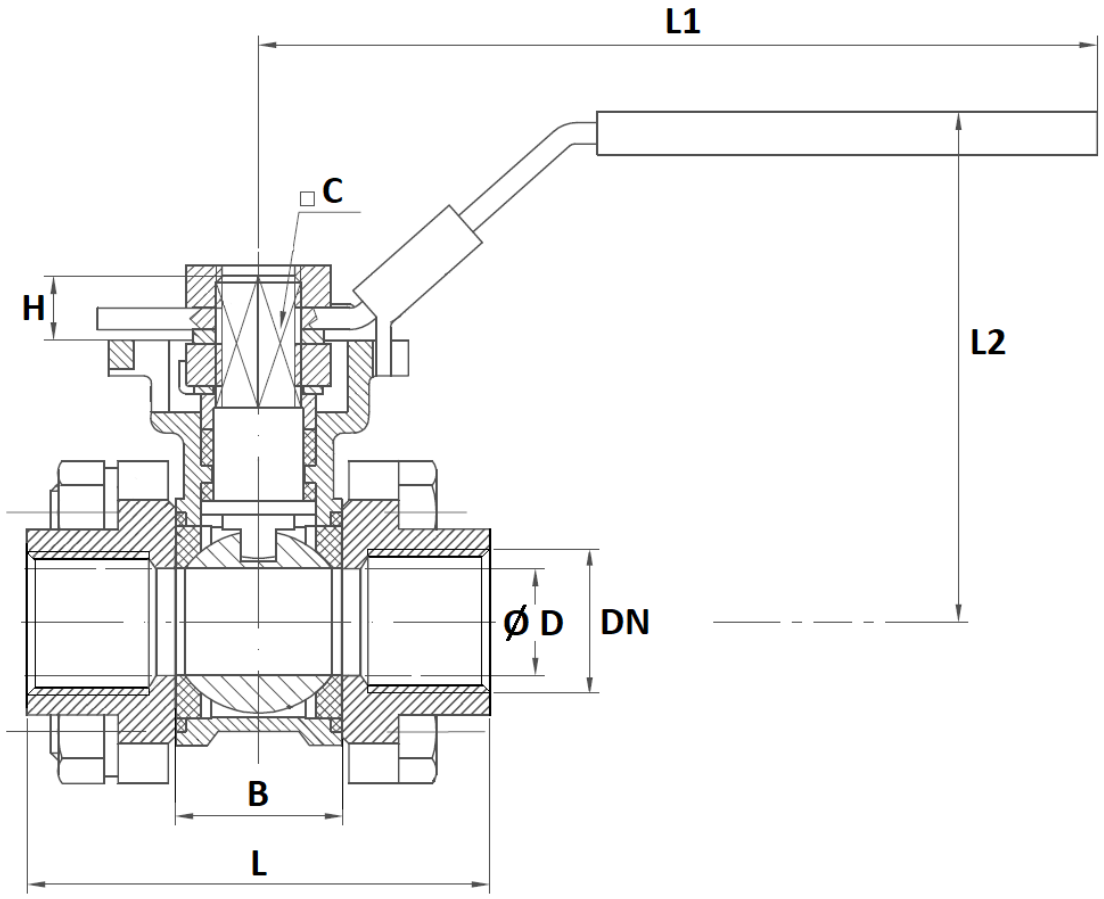

DN	1/4"	3/8"	1/2"	3/4"	1"	1"1/4	1"1/2	2"
Ø D	9.2	12.8	15	20	25	32	38	50
L	60		75	76.5	86.2	103	118	131.5
L1	128				150		184	
L2	63		72	77	90	96	107	116
B	22		25.5	30.8	37.8	47	57	68
ISO 5211	F03/F04				F04/F05		F05/F07	
C	9				11		14	
H	8.5		9.5		11		15	
Poids (Kg)	0.55			0.75	1.05	1.8	2.45	3.9
Ref.	RBIF3P8	RBIF3P12	RBIF3P15	RBIF3P20	RBIF3P25	RBIF3P32	RBIF3P40	RBIF3P50

ROBINET A TOURNANT SPHERIQUE 3 PIECES PLATINE ISO INOX FEMELLE BSP

DIMENSIONS (en mm) :

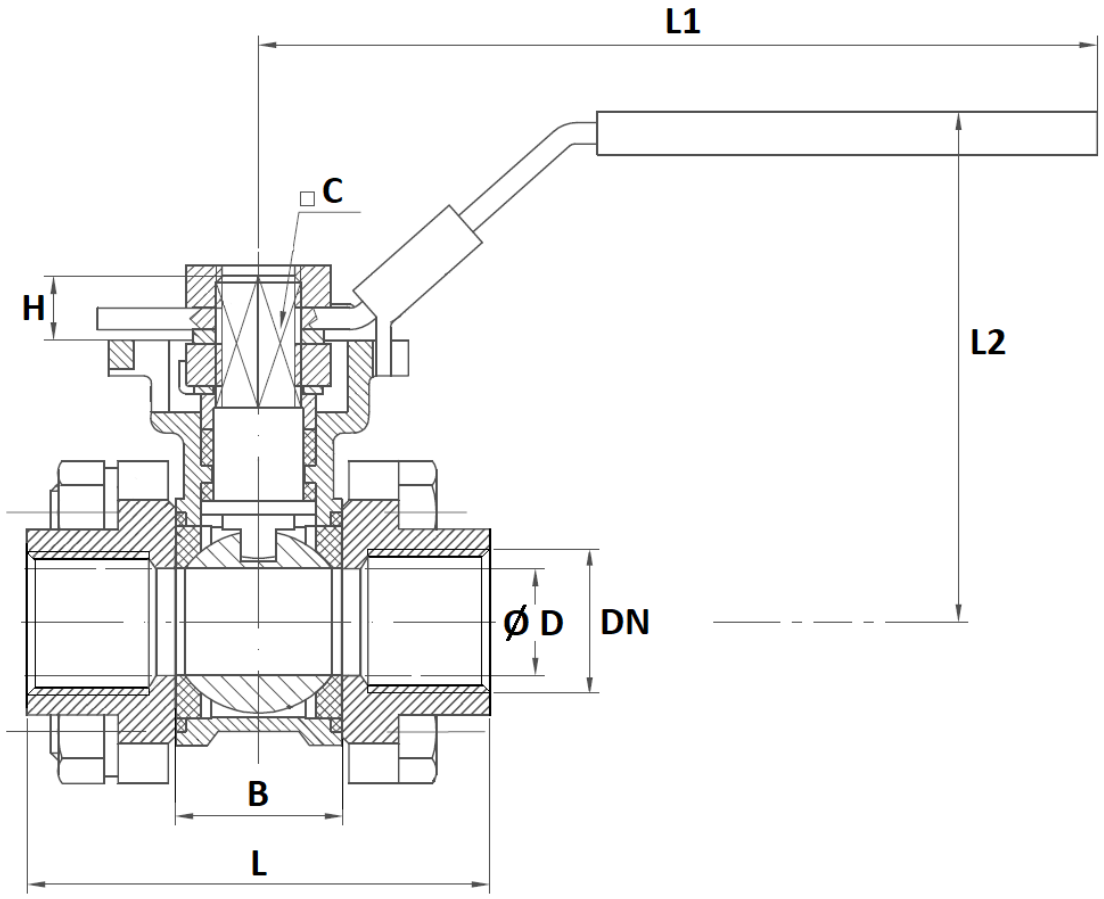

DN	2"1/2	3"	4"
Ø D	65	80	100
L	164.6	182.7	217.7
L1	260		335
L2	148	155	180
B	88.1	100.2	119.1
ISO 5211	F07/F10		
C	17		
H	20		
Poids (Kg)	9.87	13.18	23.6
Ref.	RBIF3P65	RBIF3P80	RBIF3P100

ROBINET A TOURNANT SPHERIQUE 3 PIECES PLATINE ISO INOX FEMELLE BSP

NORMALISATIONS :

- Fabricant certifié ISO 9001 : 2015
- DIRECTIVE 2014/68/UE : CE N° 0035
  Catégorie de risque III Module H
- Certificat 3.1 sur demande
- Tests d'étanchéité suivant la norme API 598
- Embouts taraudés femelle BSP cylindrique suivant la norme ISO 228-1
- Platine suivant la norme ISO 5211

PRECONISATIONS : Les avis et conseils, les indications techniques, les propositions, que nous pouvons être amenés à donner ou à faire, n'impliquent de notre part aucune garantie. Il ne nous appartient pas d'apprécier les cahiers des charges ou descriptifs fournis.
Il appartient au client de vérifier l'adéquation entre le choix du matériel et les conditions réelles d'utilisation.