ROBINET A TOURNANT SPHERIQUE 3 VOIES EN L INOX FEMELLE BSP

Robinet à tournant sphérique 3 voies inox avec lumière en L pour le sectionnement, le mélange ou la déviation de fluides dans les réseaux chimiques, industries pétro-chimiques, installations hydrauliques, de chauffage, distribution air, eau.
Double étanchéité à l'axe par joint torique FKM et presse étoupe PTFE, sièges en PTFE.
Le robinet peut être commandé par un actionneur monté directement sur la platine ISO 5211 grâce à l'axe carré.

Certificat 3.1

PED 2014/68/UE



Dimensions :	DN1/4" à DN2"
Raccordement :	Femelle BSP
Température Mini :	-20°C
Température Maxi :	+220°C
Pression Maxi :	40 Bars
Caractéristiques :	Axe inéjectable Poignée cadenassable Passage réduit 3 voies déviatrices en L Motorisable (Platine ISO 5211)
Matière :	Inox EN 1.4408

ROBINET A TOURNANT SPHERIQUE 3 VOIES EN L INOX FEMELLE BSP

CARACTERISTIQUES :

- Passage réduit
- Axe inéjectable
- Presse étoupe PTFE + joint torique FKM à l'axe
- Sièges PTFE
- Poignée cadenassable
- Motorisable (Platine ISO 5211)
- Lumière en L

UTILISATION :

- Produits chimiques, industries pétro-chimiques, installations hydrauliques, de chauffage, distribution air, eau
- Température mini et maxi admissible Ts : -20°C à + 220°C
- Pression maxi admissible Ps : 40 bars

COURBE PRESSION / TEMPERATURE (HORS VAPEUR) :

Pression (Psi) **Pression (Bar)**

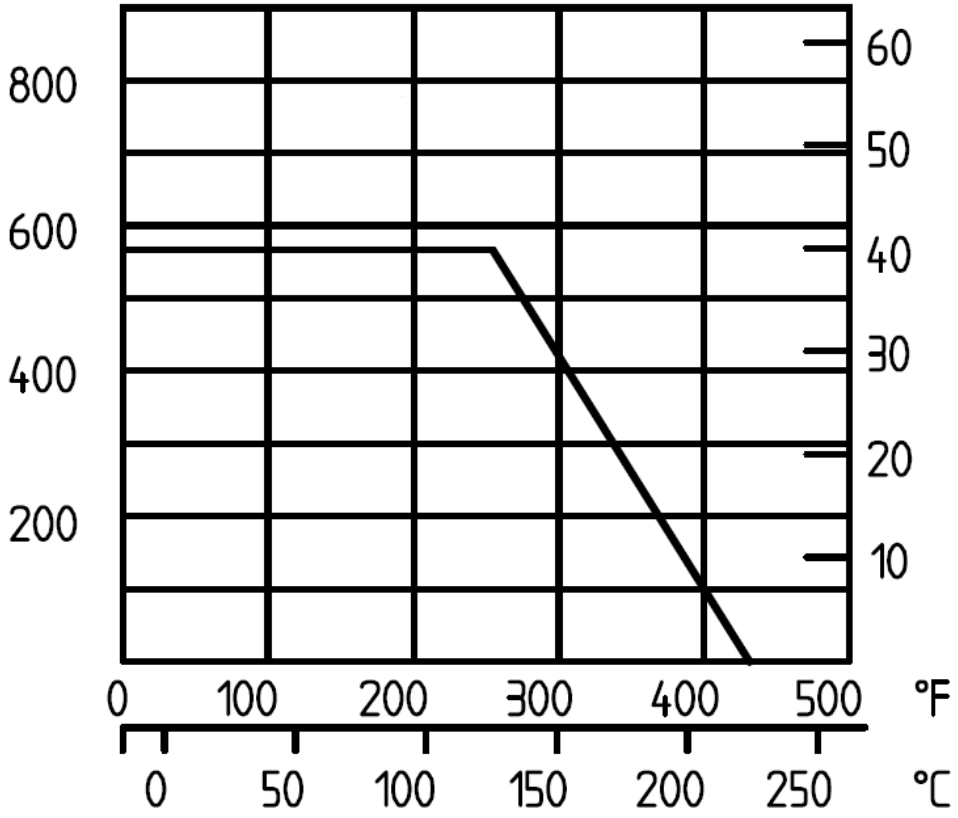

Température

ROBINET A TOURNANT SPHERIQUE 3 VOIES EN L INOX FEMELLE BSP

COUPLES DE MANŒUVRE (en Nm sans coefficient de sécurité) :

DN	1/4"	3/8"	1/2"	3/4"	1"	1"1/4	1"1/2	2"
Couple (Nm)	8	8	10	10	20	30	40	60

COEFFICIENT DE DEBIT Kvs (M3 / h) :

DN	1/4"	3/8"	1/2"	3/4"	1"	1"1/4	1"1/2	2"
Kvs (m3/h)	11	11	13	15	31	39	62	103

GAMME :

- Robinet 3 voies inox femelle taraudé BSP lumière en L **Ref. 4VRL** du DN1/4“ au DN2“

POSITIONS POSSIBLES :

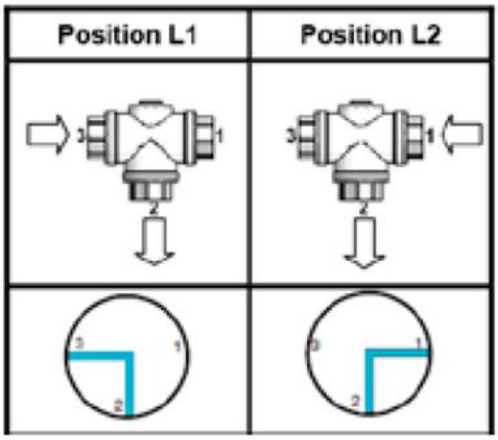

ROBINET A TOURNANT SPHERIQUE 3 VOIES EN L INOX FEMELLE BSP

NOMENCLATURE :

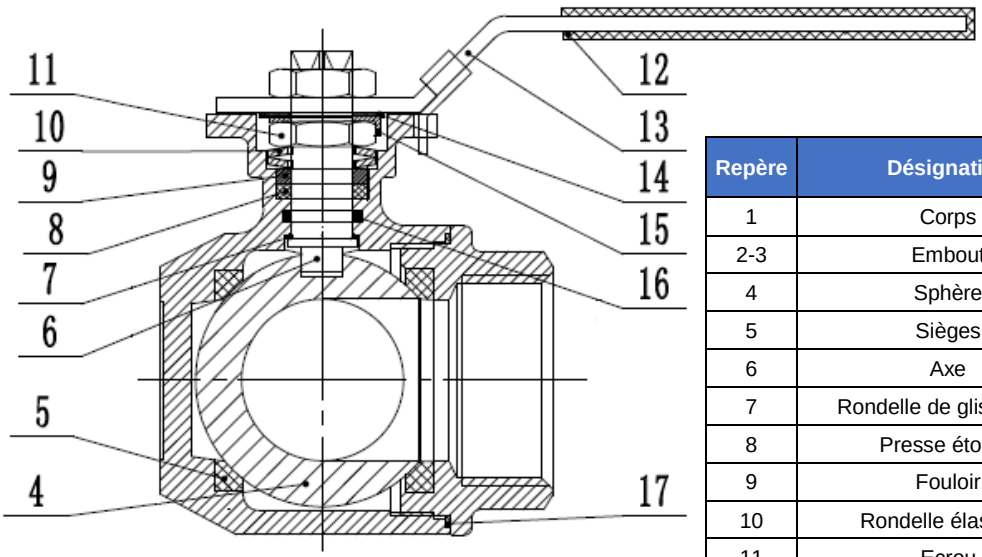

Repère	Désignation	Matériaux
1	Corps	Inox EN 1.4408
2-3	Embout	
4	Sphère	
5	Sièges	PTFE
6	Axe	Inox AISI 316
7	Rondelle de glissement	PTFE
8	Presse étoupe	
9	Fouloir	Inox AISI 304
10	Rondelle élastique	
11	Ecrou	
12	Gaine poignée	Plastique
13	Poignée	Inox AISI 304
14	Rondelle	
15	Rondelle frein	
16	Joint torique	FKM
17	Joint de corps	PTFE

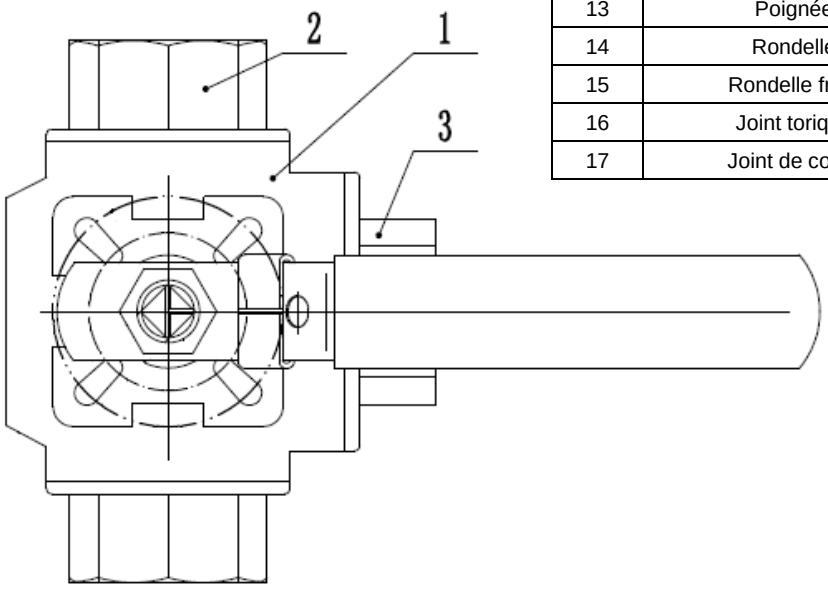

ROBINET A TOURNANT SPHERIQUE 3 VOIES EN L INOX FEMELLE BSP

DIMENSIONS (en mm) :

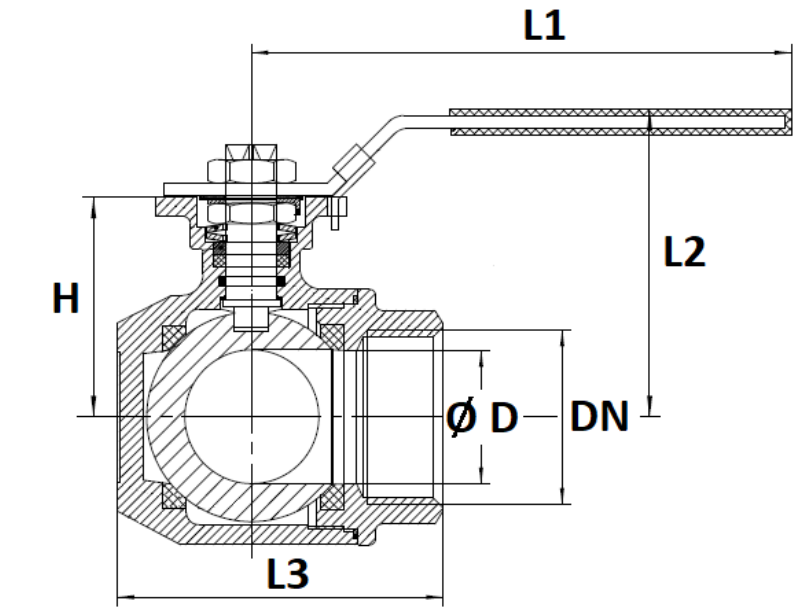

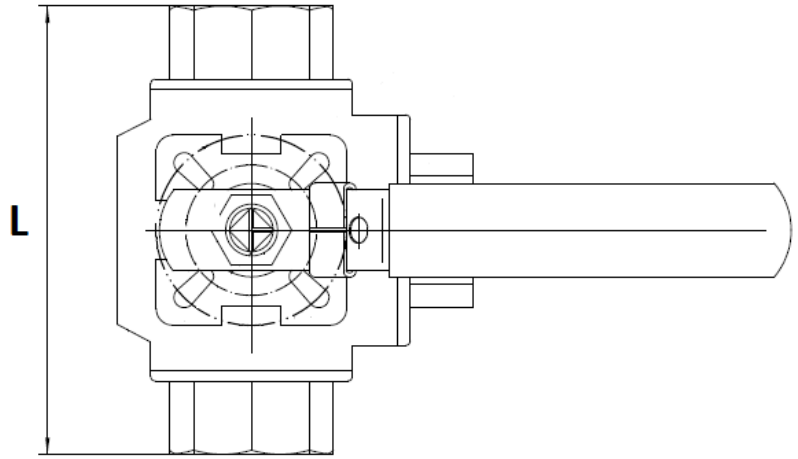

DN	1/4"	3/8"	1/2"	3/4"	1"	1"1/4	1"1/2	2"
Ø D	9	11	12.5	16	20	25	32	38
L	79			83	102	120	126	150
L1	143				163		188	
L2	76			80	95	98	110	119
L3	64			68	82	90	107	124
H	42			49	59.5	63	73.5	82.8
Poids (Kg)	0.78	0.72	1.08	1.51	2.52	4.1	4.6	7.5
Ref.	4VRL8	4VRL12	4VRL15	4VRL20	4VRL25	4VRL32	4VRL40	4VRL50

ROBINET A TOURNANT SPHERIQUE 3 VOIES EN L INOX FEMELLE BSP

DIMENSIONS AXE ET PLATINE ISO (en mm) :

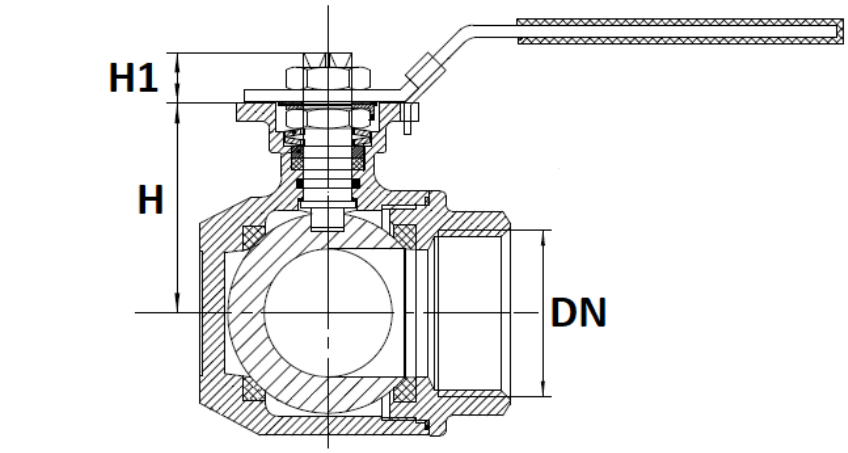

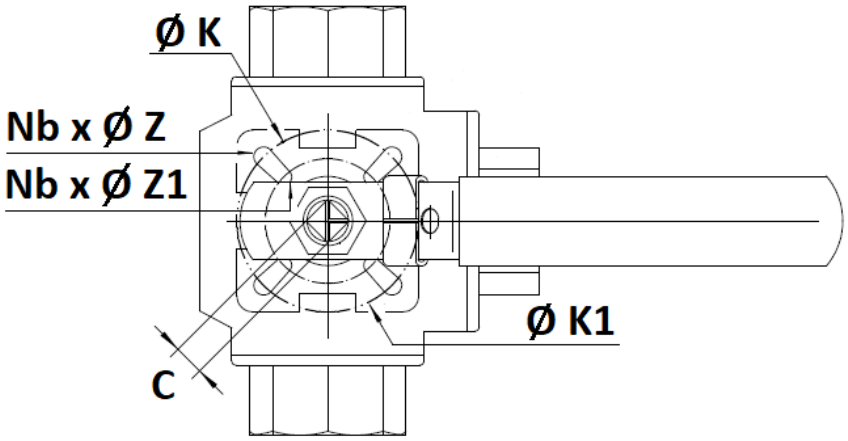

DN	1/4"	3/8"	1/2"	3/4"	1"	1"1/4	1"1/2	2"
H	42			49	59.5	63	73.5	82.8
H1	9				11		14	
C								
ISO	F04				F05		F07	
Ø K	42				50		70	
Nb x Ø Z	4 x 5.5				4 x 7		4 x 9	
ISO1	F03				F04		F05	
Ø K1	36				42		50	
Nb x Ø Z1	4 x 5.5				4 x 5.5		4 x 7	
Ref.	4VRL8	4VRL12	4VRL15	4VRL20	4VRL25	4VRL32	4VRL40	4VRL50

ROBINET A TOURNANT SPHERIQUE 3 VOIES EN L INOX FEMELLE BSP

NORMALISATIONS :

- Fabricant certifié ISO 9001 : 2015
- DIRECTIVE 2014/68/UE : CE N° 0036
  Catégorie de risque III Module H
- Certificat 3.1 sur demande
- Tests d'étanchéité suivant la norme EN 12266-1, Taux A
- Raccordement femelle taraudé BSP cylindrique suivant norme ISO 228-1
- Platine suivant la norme ISO 5211

PRECONISATIONS : Les avis et conseils, les indications techniques, les propositions, que nous pouvons être amenés à donner ou à faire, n'impliquent de notre part aucune garantie. Il ne nous appartient pas d'apprécier les cahiers des charges ou descriptifs fournis.
Il appartient au client de vérifier l'adéquation entre le choix du matériel et les conditions réelles d'utilisation.