LEVEL CONTROL

# Bleeding and venting valve EB 6.54

Combined bleeding valve for small to very high flow rates

## Technical data

| | |
|---|---|
| Connection DN | 25 - 300 |
| Nominal pressure PN | 6 - 40 |
| Operating pressure | 0.3 - 40 bar |
| Flow rate | 18550 Nm³/h |
| Temperature | 130 °C |
| Medium | liquids |

## Description

Bleeding and venting valves remove air or gases from systems or pipelines without requiring an external energy input. When a system is drained they act as venting valves; venting may be prevented by fitting a non-return valve. EB 6.54 is a float-controlled combined start-up and continuous bleeding and venting valve consisting of a main valve for start-up bleed and a continuous bleeding and venting valve built-on laterally. The valve cone is provided with a soft seal, and the minimum pressure for the valve seal is to be 0.3 bar. Owing to the large seat diameter, large air volumes are discharged at low pressures. The main valve closes as soon as having been filled with liquid. With additional small air quantities accruing during continuous operation, the continuous bleeding and venting valve opens and discharges the accruing air. The main valve only opens with falling level and simultaneous pressure relief. If a vacuum arises the valve will open immediately.
Depending on the version the start-up bleeding valves EB 3.50 (PN 6-40) or EB 3.52 (PN 16) can be employed as main valve and for continuous bleeding and venting the types EB 1.12 or EB 1.32 with a nominal width of G 3/4 x 1/2 can be used.
Details concerning materials and dimensions can be found on the corresponding data sheets.

## Standard

» EB 3.52 up to DN 100 completely made of stainless steel

## Options

» Various seal materials suitable for your medium
» Rubber or plastic coating for corrosive fluids
» non-return valve to avoid venting
» Special connections: Aseptic, ANSI or JIS flanges, welding ends, other connections on request
» Special versions on request

## Product



Picture similar

## Technical specification

For more information see the attachment.

Mankenberg GmbH | Spenglerstrasse 99 | D-23556 Luebeck | Germany

Please send us your enquiry and allow us to advise you. Special designs on request.
The pressure has always been indicated as overpressure. Mankenberg reserves the right to alter technical specifications without notice.

# Bleeding and venting valve EB 6.54

Combined bleeding valve for small to very high flow rates

## Materials

Depending on the version the start-up bleeding valves EB 3.50 (PN 6-40) or EB 3.52 (PN 16) can be employed as main valve and for continuous bleeding and venting the types EB 1.12 or EB 1.32 with a nominal width of G 3/4 x 1/2 can be used.
Details concerning materials and dimensions can be found on the corresponding data sheets.

## Dimensions and weights

Depending on the version the start-up bleeding valves EB 3.50 (PN 6-40) or EB 3.52 (PN 16) can be employed as main valve and for continuous bleeding and venting the types EB 1.12 or EB 1.32 with a nominal width of G 3/4 x 1/2 can be used.
Details concerning dimensions can be found on the corresponding data sheets.

| Customs tariff number |
| --- |
| 84818059 |

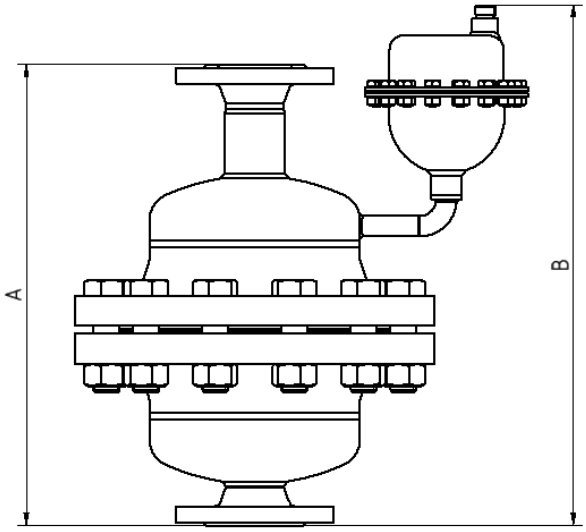


Mankenberg GmbH | Spenglerstrasse 99 | D-23556 Luebeck | Germany

Please send us your enquiry and allow us to advise you. Special designs on request.
The pressure has always been indicated as overpressure. Mankenberg reserves the right to alter technical specifications without notice.

# Bleeding and venting valve EB 6.54

Combined bleeding valve for small to very high flow rates

## Flow rate

**Air flow rate for start-up bleeding [Nm³/h] with EB 3.52 basis**

| Δp bar | nominal diameter DN | | | | | | |
|---|---|---|---|---|---|---|---|
| | 25 | 32 | 40 | 50 | 65 | 80 | 100 |
| 0.05 | 52 | 90 | 125 | 217 | 378 | 543 | 790 |
| 0.1 | 73 | 126 | 177 | 307 | 534 | 767 | 1117 |
| 0.2 | 104 | 178 | 250 | 435 | 755 | 1085 | 1580 |
| 0.3 | 127 | 219 | 306 | 532 | 925 | 1330 | 1935 |

**Air flow rate for start-up bleeding [Nm³/h] with EB 3.50 basis**

| Δp bar | nominal diameter DN | | | | | |
|---|---|---|---|---|---|---|
| | 100 | 125 | 150 | 200 | 250 | 300 |
| 0.05 | 971 | 1604 | 2236 | 3948 | 5783 | 7572 |
| 0.1 | 1374 | 2268 | 3162 | 5583 | 8178 | 10708 |
| 0.2 | 1940 | 3210 | 4470 | 7900 | 11570 | 1510 |
| 0.3 | 2380 | 3930 | 5480 | 9670 | 14165 | 18550 |

**Air flow continuous bleeding [Nm³/h] EB 1.12 or EB 1.32, G 3/4**

| Δp bar | Pressure ranges bar * | | |
|---|---|---|---|
| | 0 - 2 | 0 - 6 | 0 - 16 |
| 0.1 | 3.1 | 1 | 0.3 |
| 0.2 | 4.4 | 1.4 | 0.4 |
| 0.5 | 6.8 | 2.2 | 0.6 |
| 1 | 8.6 | 2.8 | 0.7 |
| 2 | 12 | 4.2 | 1 |
| 4 | | 7 | 1.7 |
| 6 | | 9.8 | 2.4 |
| 8 | | | 3.1 |
| 10 | | | 3.8 |
| 12 | | | 4.5 |
| 16 | | | 5.9 |
| > 16 | on request | | |

**Air flow rate for venting [Nm³/h] with EB 3.52 basis**

| Δp bar | nominal diameter DN | | | | | | |
|---|---|---|---|---|---|---|---|
| | 25 | 32 | 40 | 50 | 65 | 80 | 100 |
| 0.1 | 69 | 120 | 167 | 291 | 507 | 728 | 1060 |
| 0.2 | 93 | 160 | 223 | 390 | 675 | 970 | 1410 |
| 0.3 | 106 | 183 | 255 | 445 | 775 | 1110 | 1620 |
| 0.4 | 114 | 195 | 2758 | 475 | 825 | 1185 | 1730 |

**Air flow rate for venting [Nm³/h] EB 3.50 basis**

| Δp bar | nominal diameter DN | | | | | |
|---|---|---|---|---|---|---|
| | 100 | 125 | 150 | 200 | 250 | 300 |
| 0.1 | 1300 | 2150 | 3000 | 5300 | 7760 | 10160 |
| 0.2 | 1740 | 2870 | 4000 | 7060 | 10345 | 13545 |
| 0.3 | 1990 | 3290 | 4580 | 8090 | 11850 | 15520 |
| 0.4 | 2130 | 3515 | 4900 | 8650 | 12670 | 16590 |

Mankenberg GmbH | Spenglerstrasse 99 | D-23556 Luebeck | Germany

Please send us your enquiry and allow us to advise you. Special designs on request.
The pressure has always been indicated as overpressure. Mankenberg reserves the right to alter technical specifications without notice.

Mankenberg GmbH
Spenglerstrasse 99
D-23556 Luebeck | Germany
Phone: +49 (0) 451-8 79 75 0
Fax: +49 (0) 451-8 79 75 99
info@mankenberg.de
www.mankenberg.com

NIVEAUREGELUNG

# Be- und Entlüfter EB 6.54

Kombientlüfter für geringe bis sehr große Durchsätze

## Technische Daten

| | |
|---|---|
| Anschluss DN | 25 - 300 |
| Nenndruck PN | 6 - 40 |
| Arbeitsdruck | 0,3 - 40 bar |
| Durchsatz | 18550 Nm³/h |
| Temperatur | 130 °C |
| Medium | Flüssigkeiten |

## Beschreibung

Be- und Entlüfter leiten Luft oder Gase aus Anlagen oder Rohrleitungen ohne Fremdenergie ab. Beim Entleeren der Anlagen arbeiten sie als Belüfter, dies kann durch ein Rückschlagventil verhindert werden.
EB 6.54 ist ein kombinierter Anfahr-, Dauerbe- und Entlüfter mit Schwimmersteuerung bestehend aus einem Hauptventil für die Anfahrentlüftung und einem seitlich angebauten Dauerbe- und Entlüfter. Die Ventilkegel sind weichdichtend ausgeführt, der Mindestdruck für die Ventildichtung beträgt 0,3 bar. Auf Grund des großen Sitzquerschnittes werden große Luftmengen bei niedrigen Drücken abgeleitet. Das Hauptventil schließt, sobald es mit Flüssigkeit gefüllt ist. Fallen weitere geringe Luftmengen im Dauerbetrieb an, öffnet der Dauerbe-und Entlüfter und leitet die anfallende Luft ab. Das Hauptventil öffnet erst bei Absinken des Niveaus bei gleichzeitiger Druckentlastung. Bei entstehendem Unterdruck öffnet das Ventil sofort.
Je nach Ausführung kommen für das Hauptventil die Anfahrentlüfter EB 3.50 (PN 6 - 40) oder EB 3.52 (PN 16) und für die Dauerbe- und Entlüftung EB 1.12 oder EB 1.32 in Nennweite G 3/4 x 1/2 zum Einsatz.
Angaben zu den Werkstoffen und Abmessungen finden Sie auf den jeweiligen Datenblättern.

## Standard

» Hauptventil EB 3.52 bis DN 100 komplett aus Edelstahl

## Optionen

» Unterschiedliche Dichtungsmaterialien, passend für Ihr Medium
» Gummierung oder Kunststoffbeschichtung für aggressive Flüssigkeiten
» Rückschlagventil, um ein Belüften zu verhindern
» Sonderanschlüsse:
Aseptik-, ANSI- oder JIS-Flansche, Schweißenden, andere Anschlüsse auf Anfrage
» Sonderausführungen auf Anfrage

## Produkt



Abbildung ähnlich

## Technische Spezifikation

Weitere Informationen finden Sie im Anhang.

Mankenberg GmbH | Spenglerstraße 99 | D-23556 Lübeck | Germany

# Be- und Entlüfter EB 6.54

Kombientlüfter für geringe bis sehr große Durchsätze

## Werkstoffe

Je nach Ausführung kommen für das Hauptventil die Anfahrentlüfter EB 3.50 (PN 6 -40) oder EB 3.52 (PN 16) und für die Dauerbe- und Entlüftung EB 1.12 oder EB 1.32 in Nennweite G 3/4 x 1/2 zum Einsatz.
Angaben zu den Werkstoffen finden Sie auf den jeweiligen Datenblättern.

## Abmessungen und Gewichte

Je nach Ausführung kommen für das Hauptventil die Anfahrentlüfter EB 3.50 (PN 6 -40) oder EB 3.52 (PN 16) und für die Dauerbe- und Entlüftung EB 1.12 oder EB 1.32 in Nennweite G 3/4 x 1/2 zum Einsatz.
Angaben zu den Abmessungen finden Sie auf den jeweiligen Datenblättern.

| Zolltarifnummer |
| --- |
| 84818059 |

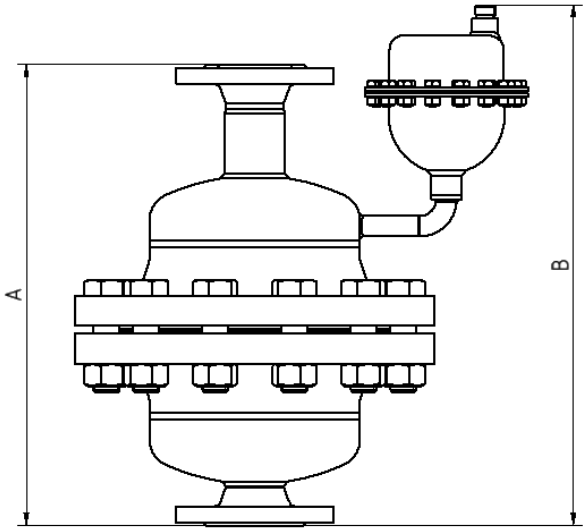


Mankenberg GmbH | Spenglerstraße 99 | D-23556 Lübeck | Germany

# Be- und Entlüfter EB 6.54

Kombientlüfter für geringe bis sehr große Durchsätze

## Durchsatz

**Luftdurchsatz Anfahrentlüftung [Nm³/h] Basis EB 3.52**

| Δp bar | Nennweite DN | | | | | | |
|---|---|---|---|---|---|---|---|
| | 25 | 32 | 40 | 50 | 65 | 80 | 100 |
| 0,05 | 52 | 90 | 125 | 217 | 378 | 543 | 790 |
| 0,1 | 73 | 126 | 177 | 307 | 534 | 767 | 1117 |
| 0,2 | 104 | 178 | 250 | 435 | 755 | 1085 | 1580 |
| 0,3 | 127 | 219 | 306 | 532 | 925 | 1330 | 1935 |

**Luftdurchsatz Anfahrentlüftung [Nm³/h] Basis EB 3.50**

| Δp bar | Nennweite DN | | | | | |
|---|---|---|---|---|---|---|
| | 100 | 125 | 150 | 200 | 250 | 300 |
| 0,05 | 971 | 1604 | 2236 | 3948 | 5783 | 7572 |
| 0,1 | 1374 | 2268 | 3162 | 5583 | 8178 | 10708 |
| 0,2 | 1940 | 3210 | 4470 | 7900 | 11570 | 1510 |
| 0,3 | 2380 | 3930 | 5480 | 9670 | 14165 | 18550 |

**Lufturchsatz Dauerentlüftung [Nm³/h] EB 1.12 oder EB 1.32, G 3/4**

| Δp bar | Druckbereiche [bar] | | |
|---|---|---|---|
| | 0 - 2 | 0 - 6 | 0 - 16 |
| 0,1 | 3,1 | 1 | 0,3 |
| 0,2 | 4,4 | 1,4 | 0,4 |
| 0,5 | 6,8 | 2,2 | 0,6 |
| 1 | 8,6 | 2,8 | 0,7 |
| 2 | 12 | 4,2 | 1 |
| 4 | | 7 | 1,7 |
| 6 | | 9,8 | 2,4 |
| 8 | | | 3,1 |
| 10 | | | 3,8 |
| 12 | | | 4,5 |
| 16 | | | 5,9 |
| > 16 | auf Anfrage | | |

**Belüftung Luftdurchsatz [Nm³/h] Basis EB 3.52**

| Δp bar | Nennweite DN | | | | | | |
|---|---|---|---|---|---|---|---|
| | 25 | 32 | 40 | 50 | 65 | 80 | 100 |
| 0,1 | 69 | 120 | 167 | 291 | 507 | 728 | 1060 |
| 0,2 | 93 | 160 | 223 | 390 | 675 | 970 | 1410 |
| 0,3 | 106 | 183 | 255 | 445 | 775 | 1110 | 1620 |
| 0,4 | 114 | 195 | 2758 | 475 | 825 | 1185 | 1730 |

**Belüftung Luftdurchsatz [Nm³/h] Basis EB 3.50**

| Δp bar | Nennweite DN | | | | | |
|---|---|---|---|---|---|---|
| | 100 | 125 | 150 | 200 | 250 | 300 |
| 0,1 | 1300 | 2150 | 3000 | 5300 | 7760 | 10160 |
| 0,2 | 1740 | 2870 | 4000 | 7060 | 10345 | 13545 |
| 0,3 | 1990 | 3290 | 4580 | 8090 | 11850 | 15520 |
| 0,4 | 2130 | 3515 | 4900 | 8650 | 12670 | 16590 |

Mankenberg GmbH | Spenglerstraße 99 | D-23556 Lübeck | Germany

Sprechen Sie uns an und lassen Sie sich beraten. Alle Druckangaben als Überdruck angegeben. Sonderausführungen auf Anfrage. Technische Änderungen vorbehalten.

Mankenberg GmbH
Spenglerstraße 99
D-23556 Lübeck | Germany
Phone: +49 (0) 451-8 79 75 0
Fax: +49 (0) 451-8 79 75 99
info@mankenberg.de
www.mankenberg.com

液位调节

# 通排气阀 EB 6.54

小到超大流量的联合排气阀

## 技术参数

| | |
|---|---|
| 接口 DN | 25 - 300 |
| 公称压力PN | 6 - 40 |
| 工作压力 | 0,3 - 40 bar |
| 通过量 | 18550 Nm³/h |
| 温度 | 130 °C |
| 介质 | 液体 |

## 描述

通排气阀不借助外部能量将空气或气体导出设备或管道。在设备清空时作为通气阀使用，此功能可通过一个止回阀来阻止。
**EB 6.54**是浮球控制的启动和连续联合通排气阀，由进行启动排气的主阀和安装在侧面的连续通排气阀组成。阀锥采用软密封, 阀门密闭的最小压力为**0,3 bar**。
因大阀座截面,使很大气量能在低压力下排放。一旦液体灌入，主阀关闭。持续运行中若仍有少量空气进入，连续通排气阀打开，排出进入的气体。液位下降且泄压时，主阀才打开。阀门在负压出现时立即开启。
据设计不同，主阀采用启动排气阀 **EB 3.50 (PN 6 -40)** 或 **EB 3.52 (PN 16)**，连续通排气阀采用 **EB 1.12** 或 **EB 1.32** 公称直径 **G 3/4 x 1/2**。
材料和尺寸的信息请见相应的数据页。

## 标准配置

» EB 3.52 至 DN 100 整体采用不锈钢

## 可选配置

» 不同的密封材料，适于不同介质
» 针对腐蚀性液体的橡胶或塑料涂层
» 防止排气的止回阀
» 特殊接口: 无菌，ANSI或JIS法兰，焊接管，其它接口请垂询
» 特殊设计请垂询

## 产品



类似插图

## 技术参数

更多信息请参见附件。

Mankenberg GmbH | Sprenglerstrasse 99 | D-23556 Luebeck | Germany

## 材料

据设计不同，主阀采用启动排气阀 EB 3.50 (PN 6 -40) 或 EB 3.52 (PN 16)，连续通排气阀采用 EB 1.12 或 EB 1.32 公称直径 G 3/4 x 1/2。
材料和尺寸的信息请见相应的数据页。

## 尺寸，重量

据设计不同，主阀采用启动排气阀 EB 3.50 (PN 6 -40) 或 EB 3.52 (PN 16)，连续通排气阀采用 EB 1.12 或 EB 1.32 公称直径 G 3/4 x 1/2。
有关尺寸，请参阅相应的数据表。

| 税务编号 |
| --- |
| 84818059 |

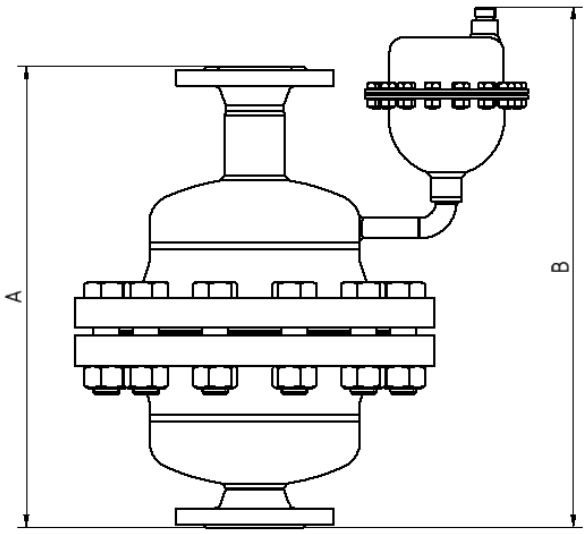


Mankenberg GmbH | Sprenglerstrasse 99 | D-23556 Luebeck | Germany

## 通过量

**启动排气量[Nm³/h]主阀EB 3.52**

| Δp bar | 公称直径 DN | | | | | | |
|---|---|---|---|---|---|---|---|
| | 25 | 32 | 40 | 50 | 65 | 80 | 100 |
| 0,05 | 52 | 90 | 125 | 217 | 378 | 543 | 790 |
| 0,1 | 73 | 126 | 177 | 307 | 534 | 767 | 1117 |
| 0,2 | 104 | 178 | 250 | 435 | 755 | 1085 | 1580 |
| 0,3 | 127 | 219 | 306 | 532 | 925 | 1330 | 1935 |

**启动排气量[Nm³/h]主阀EB 3.50**

| Δp bar | 公称直径 DN | | | | | |
|---|---|---|---|---|---|---|
| | 100 | 125 | 150 | 200 | 250 | 300 |
| 0,05 | 971 | 1604 | 2236 | 3948 | 5783 | 7572 |
| 0,1 | 1374 | 2268 | 3162 | 5583 | 8178 | 10708 |
| 0,2 | 1940 | 3210 | 4470 | 7900 | 11570 | 1510 |
| 0,3 | 2380 | 3930 | 5480 | 9670 | 14165 | 18550 |

**启动排气量[Nm³/h] EB 1.12 或EB 1.32 G 3/4**

| Δp bar | 压力范围bar * | | |
|---|---|---|---|
| | 0 - 2 | 0 - 6 | 0 - 16 |
| 0,1 | 3,1 | 1 | 0,3 |
| 0,2 | 4,4 | 1,4 | 0,4 |
| 0,5 | 6,8 | 2,2 | 0,6 |
| 1 | 8,6 | 2,8 | 0,7 |
| 2 | 12 | 4,2 | 1 |
| 4 | | 7 | 1,7 |
| 6 | | 9,8 | 2,4 |
| 8 | | | 3,1 |
| 10 | | | 3,8 |
| 12 | | | 4,5 |
| 16 | | | 5,9 |
| 16 | 可根据要求提供 | | |

**通风气流[Nm³/h]基本EB 3.52**

| Δp bar | 公称直径 DN | | | | | | |
|---|---|---|---|---|---|---|---|
| | 25 | 32 | 40 | 50 | 65 | 80 | 100 |
| 0,1 | 69 | 120 | 167 | 291 | 507 | 728 | 1060 |
| 0,2 | 93 | 160 | 223 | 390 | 675 | 970 | 1410 |
| 0,3 | 106 | 183 | 255 | 445 | 775 | 1110 | 1620 |
| 0,4 | 114 | 195 | 2758 | 475 | 825 | 1185 | 1730 |

**通气量[Nm³/h]主阀EB 3.50**

| Δp bar | 公称直径 DN | | | | | |
|---|---|---|---|---|---|---|
| | 100 | 125 | 150 | 200 | 250 | 300 |
| 0,1 | 1300 | 2150 | 3000 | 5300 | 7760 | 10160 |
| 0,2 | 1740 | 2870 | 4000 | 7060 | 10345 | 13545 |
| 0,3 | 1990 | 3290 | 4580 | 8090 | 11850 | 15520 |
| 0,4 | 2130 | 3515 | 4900 | 8650 | 12670 | 16590 |

Mankenberg GmbH | Sprenglerstrasse 99 | D-23556 Luebeck | Germany

请务必重视说明书、专业知识和安全提示。所有压力数据均为表压。保留技术上的变更权。

Mankenberg GmbH
Sprenglerstrasse 99
D-23556 Luebeck | Germany
Phone: +49 (0) 451-8 79 75 0
Fax: +49 (0) 451-8 79 75 99
info@mankenberg.de
www.mankenberg.com