KOHOUT TLAKOMĚROVÝ S NÁTRUBKEM A ČEPEM



PN 6

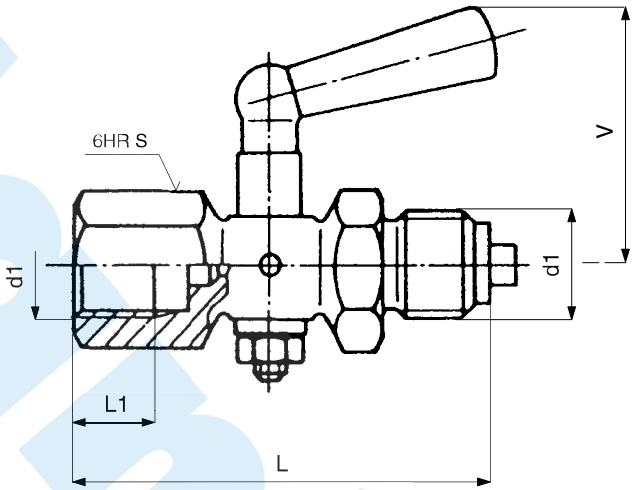

Připojovací a stavební rozměry

d	L	L1	V	S	kg	Objednací číslo
M 12 × 1,5	51	10	32	17	0,07	121 0200
G 1/4	51	10	32	17	0,07	121 0199

Použití

Pro připojení tlakoměru s plochým těsněním. Kohout není způsobilý k regulaci. Kohout lze použít pro vodu a vzduch při:

Teplota [°C]	Tlak [MPa]
50	0,6

Po dohodě s výrobcem jej lze použít i pro jiná neagresivní média.

Technický popis

Těleso kohoutu je obrobek z tyče, kužel je přidržován zdola maticí. Tlakoměrový kohout je armatura sloužící k uzavření průtoku provozní látky. Po uzavření kohoutu slouží k vypuštění provozní látky mezi kohoutem a tlakoměrem odvzdušňovací otvor v tělese. Na kuželu jsou vyznačeny rýhy, udávající směr vrtání pro obsluhu kohoutu.

Materiál

Těleso, kužel	mosaz
Rukojeť	plast

Zkoušení

Kohout je zkoušen podle ČSN 13 3060, část 2.

Ovládání

Rukojetí.

Montáž

Kohout lze montovat v libovolné poloze. Těleso je nutno při montáži nastavit tak, aby při profukování a odvzdušňování nemohlo dojít ke zranění obsluhy provozní látkou.

Připojení

Kohout je připojen pomocí nátrubku a čepu.
Připojovací a stavební rozměry jsou uvedeny v tabulce.

Objednávání

Nutné údaje pro objednávku:
– jmenovitý tlak (PN)
– připojení
– provozní médium
– skutečná maximální provozní teplota média [°C]
– skutečný maximální provozní přetlak [MPa]

Pracovní polohy

Odvzdušnění

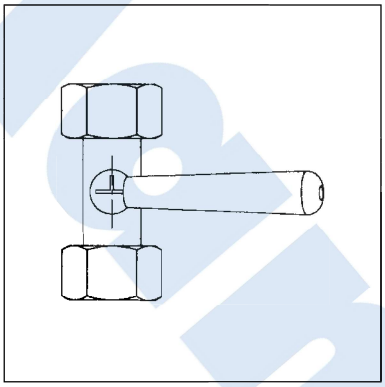

nulová poloha
přívod uzavřen

Provoz

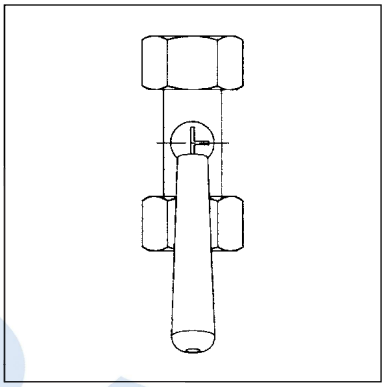

tlakoměr pod tlakem
přívod otevřen

Vypouštění

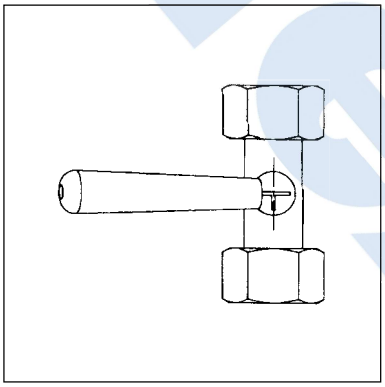

tlakoměr uzavřen
přívod otevřen
provozní tekutina uniká ven

Mantex a.s.