ELIMINATEUR D'AIR FONTE GS TYPE HA52

CARACTERISTIQUES

Le purgeur à flotteur HA52 permet d'éliminer l'air ou un gaz incondensable d'un circuit de liquide. Sa présence améliore la circulation du fluide dans les tuyauteries, empêche l'apparition de bruits et de corrosion et protège les pompes de circulation. Fabriqué en fonte GS, le HA 52 convient pour un grand nombre d'applications. Il doit être installé en position verticale en point haut du volume à purger.



MODELES DISPONIBLE

Raccordement point bas : G 3/4''
Raccordement évent : G 1/2"

LIMITES D'EMPLOI

Pression calcul corps :	16 bar
PS fluide :	14 bar
TS fluide :	-10 °C / +200 °C

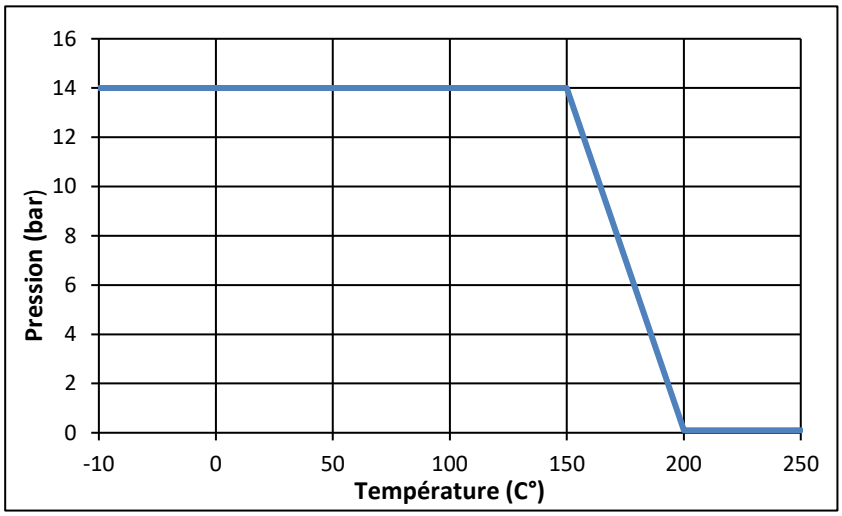

DIRECTIVES ET NORMES DE CONSTRUCTION

OBJET	Norme
Directive CE pression 2014/68	**G 3/4"** : A4 § 3 non soumis
Nuances de la fonte	EN 1503-3
Raccordement taraudé	ISO 228

Informations données à titre indicatif et sous réserve de modifications éventuelles

SECTORIEL S.A.
45 rue du Ruisseau
38290 SAINT QUENTIN-FALLAVIER – FRANCE
Tél : +33 4 74 94 90 70 - Fax : +33 4 74 94 13 95
www.sectoriel.com / Email : sectoriel@sectoriel.fr

ELIMINATEUR D'AIR FONTE GS TYPE HA52

DIMENSIONS (mm) ET POIDS (kg)

DN	A	B	Poids (Kg)
3/4"	122	134	2,8

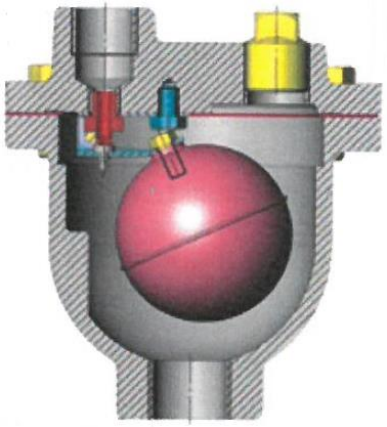

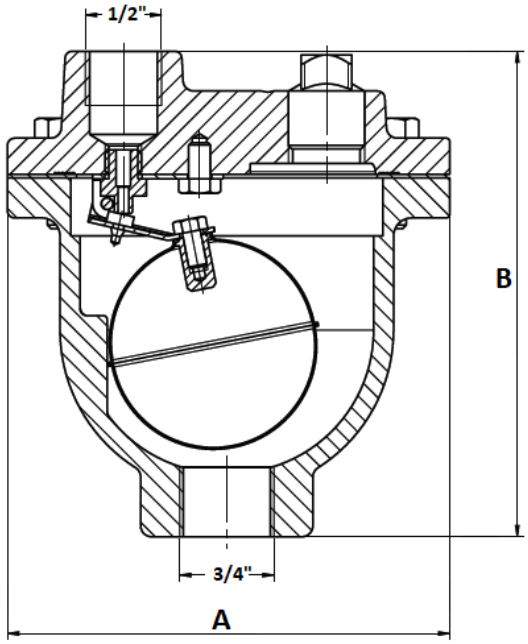

CONSTRUCTION

N°	Désignation	Matière
1	Couvercle	Fonte GS EN-GJS-400-18
2	Joint de couvercle	Graphite
3	Corps	Fonte GS EN-GJS-400-18
4	Flotteur	Acier inoxydable AISI 316L
5	Levier de flotteur	Acier inoxydable AISI 304
6	Orifice de purge	Viton
7	Boulon	Acier inoxydable AISI 304
8	Axe flotteur	Acier inoxydable AISI 304
9	Support bras flotteur	Acier inoxydable AISI 304
10	Boulon M6	Acier inoxydable AISI 304
11	Siège	Acier inoxydable AISI 304
12	Bouchon	Acier carbone St 37.2
13	Boulon M8	Acier

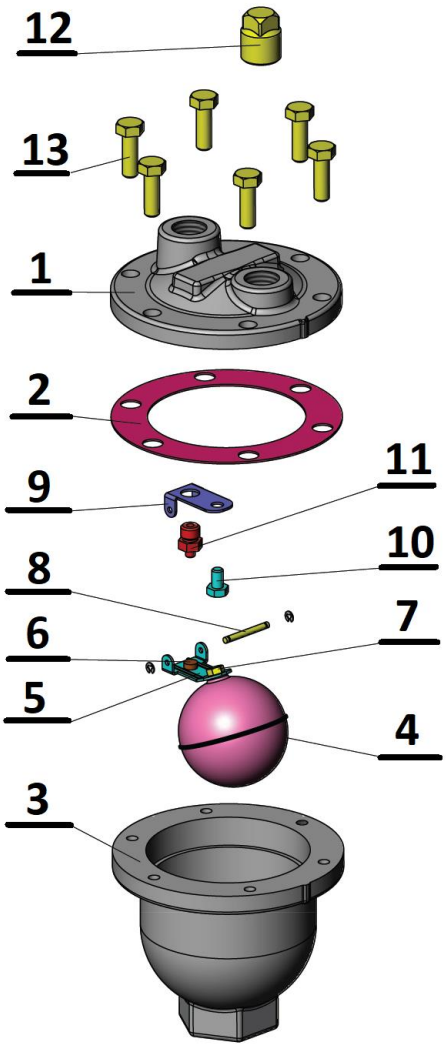

Informations données à titre indicatif et sous réserve de modifications éventuelles

SECTORIEL S.A.
45 rue du Ruisseau
38290 SAINT QUENTIN-FALLAVIER – FRANCE
Tél : +33 4 74 94 90 70 - Fax : +33 4 74 94 13 95
www.sectoriel.com / Email : sectoriel@sectoriel.fr

ELIMINATEUR D'AIR FONTE GS TYPE HA52

COURBE DE DEBIT DE PURGE (dm3 /s)

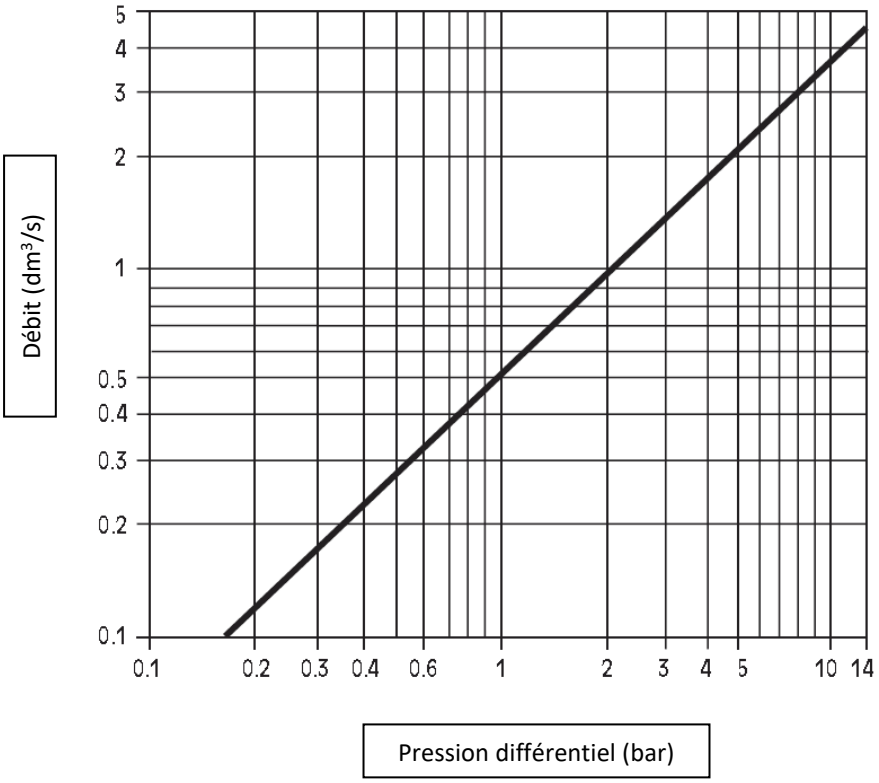

INSTALLATION

Le purgeur HA52 doit être installé sur une tuyauterie verticale en point haut par rapport au réseau à purger. En amont, il est recommandé d'installer un robinet de sectionnement en 3/4" passage intégral. Respecter le sens de montage du purgeur. Sortie excentrée sur le dessus. La sortie du purgeur doit être de préférence canalisée vers un endroit sans danger.

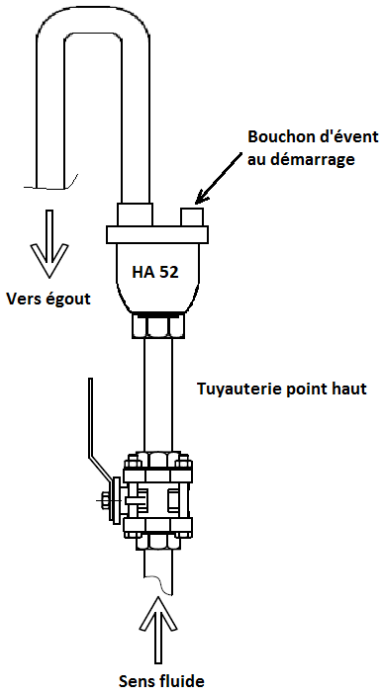

Informations données à titre indicatif et sous réserve de modifications éventuelles

ENTRETIEN

Il n'est pas nécessaire de déposer le purgeur pour procéder à son entretien.

1 - Fermer le robinet d'isolation en amont du purgeur.
2 - Vidanger la tuyauterie aval.
3 - S'assurer de l'absence de pression et de température.
4 - Dévisser les 6 Vis repère 13 et retirer le couvercle repère 1.
5 - Vérifier l'état du flotteur repère 4, de l'ensemble du mécanisme et particulièrement l'état du siège repère 11.
Nettoyer et remplacer les pièces endommagées si nécessaire.
6 - Remonter le couvercle repère 1 en changeant le joint de corps repère 2.

PIECES DETACHEES

DN (Taraudé)	Joint de corps	Joint purgeur	Flotteur	Mécanisme interne
3/4"	981205	981293	981254	981244

Informations données à titre indicatif et sous réserve de modifications éventuelles