ELIMINATEUR D'AIR LAITON TYPE 501C

CARACTERISTIQUES

Le purgeur à flotteur type 501 C permet d'éliminer l'air ou un gaz non condensable d'un circuit de liquide. Sa présence améliore la circulation du fluide dans les tuyauteries, empêche l'apparition de bruits et de corrosion et protège les pompes de circulation. Fabriqué en laiton, le 501 C présente une grande capacité de purge. Il convient pour des réseaux de liquides jusqu'à 6 bar.



MODELES DISPONIBLE

Raccordement point bas : G 3/4''.
Raccordement évent : G 3/8''.
Teneur maxi en glycol : 50%.

LIMITES D'EMPLOI

Pression calcul corps :	16 bar
PS fluide :	6 bar
TS fluide :	-20 °C / +120 °C

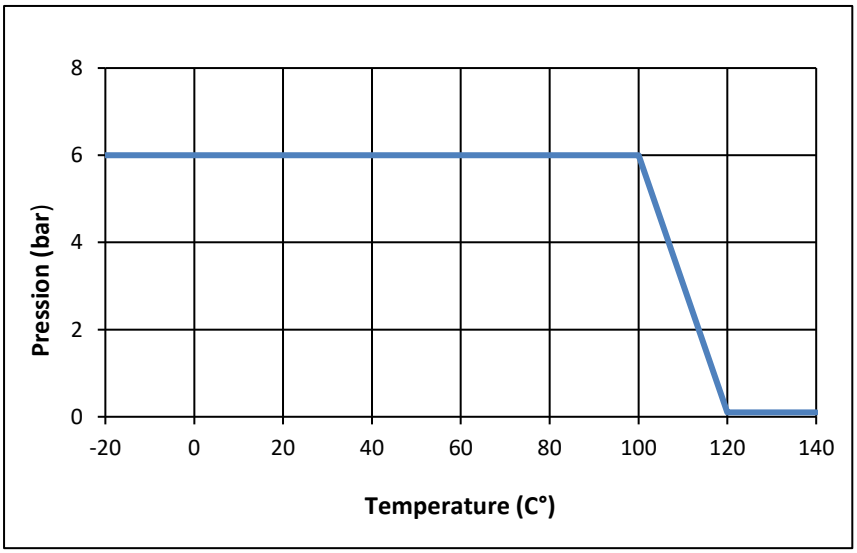

DIRECTIVES ET NORMES DE CONSTRUCTION

OBJET	Norme
Directive CE pression 2014/68	**G 3/4"** : A4 § 3 non soumis
Nuances du laiton	EN 1503-4
Raccordement taraudé	ISO 228

Informations données à titre indicatif et sous réserve de modifications éventuelles

SECTORIEL S.A.
45 rue du Ruisseau
38290 SAINT QUENTIN-FALLAVIER – FRANCE
Tél : +33 4 74 94 90 70 - Fax : +33 4 74 94 13 95
www.sectoriel.com / Email : sectoriel@sectoriel.fr

ELIMINATEUR D'AIR LAITON TYPE 501C

DIMENSIONS (mm) ET POIDS (kg)

DN	A	B	C	D	E	F	Poids (Kg)
3/4"	3/8"	3/4"	Ex 40	Ø97	158	135	3

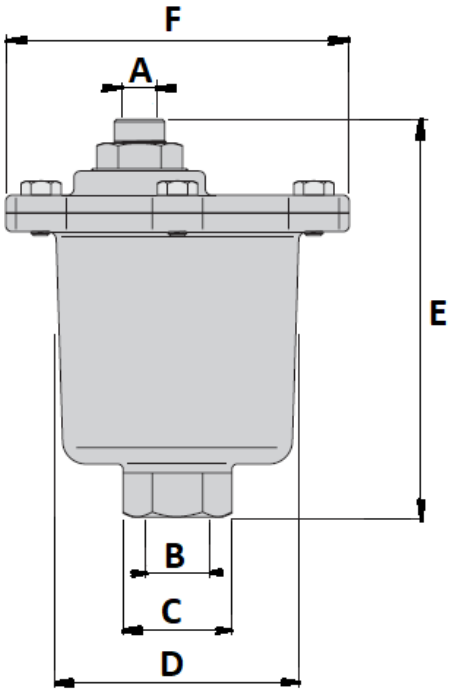

CONSTRUCTION

N°	Désignation	Matière	N°	Désignation	Matière
1	Evacuation de l'air		7	Tête de pointeau	Viton
2	Grille de protection	Acier inoxydable	8	Pointeau	Acier inoxydable
3	Joint torique O-ring	EPDM	9	Ressort	Acier inoxydable
4	Boulon	Acier inoxydable	10	Filtre	Acier inoxydable
5	Couvercle	Laiton CW 617N	11	Corps	Laiton CW 617N
6	Joint torique O-ring	EPDM	12	Flotteur	Acier inoxydable

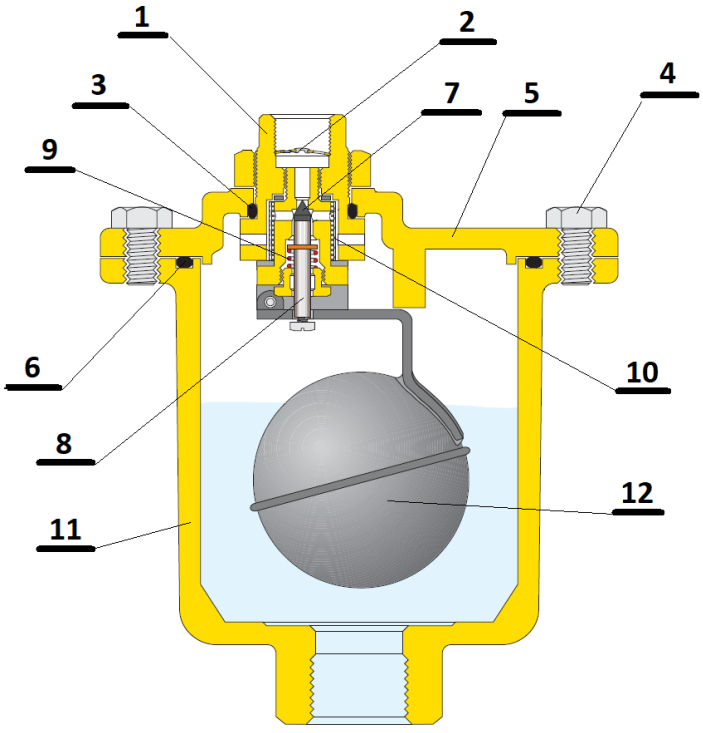

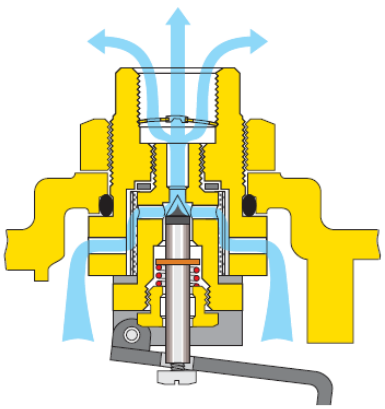

Détail mécanisme avec filtre

Informations données à titre indicatif et sous réserve de modifications éventuelles

SECTORIEL S.A.
45 rue du Ruisseau
38290 SAINT QUENTIN-FALLAVIER – FRANCE
Tél : +33 4 74 94 90 70 - Fax : +33 4 74 94 13 95
www.sectoriel.com / Email : sectoriel@sectoriel.fr

ELIMINATEUR D'AIR LAITON TYPE 501C

COURBE DE DEBIT DE PURGE (N. l/s)

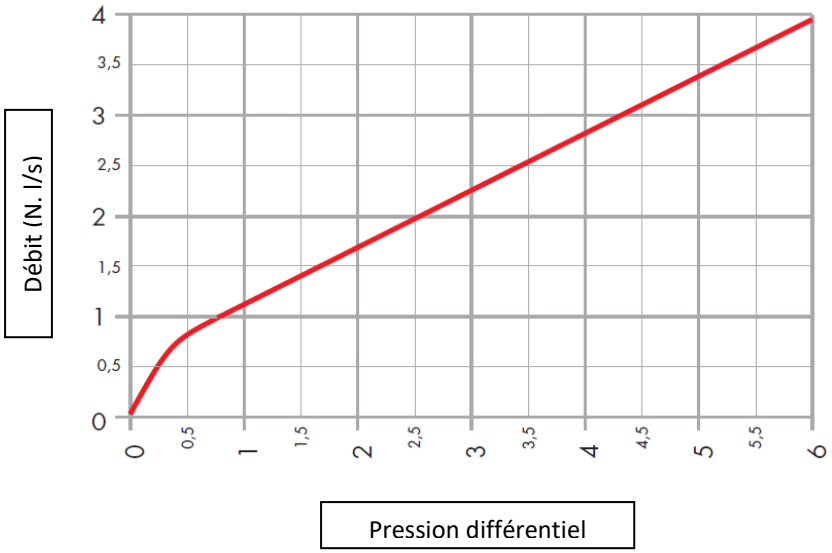

INSTALLATION

Le purgeur 501C doit être installé sur une tuyauterie verticale en point haut par rapport au réseau à purger. En amont, il est recommandé d'installer un robinet de sectionnement en 3/4" passage intégral. Respecter le sens de montage du purgeur. Sortie excentrée sur le dessus. La sortie du purgeur doit être de préférence canalisée vers un endroit sans danger.

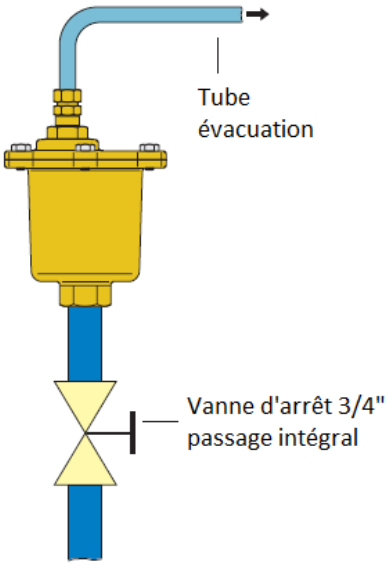

ENTRETIEN

Il n'est pas nécessaire de déposer le purgeur pour procéder à son entretien.

1 - Fermer le robinet d'isolation en amont du purgeur.
2 - Vidanger la tuyauterie aval.
3 - S'assurer de l'absence de pression et de température.
4 - Dévisser les 6 Vis (rep 4) et retirer le couvercle (rep 5).
5 - Vérifier l'état du flotteur (rep 12, de l'ensemble du mécanisme et particulièrement l'état du siège.
Nettoyer et remplacer les pièces endommagées si nécessaire.
6 - Remonter le couvercle (rep 5) en changeant le joint de corps (rep 3 et rep 6).

Informations données à titre indicatif et sous réserve de modifications éventuelles