sferaco
ROBINETTERIE, COMPTEURS & RACCORDS

ISO 9001 : 2015 BUREAU VERITAS Certification

REF. 3293

CLAPET DE NON RETOUR A DISQUE INOX FEMELLE BSP SIEGE PTFE

Clapet de non-retour 2 pièces à disque inox pour les industries chimiques, pharmaceutiques, pétro-chimiques, installations hydrauliques, air comprimé, et eau.
Système à disque avec ressort, permettant un montage toutes positions.
Le corps et le disque sont en inox EN 1.4408 et l'étanchéité est assurée par un siège PTFE.
Compatible pour les atmosphères explosives, ATEX Zone 1&21 et Zone 2&22.

Ex

Certificat 3.1

CE

TÜV SÜD
PED 2014/68/UE



Dimensions :	DN1/4" à DN2"
Raccordement :	Femelle BSP
Température Mini :	-20°C
Température Maxi :	+180°C
Pression Maxi :	63 Bars
Caractéristiques :	Clapet à disque Montage toutes positions Siège PTFE
Matière :	Inox EN 1.4408

Sferaco 90 rue du Ruisseau 38297 St Quentin Fallavier Tél : 04.74.94.15.90 Fax : 04.74.95.62.08 Internet : www.sferaco.com E-mail : info@sferaco.fr

Informations données à titre indicatif et sous réserve de modifications éventuelles

CLAPET DE NON RETOUR A DISQUE INOX FEMELLE BSP SIEGE PTFE

CARACTERISTIQUES :

- Clapet 2 pièces à disque
- Montage toutes positions (respecter le sens de passage indiqué sur le corps par une flèche)
- Encombrement court
- Siège PTFE

UTILISATION :

- Industries chimiques, pharmaceutiques, pétro-chimiques, installations hydrauliques, air comprimé, eau
- Vapeur 10 bars maxi à 180°C
- Température mini admissible Ts : - 20°C
- Température maxi admissible Ts : + 180°C
- Pression maxi admissible Ps : 63 bars (voir courbe ci-dessous)

COURBE PRESSION / TEMPERATURE :

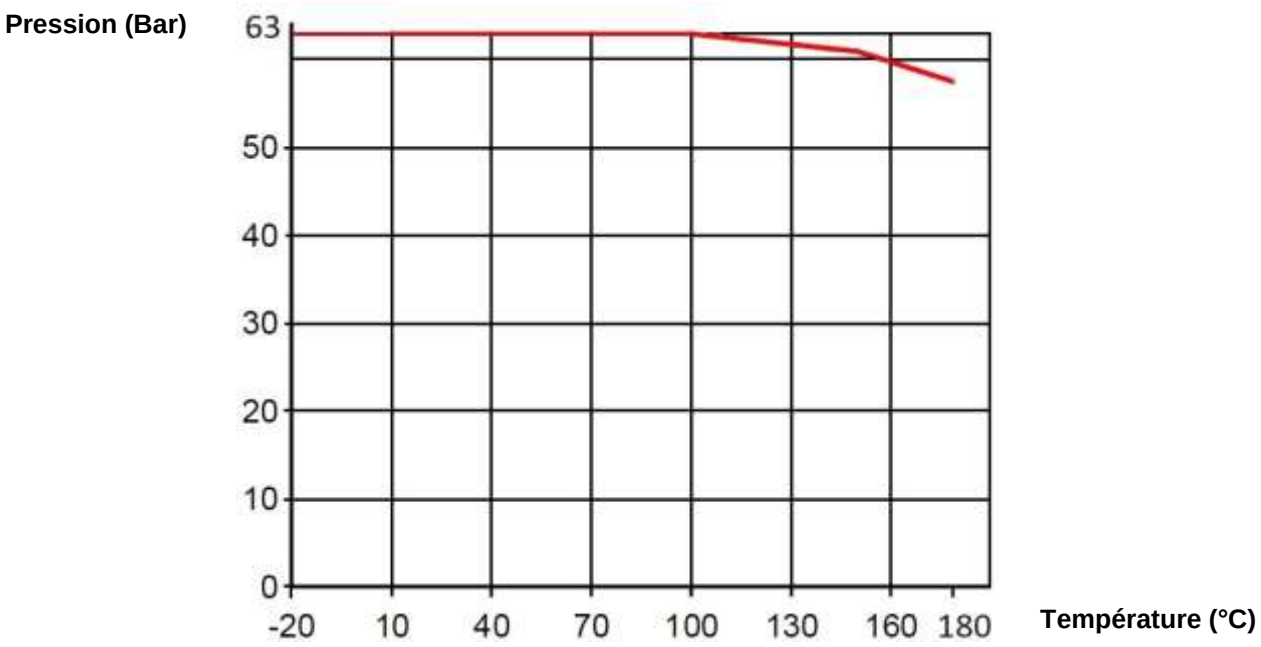

COEFFICIENT DE DEBIT Kvs (M3 / h) :

DN	1/4"	3/8"	1/2"	3/4"	1"	1"1/4	1"1/2	2"
Kvs (m3/h)	0.18	1.11	3.3	7.1	12.7	14.1	22.5	31.5

PRESSION D'OUVERTURE (en mbar) :

DN	1/4"	3/8"	1/2"	3/4"	1"	1"1/4	1"1/2	2"
Pression d'ouverture (mbar)	80/90	60/70	55/65	50/60	45/50	35/40	25/30	

Informations données à titre indicatif et sous réserve de modifications éventuelles

CLAPET DE NON RETOUR A DISQUE INOX FEMELLE BSP SIEGE PTFE

GAMME :

- Clapet à disque 2 pièces siège PTFE Femelle / femelle taraudé BSP cylindrique **Ref. 3293** du DN1/4" au DN2"

NOMENCLATURE :

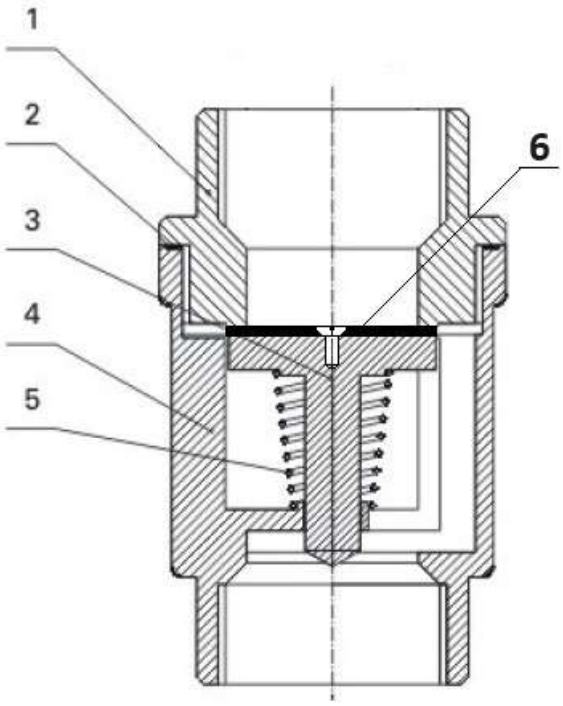

Repère	Désignation	Matériaux
1	Embout	Inox EN 1.4408
2	Joint	PTFE
3	Disque	Inox EN 1.4408
4	Corps	
5	Ressort	AISI 316
6	Siège	PTFE

Informations données à titre indicatif et sous réserve de modifications éventuelles

CLAPET DE NON RETOUR A DISQUE INOX FEMELLE BSP SIEGE PTFE

DIMENSIONS (en mm) :

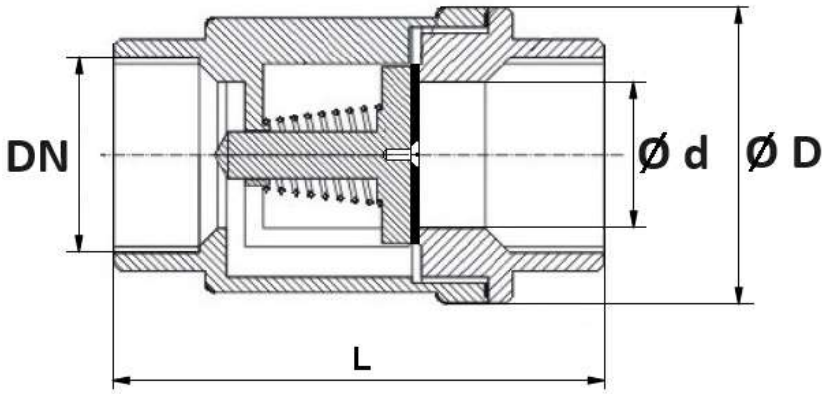

DN	1/4"	3/8"	1/2"	3/4"	1"	1"1/4	1"1/2	2"
Ø d	8	10	15	20	25	30	38	47
Ø D	30.5		37	42	48	58	70	82
L	53		56	63	74	81	91	97
Poids (Kg)	0.17	0.15	0.21	0.29	0.4	0.65	0.98	1.4
Ref.	329302	329303	329304	329305	329306	329307	329308	329309

NORMALISATIONS :

- Fabricant certifié ISO 9001 : 2015 et ISO 14001 : 2015
- DIRECTIVE 2014/68/UE : Compatible pour Liquides et Gaz du Groupe 1
  - DN1/4"-1" : Article 4, §3 (SEP), pas de marquage CE
  - DN1"1/4-2" : Catégorie de risque II, marquage CE0036
- Certificat 3.1 sur demande
- Tests d'étanchéité suivant la norme API 598, table 6
- Raccords taraudés BSP cylindrique suivant la norme ISO 7/1 Rp
- ATEX Groupe II Catégorie 2 G/2D Zone 1 & 21 Zone 2 &22 (marquage en option)

PRECONISATIONS : Les avis et conseils, les indications techniques, les propositions, que nous pouvons être amenés à donner ou à faire, n'impliquent de notre part aucune garantie. Il ne nous appartient pas d'apprécier les cahiers des charges ou descriptifs fournis.
Il appartient au client de vérifier l'adéquation entre le choix du matériel et les conditions réelles d'utilisation.

Informations données à titre indicatif et sous réserve de modifications éventuelles