CLAPET DE NON RETOUR FONTE GS A BOULE FEMELLE BSP

EVOLUTION PRODUIT

Attention nos clapets 331 évoluent

Actuellement 2 modèles sont en stock (suivant les DN) avec des dimensions et des pièces de rechanges différentes

Nouveau modèle :



Marquage :



A Terme seul le nouveau modèle sera disponible (pages 2 à 6)

sferaco
ROBINETTERIE, COMPTEURS & RACCORDS

REF. 331

CLAPET DE NON RETOUR FONTE GS A BOULE FEMELLE BSP

Clapet de non-retour à boule fonte GS pour les réseaux d'adduction, de distribution et d'évacuation d'eau.
Le corps est en fonte EN GJS-500-7 revêtu d'une peinture époxy anticorrosion et la visserie est en inox.
La trappe de visite facilite la maintenance.

Certificat 3.1

NOUVEAU MODELE



Dimensions :	DN1" à DN3"
Raccordement :	Femelle BSP
Température Mini :	-10°C
Température Maxi :	+80°C
Pression Maxi :	16 Bars
Caractéristiques :	Clapet à boule Montage horizontal ou vertical avec fluide ascendant Trappe de visite
Matière :	Corps Fonte EN GJS-500-7

Informations données à titre indicatif et sous réserve de modifications éventuelles

CLAPET DE NON RETOUR FONTE GS A BOULE FEMELLE BSP

CARACTERISTIQUES :

- Clapet à boule
- Montage vertical avec fluide ascendant ou horizontal (respecter le sens de passage indiqué sur le corps par une flèche)
- Femelle / femelle BSP
- Trappe de visite facilitant la maintenance
- Peinture époxy poudre couleur bleue RAL 5005 , épaisseur 250 microns anticorrosion
- Boulonnerie inox anticorrosion
- Contre pression minimum pour étanchéité : 1 bar

UTILISATION :

- Pour réseaux d'adduction, de distribution et d'évacuation d'eau
- Température mini admissible Ts : - 10°C
- Température maxi admissible Ts :+ 80°C
- Pression maxi admissible Ps : 16 bars

DIAGRAMME PERTES DE CHARGES :

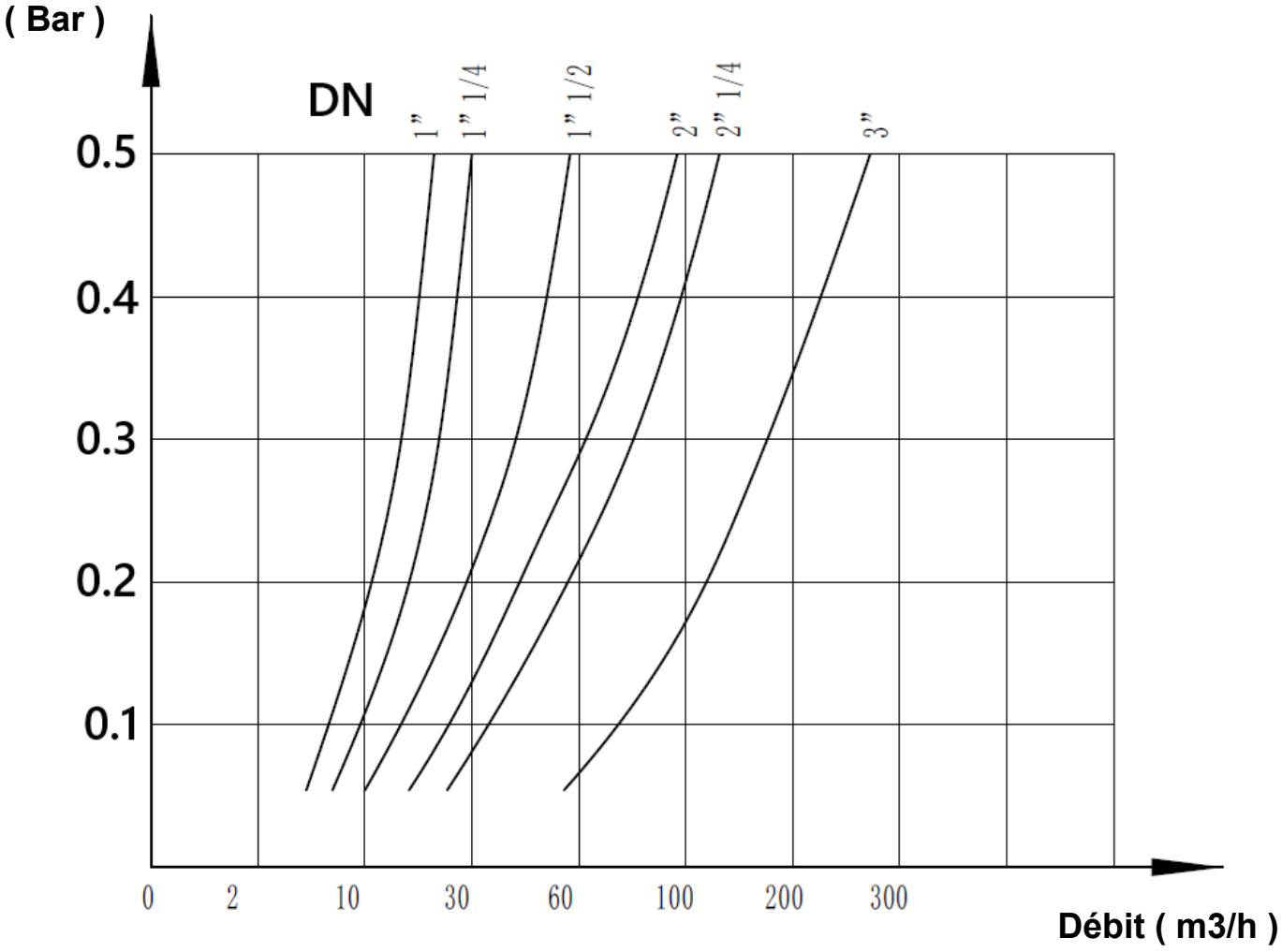

Informations données à titre indicatif et sous réserve de modifications éventuelles

CLAPET DE NON RETOUR FONTE GS A BOULE FEMELLE BSP

GAMME :

- Clapet de non-retour à boule taraudé Femelle / femelle BSP cylindrique **Ref. 331** du DN1" au 3"

NOMENCLATURE :

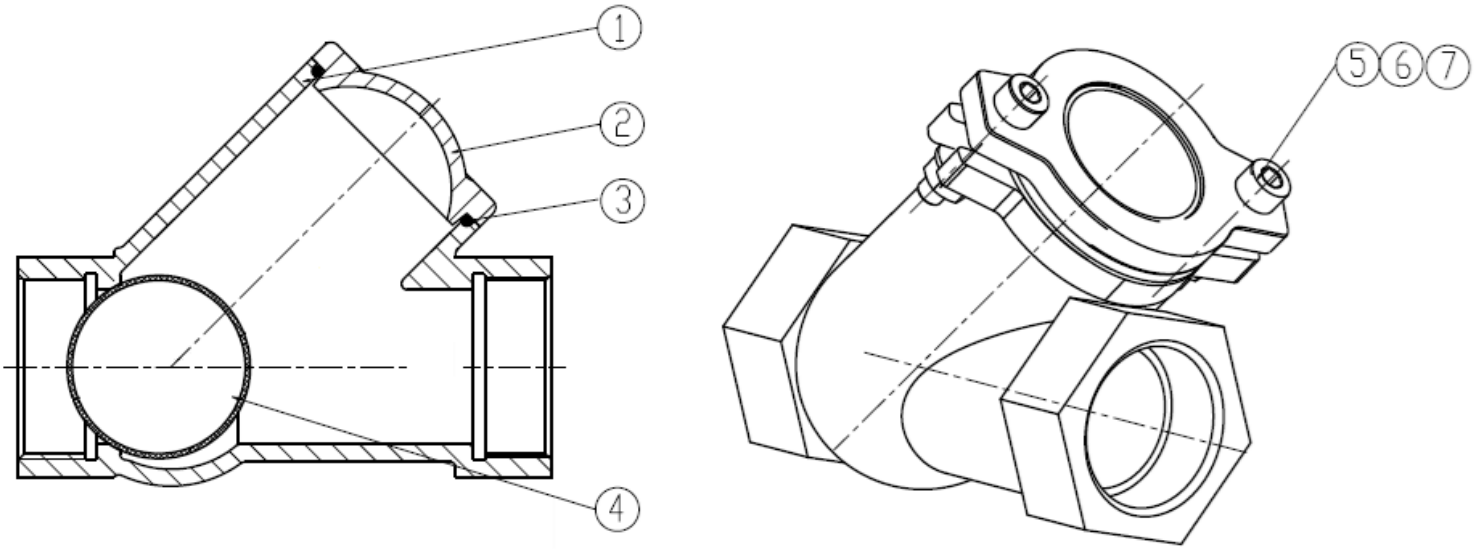

Repère	Désignation	Matériaux
1	Corps	Fonte EN-GJS-500-7
2	Chapeau	
3	Joint chapeau	NBR
4	Boule	Acier revêtu NBR
5-6-7	Boulonnerie	Inox AISI 304

REPARABILITE :



DN	Joint torique de chapeau (Repère 3)	Boule (Repère 4)
	Ref. et dimensions	Ref.
DN1"	9803780 (Ø 48.7x2.65)	9803769 (Ø 44)
DN1"1/4		
DN1"1/2	9803781 (Ø 54.5x3.55)	9803770 (Ø 49.5)
DN2"	9803782 (Ø 65x3.55)	9803771 (Ø 62)
DN2"1/2	9803784 (Ø 90x3.55)	9803772 (Ø 80)
DN3"	9803785 (Ø 107x4)	9803773 (Ø 100)

Marquage :



Informations données à titre indicatif et sous réserve de modifications éventuelles

CLAPET DE NON RETOUR FONTE GS A BOULE FEMELLE BSP

DIMENSIONS (en mm) :

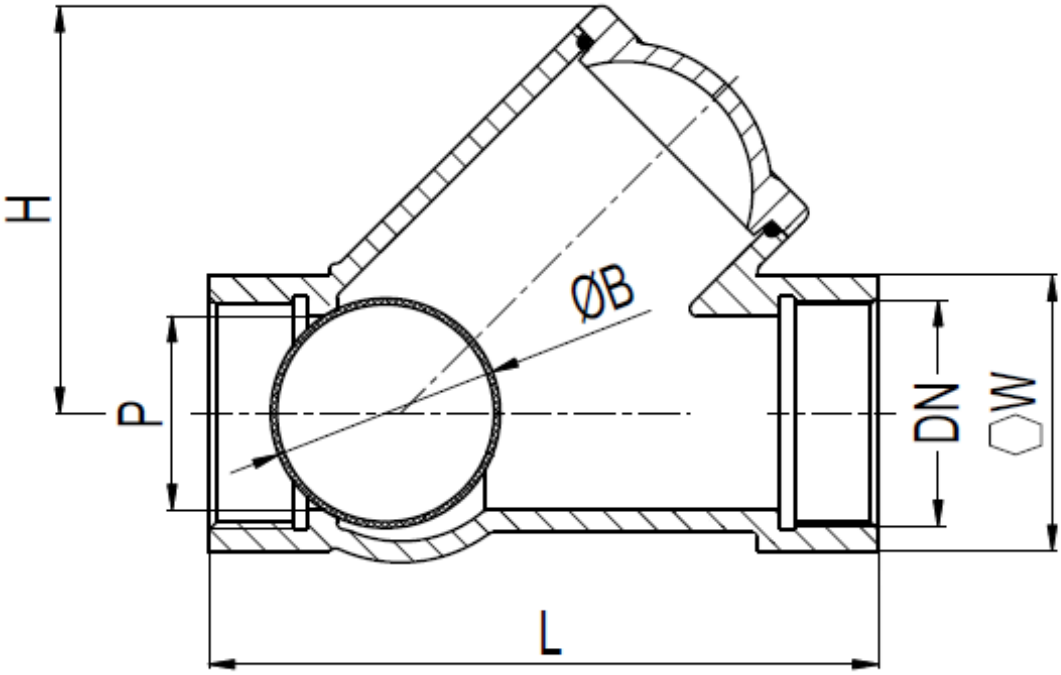

DN	1"	1"1/4	1"1/2	2"	2"1/2	3"
L	130		145	175	203	254
H	75		95	110	136	210
Ø B	44		49.5	62	80	100
Ø P	25	32	40	50	65	80
W (sur plat)	51		60	72	90	102
Poids (en Kg)	1.58		2.14	3.07	5.4	7.9
Ref.	331006	331007	331008	331009	331010	331011

Informations données à titre indicatif et sous réserve de modifications éventuelles

CLAPET DE NON RETOUR FONTE GS A BOULE FEMELLE BSP

NORMALISATIONS :

- Fabricant certifié ISO 9001 :2015 et ISO 14001 : 2015
- DIRECTIVE 2014/68/UE : Produits exclus de la directive (Article 1, § 2b)
- Certificat 3.1 sur demande
- Conception suivant la norme EN 12334
- Taraudage cylindrique femelle BSP suivant la norme ISO 228-1
- Tests du **corps** suivant la norme EN 12266-1, Taux A

POSITIONS DE MONTAGE :

Montage Vertical (fluide ascendant)

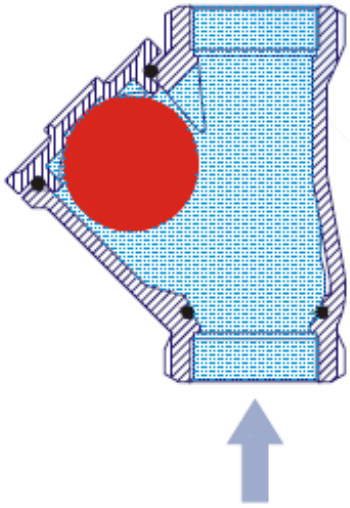

Montage Horizontal

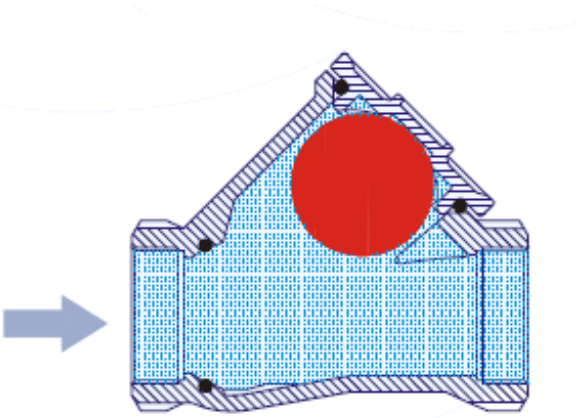

PRECONISATIONS : Les avis et conseils, les indications techniques, les propositions, que nous pouvons être amenés à donner ou à faire, n'impliquent de notre part aucune garantie. Il ne nous appartient pas d'apprécier les cahiers des charges ou descriptifs fournis.
Il appartient au client de vérifier l'adéquation entre le choix du matériel et les conditions réelles d'utilisation.

Informations données à titre indicatif et sous réserve de modifications éventuelles

CLAPET DE NON RETOUR FONTE GS A BOULE FEMELLE BSP

Clapet de non-retour à boule fonte GS pour les réseaux d'adduction, de distribution et d'évacuation d'eau.
Le corps est en fonte EN GJS-400-15 revêtu d'une peinture époxy anticorrosion et la visserie est en inox.
La trappe de visite facilite la maintenance.

Certificat 3.1



Dimensions : DN1" à DN3"
Raccordement : Femelle BSP
Température Mini : -10°C
Température Maxi : +90°C
Pression Maxi : 10 Bars
Caractéristiques : Clapet à boule
Montage horizontal ou vertical avec fluide ascendant
Trappe de visite
Boule pleine jusqu'au DN1"1/2

Matière : Corps Fonte EN GJS-400-15

Informations données à titre indicatif et sous réserve de modifications éventuelles

CLAPET DE NON RETOUR FONTE GS A BOULE FEMELLE BSP

CARACTERISTIQUES :

- Clapet à boule
- Montage vertical avec fluide ascendant ou horizontal (respecter le sens de passage indiqué sur le corps par une flèche)
- Femelle / femelle BSP
- Trappe de visite facilitant la maintenance
- Peinture époxy poudre couleur bleue RAL 5005 , épaisseur 250 microns anticorrosion
- Boulonnerie inox anticorrosion
- Boule pleine jusqu'au DN1"1/2

UTILISATION :

- Pour réseaux d'adduction, de distribution et d'évacuation d'eau
- Température mini admissible Ts : - 10°C
- Température maxi admissible Ts :+ 90°C
- Pression maxi admissible Ps : 10 bars

DIAGRAMME PERTES DE CHARGES :

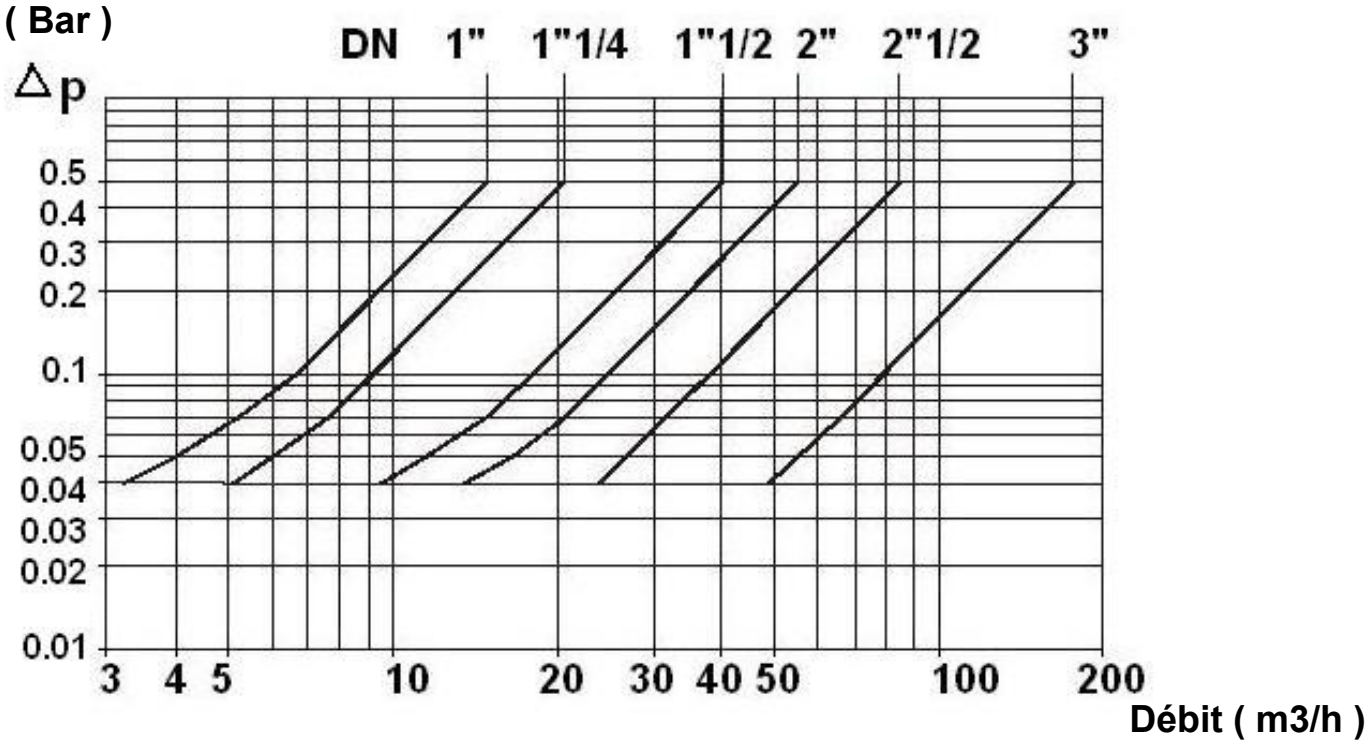

COEFFICIENT DE DEBIT Kvs (en m3/h) :

DN	1"	1"1/4	1"1/2	2"	2"1/2	3"
Kvs (m3/h)	21	29	57	78	120	250

Informations données à titre indicatif et sous réserve de modifications éventuelles

CLAPET DE NON RETOUR FONTE GS A BOULE FEMELLE BSP

GAMME :

- Clapet de non-retour à boule taraudé Femelle / femelle BSP cylindrique **Ref. 331** du DN1" au 3"

NOMENCLATURE :

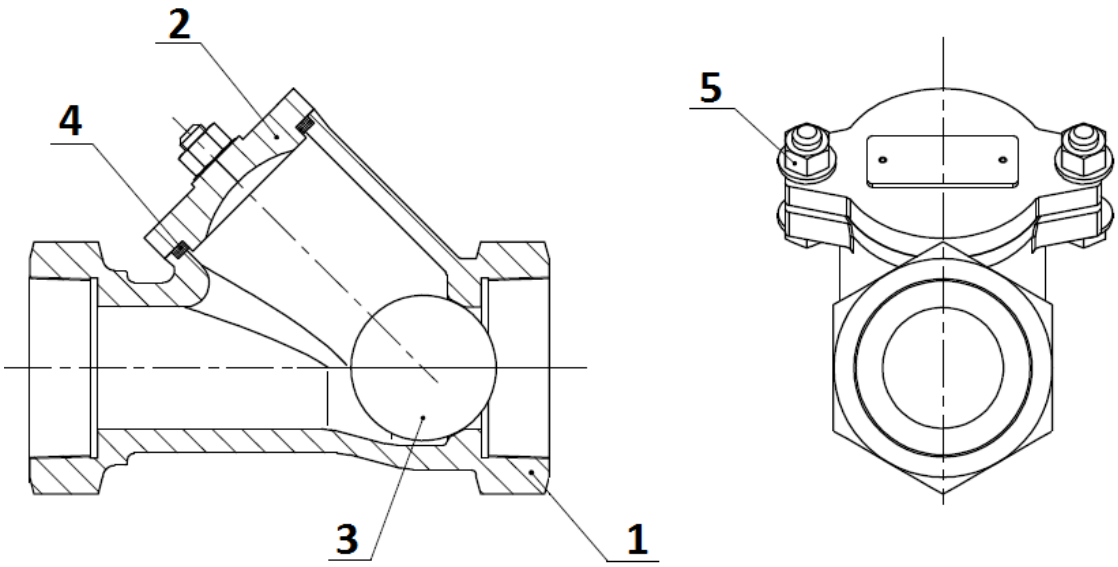

Repère	Désignation	Matériaux
1	Corps	Fonte EN-GJS-400-15
2	Chapeau	
3	Boule DN 1" – 1"1/2	NBR
3	Boule DN 2" – 3"	Aluminium revêtu NBR
4	Joint chapeau	NBR
5	Boulonnerie	Inox AISI 304

REPARABILITE :

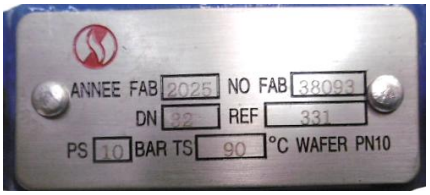



DN	Joint torique de chapeau (Repère 4)	Boule (Repère 3)
	Ref. et dimensions	Ref.
DN1"	9803750 (Ø 48.7x5.3)	9803740
DN1"1/4		
DN1"1/2	9803751 (Ø 60x5.3)	9803741
DN2"	9803752 (Ø 69x5.3)	9803742
DN2"1/2		
DN3"	9803753 (Ø 115x5.7)	9803743

Informations données à titre indicatif et sous réserve de modifications éventuelles

CLAPET DE NON RETOUR FONTE GS A BOULE FEMELLE BSP

DIMENSIONS (en mm) :

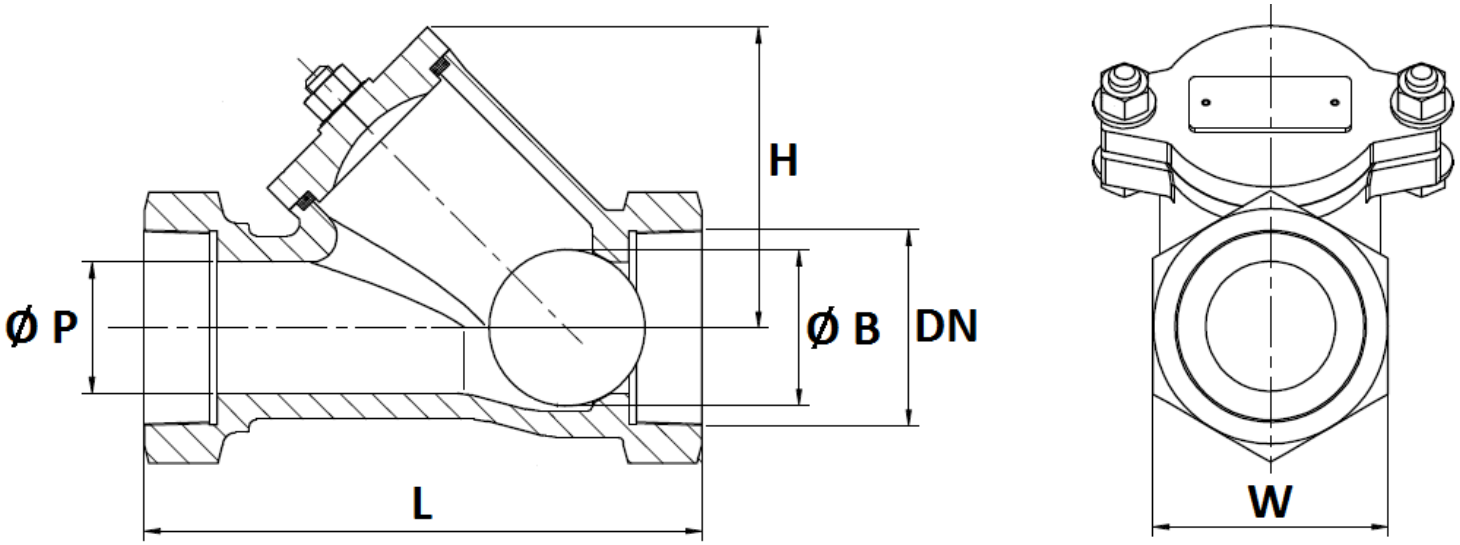

DN	1"	1"1/4	1"1/2	2"	2"1/2	3"
L	141	141	150	175	214	248
H	73	76	91.5	111	115	160.5
Ø B	40	40	50	60	60	95
Ø P	24	30	37	51	50	80
W (sur plat)	40	50	60	70	90	108
Poids (en Kg)	1.51	1.85	2.76	4.26	5.98	11.57
Ref.	331006	331007	331008	331009	331010	331011

Informations données à titre indicatif et sous réserve de modifications éventuelles

CLAPET DE NON RETOUR FONTE GS A BOULE FEMELLE BSP

NORMALISATIONS :

- Fabricant certifié ISO 9001 :2015
- DIRECTIVE 2014/68/UE : Produits exclus de la directive (Article 1, § 2b)
- Certificat 3.1 sur demande
- Taraudage cylindrique femelle BSP suivant la norme ISO 228-1
- Tests du **corps** suivant la norme ISO 5208, Taux A

POSITIONS DE MONTAGE :

Montage Vertical (fluide ascendant)

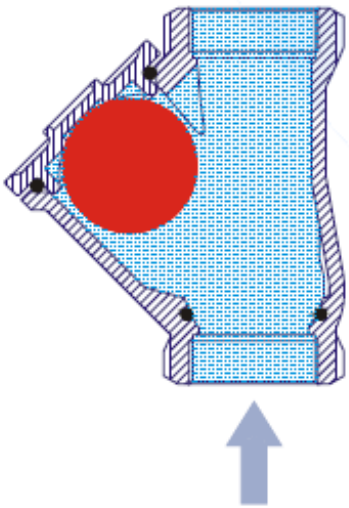

Montage Horizontal

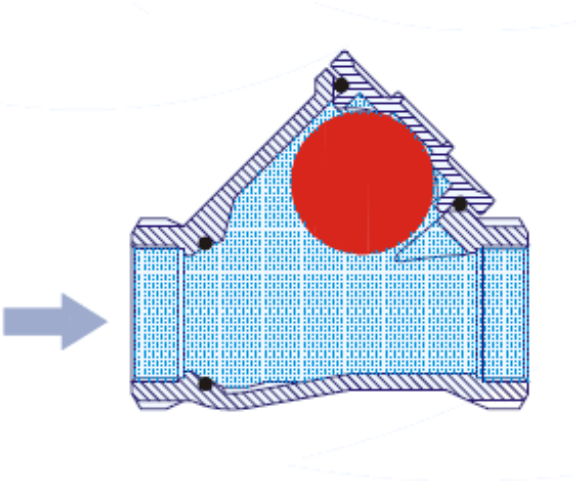

PRECONISATIONS : Les avis et conseils, les indications techniques, les propositions, que nous pouvons être amenés à donner ou à faire, n'impliquent de notre part aucune garantie. Il ne nous appartient pas d'apprécier les cahiers des charges ou descriptifs fournis.
Il appartient au client de vérifier l'adéquation entre le choix du matériel et les conditions réelles d'utilisation.

Informations données à titre indicatif et sous réserve de modifications éventuelles