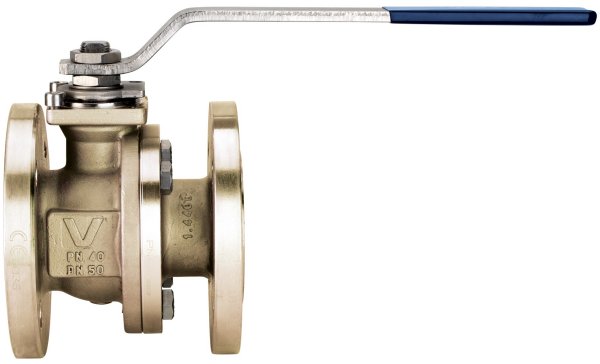

762V00

CARBON STEEL

Flanged PN 16 zinc-plated painted (DN>100) carbon steel A352-LCB ball valve, full bore, V-Pack stem seal, En 558 basic serie 27 face to face dimension, Fire Safe, Antistatic Device.

NEW





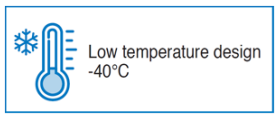

Technical specifications

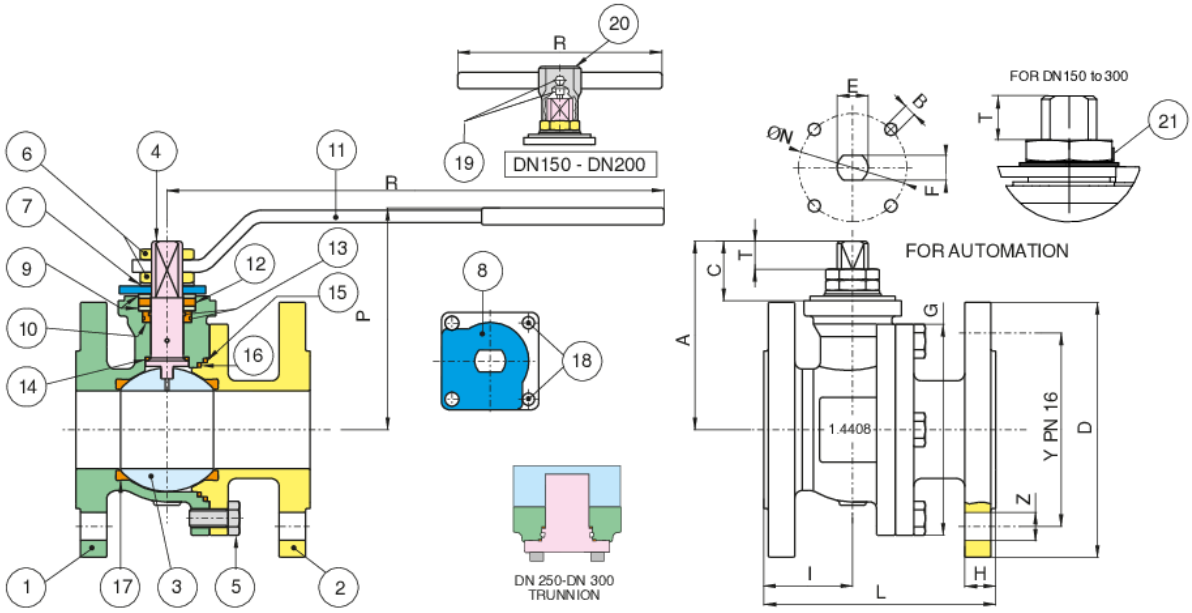

Temperature range: -40°C +180°C.

Vacuum: 10^{-2} torr.

POSITION	PART NAME	MATERIAL	N.° PIECES
1	BODY	A352-LCB	1
2	END CONNECTION	A352-LCB	1
3	BALL	A351-CF8/A479-TP304	1
4	STEM	A479-TP304/17-4-PH	1
5	SCREW	8.8 ENP CS	*4-8-12
6	NUT	6S ENP CS	**1-2
7	SPRING WASHER	50CRV4	2
8	90° STOP	A37 ENP CS	1
9	PACKING GLAND	A479-TP316	2
10	STEM SEAT	PTFE	1
11	HANDLE	A37 ENP CS	1
12	STEM SEAL	GRAPHOIL	1
13	THRUST WASHER	TFM	1
14	BODY SEAT	GRAPHOIL	1
15	BODY SEAT	PTFE	1
16	BALL SEAT	TFM-MPTFE	2
17	SCREW	A2-70	2
18	WASHER	AISI 304	2
19	UNSCREWING GROWER	AISI 316	1
20	BODY HANDLE DN150-200	EN GJL 250	1
21	SCREW	8.8 CS	1

*DN15-DN65=4 - DN80-125=8 - DN150-200=12

**DN15-DN125=2 - DN150-200=1

SIZE	DN	CODE	D	Y	Z	H	I	L	G	P	R	A	C	T	E	F	ØN	B	KV	PN	KG
1/2"	15	762V0004	90	60,5	4xØ16	11,5	46,5	108	71	88	131	52	19	8	M10x1,25	7	42-F04	M5	19,2	20	1,91
3/4"	20	762V0005	100	70	4xØ16	13	53	117	73,5	93	131	56	19	8	M10x1,25	7	42-F04	M5	35	20	2,43
1"	25	762V0006	110	79,5	4xØ16	14,5	59,5	127	90,5	89	174	72,5	27,5	13	M12x1,5	8	50-F05	M6	64,5	20	3,7
1"1/2	40	762V0008	125	98,5	4xØ16	17,5	77	165	114	133	250	106	30	10	M16x1,5	10	50-F05	M6	174	20	7,1
2"	50	762V0010	150	120,5	4xØ19	19,5	86	178	136,5	144	321	122	38,5	18	M20x1,5	14	70-F07	M8	301,3	20	10,8
3"	80	762V0014	190	152,5	4xØ19	24	79,5	203	178,6	173	381	151	43	18	M24x2	18	102-F10	M10	872,5	20	21,6
4"	100	762V0018	230	190,5	8xØ19	24	110	229	208,6	187	381	165	43	18	M24x2	18	102-F10	M10	1363,3	20	30,4
6"	150	762V0020	280	241,5	8xØ22	25,5	181	394	311	305	700	245	68	41	M42x3	30	125-F12	M12	3671,1	20	78,00
8"	200	762V0021	345	298,5	8xØ22	29	212	457	402	348	700	288	68	41	M42x3	30	125-F12	M12	6816,6	20	124,6
10"*	250	762V0577	405	362	12xØ26	32,2	301,8	533	500	-	-	353	81	47	M52	38	140-F14	M16	11170,7	20	195,00
12"*	300	762V0578	485	431,8	12xØ26	33,8	353,8	610	560	-	-	384	81	47	M52	38	140-F14	M16	16805,6	20	254,00

Certifications

TUV

FIRE-SAFE Acc. EN ISO 10497/API 607

F.E. TESTED ISO15848-1