FILTROS EN Y / Y-STRAINERS

FILTRO EN Y F. DUCTIL PN16 BRIDAS DIN PN-10/16
Y-STRAINER DUCTILE IRON NP16 FLANGES PN-10/16

TECFLOW®

TF-YS-DI-F



UTILIZACIÓN / *APPLICATION* :
Aplicaciones de climatización, servicios de aguas, riego, industria, etc.
Water, HVAC installations, irrigation, industry, etc.

CARACTERÍSTICAS GENERALES/*GENERAL CHARACTERISTICS* :
Rango desde DN40 hasta DN600 / *Range from ND40 up to ND600 .*
Montaje Horizontal o Vertical / *Horizontal or Vertical position*
Tapa atornillada con tapón de purga / *Bolted bonnet with draining cap threaded BSP.*
Flecha indicadora de posición de montaje / *Position indicator mounting arrow.*
Tamiz de cartucho para su fácil reemplazamiento / *Removable filter for easy replacement.*
Mínimo y fácil mantenimiento / *Removable filter for easy replacement.*
Bridas con resalte RF / *RF flanges*
100% estanco / 100% *Tightness.*
Tamices con perforaciones especiales bajo demanda / *Screen with special perforations on request.*
Pintura epoxi 250 micras RAL 5015 / *Epoxy paint 250 microns RAL 5015. .*

NORMATIVAS / *STANDARDS* :
Fabricación */ Manufacture according to* DIN 3352.
Distancia entre caras / *Face to Face* : EN 558-1 Serie 1 (DIN 3202 F1).
Montaje con bridas / *Mounting with flanges* : PN10 / PN16 EN 1092-2. DIN 2501.
Pruebas de presión / *Pressure Test* : EN 12266-1, DIN 3230 y ISO 5208:
Cuerpo / *Body* : 24 bar. Asiento / *Seat* : 17,6 bar.
Directiva europea 2014/68/UE "Equipos a Presión": Producto excluido (Art. 4, § 3).
EU directive 2014/68/EU Equipements under pressure: Product excluided (Art. 4, § 3).

CONDICIONES DE SERVICIO / *WORKING CONDITIONS:*
Máxima presión de trabajo / *Maximum Working Pressure* : 16 bar.
Temperatura máxima de trabajo / *Maximum Working Temperature* : - 10 °C / + 150 °C.

MATERIALES / *CONSTRUCTION* :

No.	Pieza *Part*	Material *Material*	Opciones *Options*
1	Cuerpo *Body*	F.Ductil GJS500 *D.Iron GJS500*	
2	Tamiz *Screen*	A.Inox AISI304 *S.S. 304*	
3	Tapa *Bonnet*	F.Ductil GJS500 *D.Iron GJS500*	
4	Junta *Gasket*	Grafito *Graphite*	EPDM
5	Tapón Purga *Drain bottom*	A.Inox A2 (AISI304) *S.S. A2 (304)*	
6	Tornillo y Tuerca *Bolt & Nut*	A.Inox A2 (AISI304) *S.S. A2 (304)*	

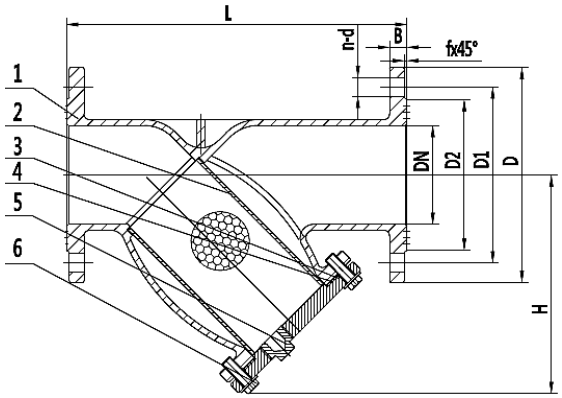

POSICIONES DE INSTALACION
INSTALLATION POSITIONS

Horizontal



Vertical
Fluido descendente
Descendand fluid



DIMENSIONES / *DIMENSIONS* :

DN ND	L	H	D		D1		D2		f	B	n-d		Tamiz *Sceeen* (mm)	Peso Weight
			PN10 *NP10*	PN16 *NP16*	PN10 *NP10*	PN16 *NP16*	PN10 *NP10*	PN16 *NP16*			PN10 *NP10*	PN16 *NP16*		
40	200	113	150		110		84		3	19	4-19		1,1	6,20
50	230	220	165		125		99		3	19	4-19		1,1	8,50
65	290	290	185		145		118		3	19	4-19		1,1	11,50
80	310	310	200		160		132		3	19	8-19		1,1	13,60
100	350	360	220		180		156		3	19	8-19		1,1	18,00
125	400	430	250		210		184		3	19	8-19		1,5	26,50
150	480	550	285		240		211		3	19	8-23		1,5	36,80
200	600	620	340		295		266		3	20	8-23	12-23	1,5	52,00
250	730	700	395	405	350	355	319		3	22	12-23	12-28	1,5	81,00
300	850	800	445	460	400	410	370		4	24,5	12-23	12-28	1,5	118,00
350	980	850	505	520	460	470	429		4	26,5	16-23	16-28	2	180,00
400	1100	900	565	580	515	525	480	489	4	28	16-28	16-31	2	250,00
450	1200	990	615	640	565	585	530	548	4	30	20-28	20-31	3	280,00
500	1250	1100	670	715	620	650	582	609	4	31,5	20-28	20-34	3	350,00
600	1450	1300	780	840	725	770	682	720	5	36	20-31	20-37	3	510,00

Las especificaciones del producto están sujetas a modificaciones sin previo aviso. *The specifications of the presented products are open to modifications without previous advice.*

VALVESEAL, S.L. C/ Ronda Maiols, 1 Edificio BMC Pta 3ª Of.328. 08192 Sant Quirze del Vallés (Barcelona) -Spain. Telf. / *Phone* +34 937701960 - Email valveseal@valveseal.es
C/ Fuente de la apretura, 23. 28694 Chapineria (Madrid) - Spain. Telf. / *Phone* +34 910133362
www.valveseal.es