VÁLVULAS DE GLOBO / GLOBE VALVES

VÁLVULA DE GLOBO ANGULAR CIERRE Y RETENCION PN16. BRIDAS PN-16 (USO NAVAL)

GLOBE VALVE ANGLE TYPE SDNR. PN16. FLANGED PN-16 (NAVY)

TECFLOW®

TF-GVASDNR-SH



UTILIZACIÓN / *APPLICATION* :
Aplicaciones en Naval, Agua, fluidos comunes, instalaciones de climatización.
Navy, Water and common fluis aplications, HVAC.

CARACTERÍSTICAS GENERALES / *GENERAL CHARACTERISTICS* :
Medidas / *Size* DN-15 to DN-300
Husillo rotatorio ascendente / *Rotating rising stem and handwheel* .
Bonete atornilado / *Bolted bonnet.*
Cierre metal-metal en Bronce / *Bronze Metal-metal seat.*
Flecha indicadora dirección fluido / *Respect the flow direction (indicated by the arrow)*
Pintura / *Painting Grey* RAL 7011 90µm

NORMATIVAS / *STANDARDS* :
Fabricación / *Manufacture according to* ISO 9001 : 2015.
Diseño/ *Desingn:* DIN 3356 /EN 13879
Pruebas de presión / *Pressure Tests according to* EN 12266
Longitud / Face to face according to EN 558 series 8
Bridas R.F. / *R.F. flanges according to* EN 1092-2 PN-16
Pintura / *Pailnt:* 120 µm RAL 6020.
Opcional taladrado ANSI - JIS / *Option holes acording to ANSI o JIS*

CONDICIONES DE SERVICIO / *WORKING CONDITIONS :*
Máxima presión de trabajo / *Maximum Working Pressure* : 16 Bar (DN15-DN200), 10 Bar (DN250), 6 Bar (DN300)
Temperatura máxima de trabajo / *Maximum Working Temperature* : -10 / +200 °C.

MATERIALES / *CONSTRUCTION* :

No.	Pieza *Part*	Material *Material*
1	Cuerpo *Body*	EN GJS-400
2	Asiento Cuerpo *Body Seat*	Bronce RG5 *Bronze RG5*
3	Asiento Disco *Disc Seat*	Bronce RG5 *Bronze RG5*
4	Disco *Disc*	Bronze RG5 (DN15-50) DI GJS400 (DN65-300)
5	Muelle *Spring*	X5CrNi189
6	Tornillo *Bolt*	DIN17100 Rst37-2
7	Junta tapa *Bonnet gasket*	Grafito *Graphite*
8	Eje *Stem*	Latón ASTM B584 *Brass ASTM B584*
9	Tapa *Bonnet*	EN GJS-400
10	Tornillo *Bolt*	DIN17100 Rst37-2
11	Prensa *Gland follower*	EN GJS-400
12	Tuerca *Nut*	DIN17100 Rst37-2
13	Volante *Handwheel*	EN GJL-250
14	Arandela *Washer*	DIN17100 Rst37-2
15	Tuerca *Nut*	DIN17100 Rst37-2
16	Empaquetadura *Packing*	Grafito *Graphite*

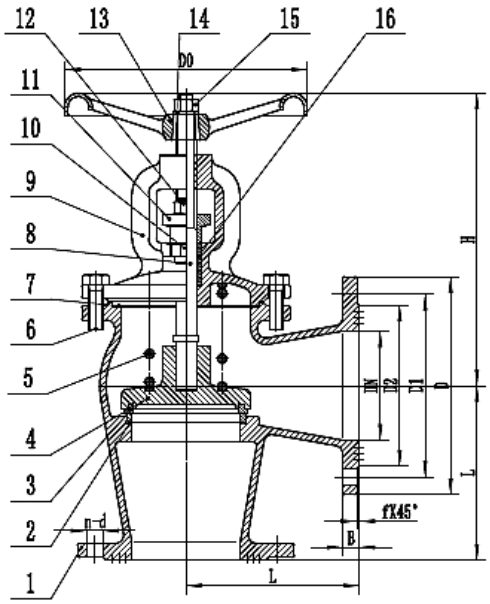

DIMENSIONES / *DIMENSIONS* :

DN ND	L	D	D1	D2	B	f	n-d	Do	H	Peso Weight
15	90	95	65	46	14	2	4-14	100	142	2,97
20	95	105	75	56	16	2	4-14	100	150	3,51
25	100	115	85	65	16	3	4-14	120	156	4,50
32	105	140	100	76	18	3	4-19	120	173	5,94
40	115	150	110	84	18	3	4-19	140	183	8,55
50	125	165	125	99	19	3	4-19	140	234	10,80
65	145	185	145	118	19	3	4-19	200	262	15,57
80	155	200	160	132	19	3	8-19	200	304	20,43
100	175	22	180	156	19	3	8-19	240	339	32,22
125	200	250	210	184	19	3	8-19	280	336	47,52
150	225	285	240	211	19	3	8-23	315	390	65,25
200	275	340	295	266	20	3	12-23	360	436	113,40
250	325	405	355	319	22	3	12-28	400	486	187,20
300	375	460	410	370	25	4	12-28	400	538	315,00

Las especificaciones del producto están sujetas a modificaciones sin previo aviso. *The specifications of the presented products are open to modifications without previous advice.*

VALVESEAL, S.L. C/ Ronda Maiols, 1 Edificio BMC Pta 3ª Of.328. 08192 Sant Quirze del Vallés (Barcelona) -Spain. Telf./*Phone* +34 937701960 - Email valveseal@valveseal.es
C/ Fuente de la apretura, 23. 28694 Chapineria (Madrid) - Spain. Telf. / *Phone* +34 910133362
www.valveseal.es