# COMPENSADORES / EXPANSION JOINTS

## COMPENSADOR METÁLICO PN16 BRIDAS DIN PN-10/16.
## *METALLIC EXPANSION JOINT NP16 FLANGES DIN PN-10/16.*

TECFLOW

**TF-MEXJ-F**

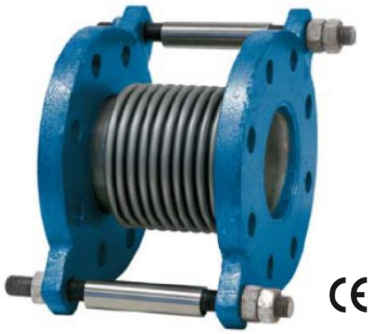

**UTILIZACIÓN** / ***APPLICATION*** :
Calefacción, aire acondicionado, refrigeración, agua sobrecalentada, contraincendios, vapor, etc.
*Heating, air conditioning, cooling overheated water, fire protection systems, steam, etc.*

**CARACTERÍSTICAS GENERALES**/***GENERAL CHARACTERISTICS*** :
Para absorber movimientos de dilatación axiales, vibraciones y ligeros desalineamientos en tuberias.
*Designed to absorb axial dilatation movements, vibrations and slight misalignments in fluid conduction pipelines.*
Rango desde DN32 hasta DN600 / *Range from ND32 up to ND600* .
Baja pérdida de carga / *Low load loss.*
Permite trabajar con alta temperatura / *To work at high temperatures.*
Reducido coste de instalación y mantenimiento / *Reduced installation and maintenance cost.*
Camisa interior para evitar deformación del fuelle / *Inner sleeve prevemts deformations of the bellows.*
Fuelle con curvas OMEGA para mayor flexibilidad / *Bellows with OMEGA type bends privides higher flexibility.*

**NORMATIVAS** / ***STANDARDS*** :
Diseño según / *Design according to* : EJMA 7th 2000.
Montaje con bridas / *Mounting with flanges* : PN10 / PN16 EN 1092-2.
Pruebas de presión / *Pressure Test* : EN 12266-1, PED 97/23/EC:
Cuerpo / *Body* : 24 bar.
Fabricación según requerimientos de la Directiva europea 2014/68/UE "Equipos a Presión" Cat.III Módulo H
*Manufacture acc. to the requirements of the EU directive 2014/68/EU Equipements under pressure: Cat. III mod. H.*

**CONDICIONES DE SERVICIO** / ***WORKING CONDITIONS:***
Máxima presión de trabajo / *Maximum Working Pressure* : 16 bar.
Presión de rotura / *Breaking Pressure* : 32 bar.
Temperatura de trabajo / *Working Temperature* : - 90 °C - + 400 °C.

**DIMENSIONES** / ***DIMENSIONS*** :

| DN *ND* | L | Nº Pliegues *No. Corrugations* | Diam. Ext. Fuelle *OD Bellows* | Longitud Fuelle *Bellows Length* | R (Kg/mm) | Am (cm2) | Axial | Peso *Weight* |
|---|---|---|---|---|---|---|---|---|
| 32 | 150 | 24 | 48 | 118 | 2,89 | 19 | +10 / -25 | 4,8 |
| 40 | 150 | 20 | 58 | 118 | 4,76 | 29 | +10 / -25 | 5,4 |
| 50 | 150 | 15 | 73 | 118 | 7,30 | 45 | +10 / -25 | 6,2 |
| 65 | 150 | 13 | 90 | 114 | 14,02 | 63 | +10 / -25 | 8,2 |
| 80 | 150 | 12 | 104,5 | 114 | 13,86 | 101 | +10 / -25 | 8,7 |
| 100 | 150 | 10 | 132 | 114 | 23,18 | 120 | +10 / -25 | 9,8 |
| 125 | 150 | 9 | 161 | 110 | 27,29 | 184 | +10 / -25 | 13,1 |
| 150 | 150 | 9 | 186,4 | 106 | 29,66 | 254 | +10 / -25 | 18,5 |
| 200 | 200 | 11 | 238 | 156 | 24,99 | 421 | +8 / -35 | 25,3 |
| 250 | 200 | 10 | 289 | 152 | 29,45 | 661 | +8 / -35 | 37,3 |
| 300 | 200 | 10 | 342 | 152 | 48,73 | 919 | +8 / -35 | 43,4 |

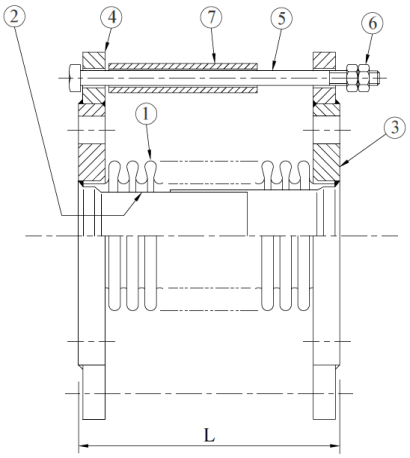


**RELACIÓN TEMPERATURA / PRESIÓN MÁXIMA RECOMENDADA**
***TEMPERATURE / MAXIMUM RECOMENDED PRESSURE RATE***

| °C | 50 | 100 | 150 | 200 | 250 | 300 | 350 | 400 |
|---|---|---|---|---|---|---|---|---|
| bar | 16 | 14,6 | 12,3 | 11,3 | 10 | 9,5 | 8 | 6 |

**MATERIALES** / ***CONSTRUCTION*** :

| No. | Pieza *Part* | Material *Material* |
|---|---|---|
| 1 | Fuelle *Bellows* | A.Inox AISI304 *S.Steel 304* |
| 2 | Camisa *Internal Sleeve* | A.Inox AISI304 *S.Steel 304* |
| 3 | Bridas *Flanges* | Acero Carbono *Carbon Steel* |
| 4 | Orejetas *Lugs* | Acero Carbono *Carbon Steel* |
| 5 | Bulones *Bolts* | Acero Carbono *Carbon Steel* |
| 6 | Tuercas *Nuts* | Acero Carbono *Carbon Steel* |
| 7 | Tubo *Limit Pipe* | A.Inox AISI304 *S.Steel 304* |

Las especificaciones del producto están sujetas a modificaciones sin previo aviso. / *The specifications of the presented products are open to modifications without previous advice.*

**VALVESEAL, S.L**. C/ Ronda Maiols, 1 Edificio BMC Pta 3ª Of.328. 08192 Sant Quirze del Vallés (Barcelona) -Spain. Telf./*Phone* +34 937701960 - Email valveseal@valveseal.es
C/ Fuente de la apretura, 23. 28694 Chapineria (Madrid) - Spain. Telf. / *Phone* +34 910133162
**www.valveseal.es**