VENTOSAS / AIR RELEASE VALVES

VENTOSA DE TRIPLE EFECTO PN25. BRIDA DIN PN-25

AIR RELEASE VALVE 3-FUNCTION PN25. FLANGED DIN PN25

TECFLOW

TF-KARVP-F25



UTILIZACIÓN / *APPLICATION* :

Conducciones de distribución de agua limpia / *Clean water distribution pipelines.*
Libera grandes volúmenes de aire en el llenado de las tuberías.
Disposal of large volumes of air during fill of the pipes of system.
Agrega gran cantidad de aire al sistema durante la purga de las tuberías.
Add great amount of air to the system during the purge of the pipes.
Liberación de bolsas de aire presurizadas en las tuberías.
Release of pressurized air pockets during operation.

CARACTERÍSTICAS GENERALES / *GENERAL CHARACTERISTICS* :

Rango desde DN40 hasta DN300 / *Range from DN40 up to DN300* .
Ventosa de triple función / *Triple function air release valve.*
Partes internas en plástico / *Internal plastic parts* .
Pintura Epoxi 200 micras / *Epoxy paint 200 µ m.*

NORMATIVAS / *STANDARDS* :

Diseño / *Design according to* EN 1074-4.
Pruebas de presión / *Pressure Tests according to* EN 12266-1.
Brida según / *Flange according to* PN25 EN 1092-2.

CONDICIONES DE SERVICIO / *WORKING CONDITIONS :*

Máxima presión de trabajo / *Maximum Working Pressure* : 25 bar.
Temperatura máxima de trabajo / *Maximum Working Temperature* : - 10 °C / + 80 °C.

MATERIALES / *CONSTRUCTION* :

No.	Pieza *Part*	Material *Material*
1	Cuerpo *Body*	F.Dúctil GJS500 *D.Iron GJS500*
2	Guía Flotador *Float Guide*	ABS
3	Flotador *Float*	ABS
4	Soporte *Support*	ABS
5	Asiento *Seat Ring*	EPDM
6	Soporte Asiento *Seat Support*	ABS
7	Tapa *Cover*	F.Dúctil GJS500 *D.Iron GJS500*
8	Washer *Arandela*	A.Inox A2 *S.Steel A2*
9	Tuerca *Nut*	A.Inox A2 *S.Steel A2*
10	Tornillo Hexagonal *Hexagonal Bolt*	A.Inox A2 *S.Steel A2*
11	Tapa *Cowl*	F.Dúctil GJS500 *D.Iron GJS500*
12	Junta Tórica *O-Ring*	EPDM
13	Cuerpo lateral *Side Body*	F.Dúctil GJS500 *D.Iron GJS500*
14	Tapón *Cap*	Nylon/Latón *Nylon/Brass*
15	Junta *Gasket*	EPDM
16	Soporte *Bracket*	Nylon *Nylon*
17	Tornillo Ajuste *Adjusting Screw*	A.Inox A2 *S.Steel A2*
18	Asiento *Seat*	EPDM
19	Pasador *Hinge Pin*	A.Inox A2 *S.Steel A2*
20	Flotador lateral *Side Float*	ABS
21	Tornillo Hexagonal *Hexagonal Bolt*	A.Inox A2 *S.Steel A2*
22	Washer *Arandela*	A.Inox A2 *S.Steel A2*

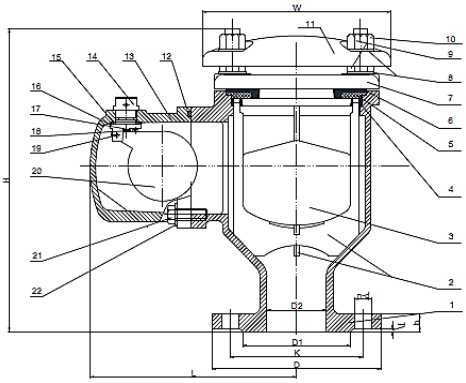

DIMENSIONES / *DIMENSIONS* :

DN	H	L	D	K	D1	D2	n-d	b	f	W	Peso Weight
40	329	232	150	110	84	40	4-19	19	3	206	22,00
50	329	232	165	125	99	50	4-19	19	3	206	22,00
65	329	232	185	145	118	65	8-19	19	3	206	23,65
80	329	232	200	160	132	80	8-19	19	3	206	24,20
100	413	238	235	190	156	100	8-23	19	3	280	35,42
150	413	238	300	250	211	150	8-28	19	3	280	37,62
200	413	238	360	310	274	150	12-28	22	3	280	41,80
250	413	238	425	370	330	150	12-31	24,5	3	280	48,29
300	413	238	485	430	389	150	16-31	27,5	4	280	58,19

CURVAS DE ENTRADA-EVACUACIÓN DE AIRE / *INFLOW-OUTFLOW AIR CHART* :

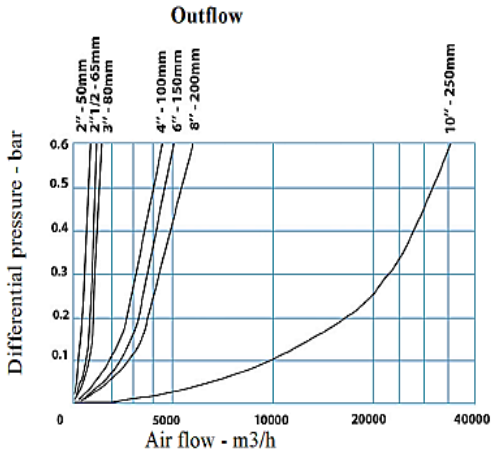

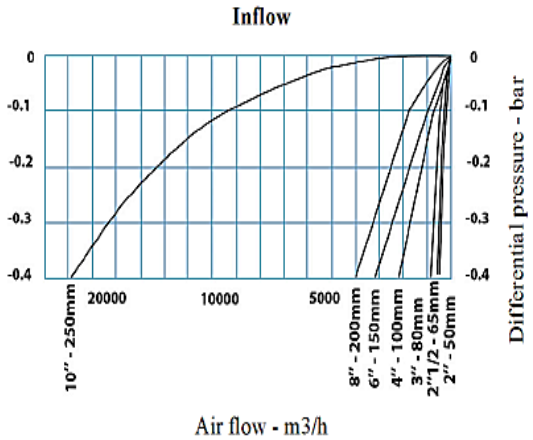

Las especificaciones del producto están sujetas a modificaciones sin previo aviso. *The specifications of the presented products are open to modifications without previous advice.*

VALVESEAL, S.L. C/ Ronda Maiols, 1 Edificio BMC Pta 3ª Of.328. 08192 Sant Quirze del Vallés (Barcelona) -Spain. Telf./*Phone* +34 937701960 - Email valveseal@valveseal.es
C/ Fuente de la apretura, 23. 28694 Chapineria (Madrid) - Spain. Telf. / *Phone* +34 910133362
www.valveseal.es