

GRIFO SENA

Grifos de obturador esférico (1/4 de vuelta) para instalaciones exteriores o interiores de fontanería como jardines, terrazas, patios…

- Latón Europeo en calidad DW (4MS) aprobado para su uso en instalaciones de agua potable.
- 100% verificadas a fuga.
- Sistema de tuerca prensa.
- Mando palanca con protección de Epoxy gris
- Tuercas de acero inoxidable en todos los mandos (palanca y mariposa)

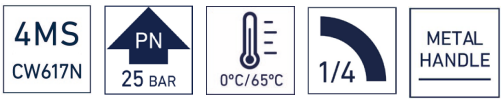

FICHA TÉCNICA GRIFOS SENA

DESCRIPCIÓN PRODUCTO

Grifo de obturador esférico (1/4 de vuelta) y accionamiento manual para instalaciones de fontanería, donde la conexión se realiza por medio de una unión roscada.

APLICACIONES

Diseñados especialmente para instalaciones exteriores de fontanería como jardines, terrazas, patios... o en instalaciones interiores donde se requiera un grifo de servicio.

DIMENSIONES GENERALES, PRESIÓN Y TEMPERATURA

GRIFO CURVO ROSCAR PALANCA FUNDA ROJA

Código	Medida	A (mm)	B (mm)	C (mm)	PN (bar)	Rango Temp. (ºC)*
155103	1/2M X 3/4M X 15	54	95	44	25	0 a 65
155107	3/4M X 3/4M X 15	57	95	44	25	0 a 65
155104	3/4M X 1M X 20	57	95	46	25	0 a 65
155105	1M X 1 1/4M X 25	54	95	49	25	0 a 65

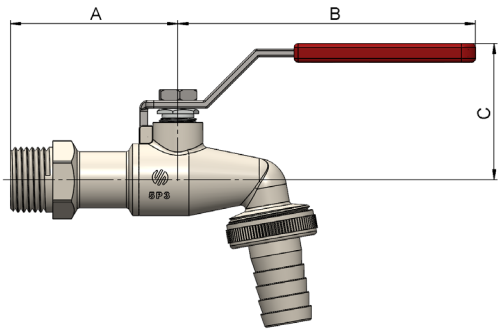

Roscar conforme ISO228
* Excluida congelación.

GRIFO CURVO ROSCAR MARIPOSA ROJA

Código	Medida	A (mm)	B (mm)	C (mm)	PN (bar)	Rango Temp. (ºC)*
155303	1/2M X 3/4M X 15	54	56	34	25	0 a 65

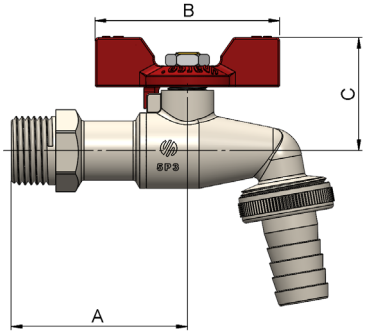

Roscar conforme ISO228
* Excluida congelación.

MATERIALES

MODELOS 155103, 155104, 155105 y 155107.

Item	Componente	Material	Acabado
1	Lateral	Latón CW617N	Niquelado
2	Cuerpo	Latón CW617N	Niquelado
3	Prensa	PTFE	-
4	Tuerca prensa	Latón CW617N	Cincado
5	Eje	Latón CW617N	Cincado
6	Tuerca	Acero inoxidable	Inox
7	Mando	Acero	Epoxy Gris
8	Funda	PE	Rojo
9	Junta	NBR	-
10	Tuerca grifo	Latón CW617N	Niquelado
11	Boquilla	Latón CW617N	Niquelado
12	Difusor	ABS	-
13	Bola	Latón CW617N	Cromado
14	Asiento	PTFE	-

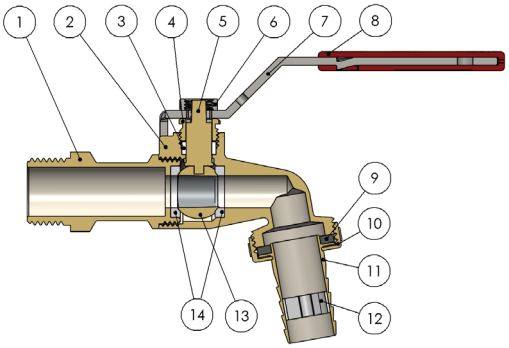

MODELO 155303.

Item	Componente	Material	Acabado
1	Lateral	Latón CW617N	Niquelado
2	Mariposa	ZAMAK	Epoxy Rojo
3	Prensa	PTFE	-
4	Tuerca prensa	Latón CW617N	Cincado
5	Eje	Latón CW617N	Cincado
6	Tuerca	Acero inoxidable	Inox
7	Cuerpo	Latón CW617N	Niquelado
8	Junta	NBR	-
9	Tuerca grifo	Latón CW617N	Niquelado
10	Boquilla	Latón CW617N	Niquelado
11	Difusor	ABS	-
12	Bola	Latón CW617N	Cromado
13	Asiento	PTFE	-

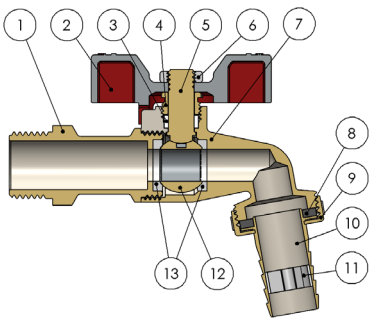

DATOS TÉCNICOS

Presión vs temperatura

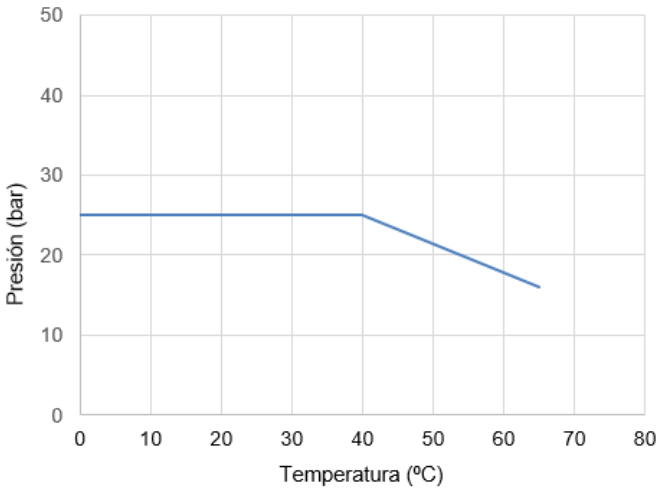

Excluida la congelación.

Compatibilidad de fluidos

Fluido	Compatibilidad
Agua potable y agua caliente sanitaria	Excelente

Otros fluidos, contactad con nuestro servicio técnico.

Características Hidráulicas.
Caudal vs Pérdida de carga.

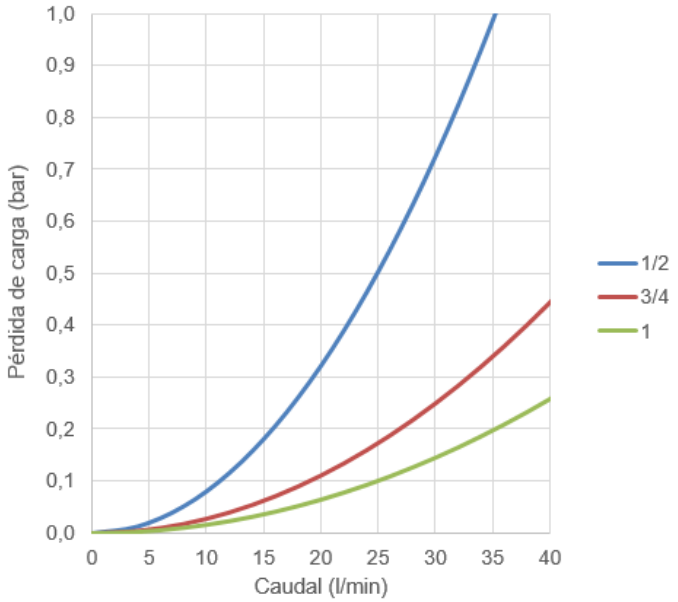

Medida	1/2	3/4	1
Kv	2,1	3,6	4,7

Kv (m^3/h), metros cúbicos por hora que pasan por la válvula generando una pérdida de carga de 1 bar de presión.

INSTRUCCIONES DE INSTALACIÓN

Antes de realizar ninguna acción debe cortarse el suministro de agua en la instalación, asegúrese de que no existe ningún tipo de suciedad o elemento extraño en la conexión a la red. Aplicar el material sellante apropiado en la rosca de entrada del grifo. La instalación del grifo debe realizarse con una herramienta adecuada. La herramienta debe actuar sobre las caras planas, evitando deformar dicha zona por exceso de presión en la herramienta.

No debe alterar el montaje de los componentes del grifo, la sustitución o desmontaje de cualquiera de ellos puede provocar fugas externas o variar su funcionamiento.

Todo producto tiene un impacto medioambiental durante su ciclo de vida, incluso una vez retirado de su uso. Todos los componentes de este producto pueden ser reciclados, deposita la válvula en un punto de reciclado o punto verde una vez termine su uso. Válvulas Arco se reserve el derecho a cambiar el producto o sus especificaciones técnicas sin previo aviso.

FT04050ESP – Edición 2025-06

Arco S.L., Avda. del Cid 16,
46134 Foios, Valencia. Spain.
www.valvulasarco.com