

VÁLVULA L-85 & L-86 ORIGINAL

Válvulas con obturador esférico para instalaciones vistas donde la conexión se realiza por medio de rosca.

- Latón Europeo en calidad DW (4MS) aprobado para su uso en instalaciones de agua potable.
- Rosca de entrada grafilada, facilita la colocación del sellante.
- 100% verificadas a fuga.
- Construcción robusta en un solo cuerpo para instalaciones seguras.
- Doble junta tórica, asegura la estanqueidad externa.



FICHA TÉCNICA VÁLVULAS L-85 & L-86 ORIGINAL

DESCRIPCIÓN PRODUCTO

Válvulas de obturador esférico (1/4 de vuelta) y accionamiento manual para instalaciones vistas. La conexión a la instalación se realiza por medio de una unión roscada.

Algunos modelos están equipados con antirretorno en la propia válvula para prevenir la contaminación del agua potable por reflujo.

APLICACIONES

Diseñadas para instalaciones de fontanería interior, permitiendo cortar de forma individual el suministro de agua a lavadoras o lavavajillas.

El modelo L-86 es compacto y de accionamiento vertical, permitiendo el acceso al mando por la parte superior, por ejemplo, cuando la toma de la lavadora se encuentra detrás de la misma.

DIMENSIONES GENERALES, PRESIÓN Y TEMPERATURA

L-85

Código	Medida	A (mm)	B (mm)	C (mm)	PN (bar)	Rango Temp. (ºC)*
00728	1/2X3/4	79	45	33	16	0 a 95

* Excluida la congelación.
** Incluye índice azul.

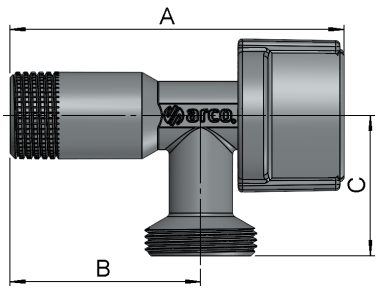

L-85 CON ANTIRRETORNO

Código	Medida	A (mm)	B (mm)	C (mm)	PN (bar)	Rango Temp. (ºC)*
RT733	1/2X3/4	79	45	38	16	0 a 95

* Excluida la congelación.
** Incluye índice azul.

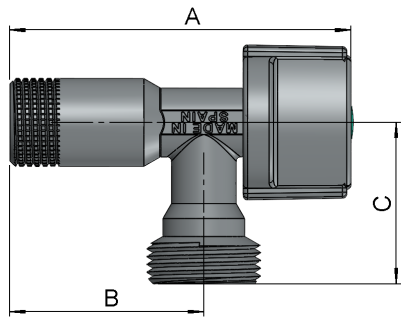

L-86

Código	Medida	A (mm)	B (mm)	C (mm)	PN (bar)	Rango Temp. (ºC)*
00729	1/2X3/4	59	27	43	16	0 a 95

* Excluida la congelación.

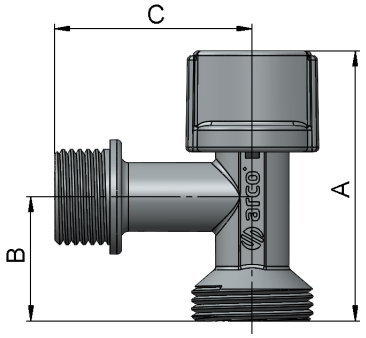

MATERIALES

L-85

Item	Componente	Material	Acabado
1	Cuerpo	Latón CW617N	Cromado
2	Plafón	Acero inoxidable	-
3	Pinza sujeción	POM	-
4	Asiento	NBR	-
5	*Antirretorno	POM + Inox.	Rojo
6	Eje-bola	Latón CW614N	Color latón
7	Juntas tóricas	NBR	-
8	Tornillo	Acero inoxidable	-
9	Mando	ABS	Cromado
10	Índice	ABS	Azul

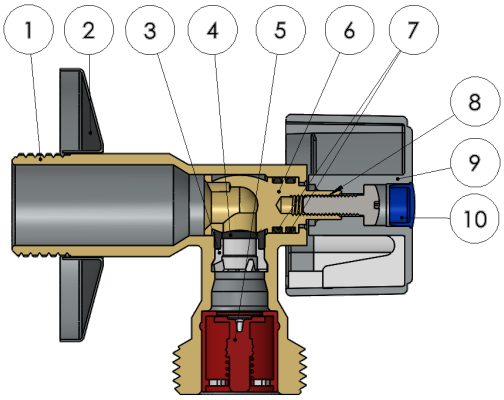

* Solo en el modelo RT733.

L-86

Item	Componente	Material	Acabado
1	Cuerpo	Latón CW617N	Cromado
2	Plafón	Acero inoxidable	Inox.
3	Pinza sujeción	POM	-
4	Asiento	NBR	-
5	Eje-bola	Latón CW614N	Color latón
6	Juntas tóricas	NBR	-
7	Mando	ABS	Cromado

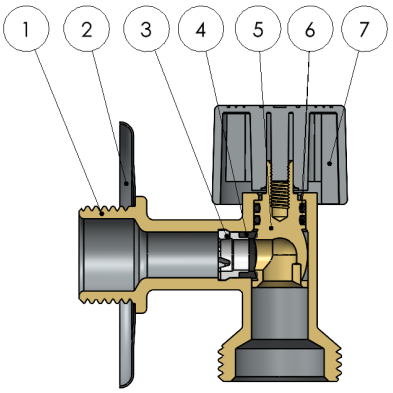

DATOS TÉCNICOS

Presión vs temperatura

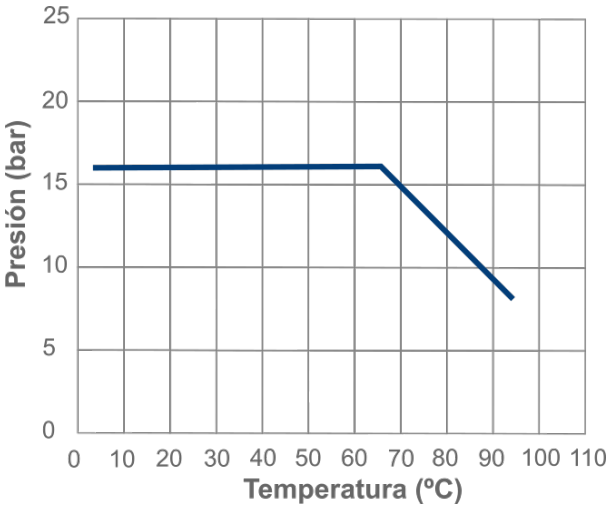

Excluida la congelación.

Características Hidráulicas.
Caudal vs Pérdida de carga.

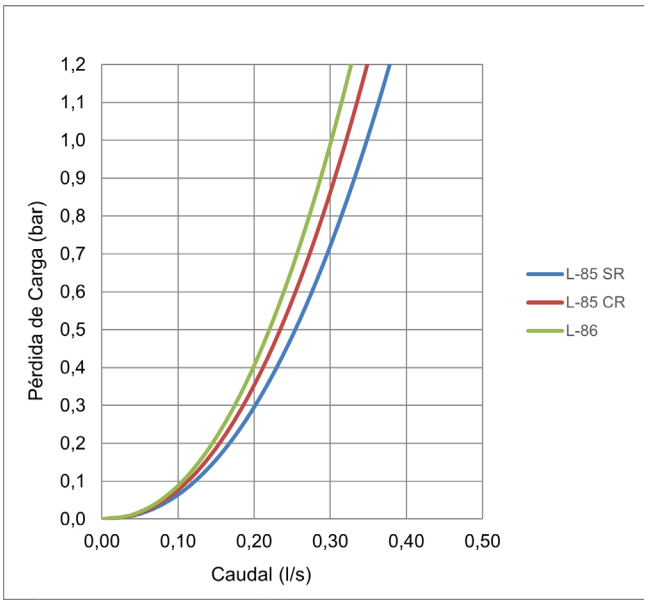

Compatibilidad de fluidos

Fluido	Compatibilidad
Agua potable y agua caliente sanitaria	Excelente

Otros fluidos, contactad con nuestro servicio técnico.

Medida	L-85 SR Sin Antirretorno	L-85 CR Con Antirretorno	L-86
Kv	1,25	1,15	1,08

Kv (m^3/h), metros cúbicos por hora que pasan por la válvula generando una pérdida de carga de 1 bar de presión.

INSTRUCCIONES DE INSTALACIÓN

Antes de realizar ninguna acción debe cortarse el suministro de agua en la instalación, asegúrese de que no existe ningún tipo de suciedad o elemento extraño en la conexión a la red. Aplicar el material sellante apropiado en la rosca de entrada de la válvula. La instalación de la válvula debe realizarse con una herramienta adecuada, preferiblemente con una llave fija para sujetar el cuerpo. La herramienta debe actuar sobre las caras planas del cuerpo de la válvula, evitando deformar dicha zona por exceso de presión de la herramienta. Restablecer el suministro de agua y comprobar la estanqueidad de todas las conexiones antes de dejar en servicio la válvula.

No debe alterar el montaje de los componentes de la válvula, la sustitución o desmontaje del mando puede provocar fugas externas. Las válvulas de cuarto de vuelta deben trabajar siempre completamente abiertas.

Todo producto tiene un impacto medioambiental durante su ciclo de vida, incluso una vez retirado de su uso. Todos los componentes de este producto pueden ser reciclados, deposita la válvula en un punto de reciclado o punto verde una vez termine su uso. Válvulas Arco se reserve el derecho a cambiar el producto o sus especificaciones técnicas sin previo aviso.

FT02000ESP – Edición 2025-08

Arco S.L., Avda. del Cid 16,
46134 Foios, Valencia. Spain.
www.valvulasarco.com