

made in spain original | Ni FREE | 4MS CW617N | PN 30 BAR | -20°C /120°C | 1/4

TEXAS EMPOTRAR VITAQ ROSCAR

Válvulas de bola para instalaciones empotradas donde la conexión al tubo se realiza por medio de rosca.

- Sistema VITAQ, más vida, menos cal a mayor temperatura.
- Sin reducción de caudal, prolonga el confort en los puntos de servicio.
- Latón Europeo en calidad DW (4MS) aprobado para su uso en aplicaciones de agua potable.
- Amplia gama de mandos disponibles, tanto en diseño como en acabados.
- Sistema de regulación del conjunto válvula - mando para una perfecta fijación y adaptación a la pared.
- 100% verificadas a fuga.
- Construcción robusta para instalaciones seguras.
- Sin níquel en el paso de agua.

FICHA TÉCNICA TEXAS EMPOTRAR VITAQ ROSCAR

DESCRIPCIÓN PRODUCTO

Válvulas de obturador esférico y accionamiento manual para instalaciones con válvula empotrada en pared. La conexión al tubo o accesorio se realiza por medio de rosca.

El sistema VITAQ permite alargar la vida de la válvula y el confort de caudal en zonas con aguas duras.

Amplia gama de mandos, tanto en diseños como en acabados, adaptándose al conjunto de elementos del local o estancia.

APLICACIONES

Diseñadas para instalaciones de agua potable y caliente sanitaria empotradas en la pared.

Y en general todas aquellas aplicaciones que requieran de una válvula capaz de cortar el suministro de un fluido, garantizando la estanqueidad de acuerdo con las condiciones de servicio especificadas.

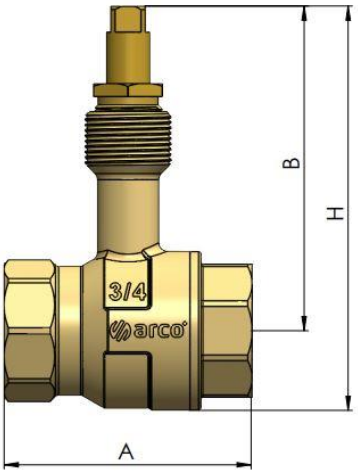

DIMENSIONES GENERALES, PRESIÓN Y TEMPERATURA

HEMBRA - HEMBRA

Código	Medida	A (mm)	B (mm)	H (mm)	PN (BAR)	Rango Temp. (ºC)*
36105AC	1/2 H-H	48	72	86	30	0 a 120
36110AC	3/4 H-H	58	76	94	30	0 a 120

* Excluida la congelación.

MATERIALES

Item	Componente	Material	Acabado
1	Cuerpo	Latón CW617N	Color latón
2	Bola	Latón CW617N	VITAQ
3	Tuerca Prensa	Latón CW614N	Color latón
4	Arandela	Latón CW614N	Color latón
5	Prensa	PTFE	-
6	Eje	Latón CW614N	Color latón
7	Lateral	Latón CW617N	Color latón
8	Asiento	PTFE	-

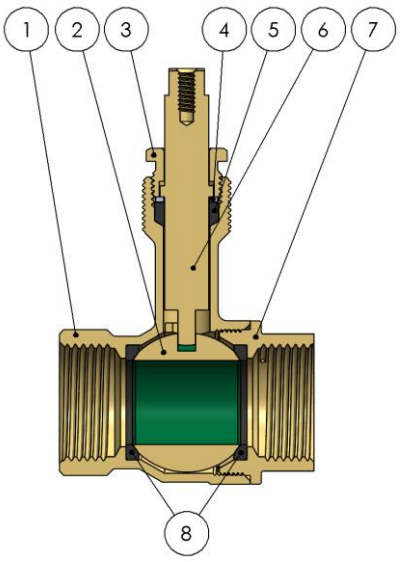

DATOS TÉCNICOS

Presión vs temperatura.

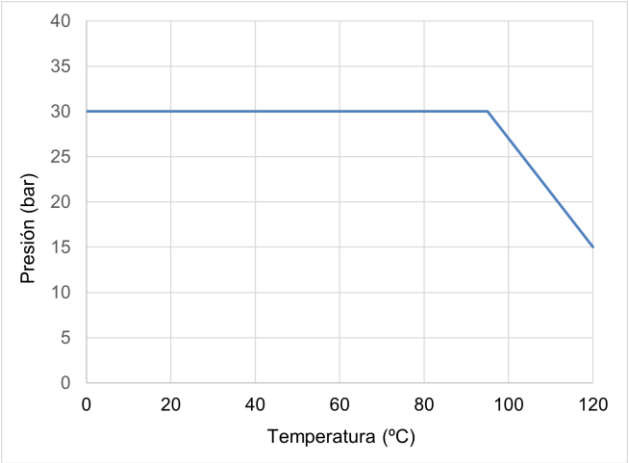

Excluida la congelación.

Características Hidráulicas. Caudal vs Pérdida de carga.

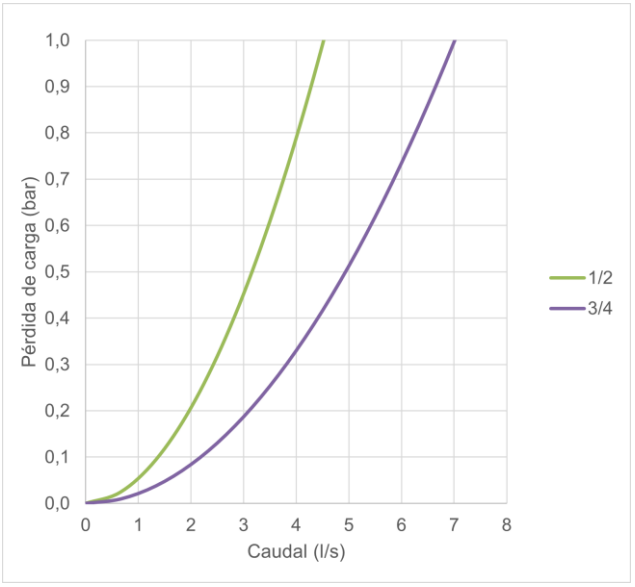

Compatibilidad de fluidos

Fluido	Compatibilidad
Agua potable y agua caliente sanitaria	Excelente

Para cualquier otro fluido, contactad con nuestro servicio técnico.

Medida	1/2H	3/4H
Kv	16,3	25,3

Kv (m^3/h), metros cúbicos por hora que pasan por la válvula generando una pérdida de carga de 1 bar de presión.

MANDOS DISPONIBLES



INSTRUCCIONES DE INSTALACIÓN

Antes de realizar ninguna acción debe cortarse el suministro de agua en la instalación, asegúrese de que no existe ningún tipo de suciedad o elemento extraño en la conexión a la red. Aplicar el material sellante apropiado en las roscas. La instalación de la válvula debe realizarse con una herramienta adecuada, preferiblemente con una llave fija, inglesa o similar; sujetarla por los extremos actuando sobre las caras planas, evite deformar dicha zona por exceso de presión de la herramienta. Restablecer el suministro de agua y comprobar la estanqueidad de todas las conexiones antes de dejar en servicio la válvula.

No debe alterar el montaje de los componentes internos de la válvula, puede provocar fugas externas.
La máxima duración de las válvulas de bola se obtiene en las posiciones completamente abierta o cerrada, se recomienda no usar permanentemente la válvula en posiciones intermedias.

Todo producto tiene un impacto medioambiental durante su ciclo de vida, incluso una vez retirado de su uso. Todos los componentes de este producto pueden ser reciclados, deposita la válvula en un punto de reciclado o punto verde una vez termine su uso. Válvulas Arco se reserve el derecho a cambiar el producto o sus especificaciones técnicas sin previo aviso.

FT07010ESP – Edición 2024-12

Arco S.L., Avda. del Cid 16,
46134 Foios, Valencia. Spain.
www.valvulasarco.com