

# VÁLVULA A-80 LIPSTICK

Válvulas con obturador esférico para instalaciones vistas donde la conexión se realiza por medio de roscas.

- Sistema VITAQ, más vida menos cal a mayor temperatura.
- Sin reducción de caudal, prolonga el confort en los puntos de servicio.
- Diseño único, máximas prestaciones.
- Superficies pulidas, sin rugosidades.
- Latón Europeo en calidad DW (4MS) aprobado para su uso en aplicaciones de agua potable.
- Rosca de entrada grafilada, facilita la colocación del sellante.
- 100% verificadas a fuga.
- Construcción robusta en un solo cuerpo para instalaciones seguras.
- Doble junta tórica.

made in spain original | 4MS CW617N | PN 16 BAR | 0°C/95°C | 1/4 | METAL HANDLE | arco original design

## FICHA TÉCNICA VÁLVULA A-80 LIPSTICK

### DESCRIPCIÓN PRODUCTO

Las válvulas A-80 LIPSTICK son válvulas de escuadra de cuarto de vuelta y accionamiento manual para instalaciones vistas.

Diseño y acabados únicos para las instalaciones más exigentes.

El sistema VITAQ permite alargar la vida de la válvula y el confort de caudal en zonas con aguas duras.

### APLICACIONES

Diseñadas para instalaciones de fontanería interior, permitiendo y cortar de forma individual el suministro de agua a fregaderos, lavabos, cisternas y otros puntos de consumo.

### DIMENSIONES GENERALES, PRESIÓN Y TEMPERATURA

**LIPSTICK CROMO**

| Código | Medida | A (mm) | B (mm) | C (mm) | PN (bar) | Rango Temp. (ºC)** |
|---|---|---|---|---|---|---|
| 202501 | 1/2X3/8 | 82 | 48 | 28 | 16 | 0 a 95 |
| 202502 | 1/2X3/8 | 82 | 48 | 28 | 16 | 0 a 95 |
| 202504 | 1/2X1/2 | 82 | 48 | 28 | 16 | 0 a 95 |
| 20250401 | 1/2X1/2 | 82 | 48 | 28 | 16 | 0 a 95 |

Incluye plafón rectangular ABS Cromado.

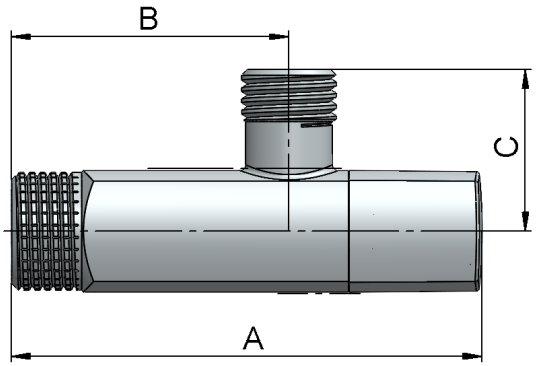

## LIPSTICK NEGRA

| Código | Medida | A (mm) | B (mm) | C (mm) | PN (bar) | Rango Temp. (ºC)** |
|---|---|---|---|---|---|---|
| 202511 | 1/2X3/8 | 82 | 48 | 28 | 16 | 0 a 95 |
| 202512 | 1/2X3/8 | 82 | 48 | 28 | 16 | 0 a 95 |
| 202514 | 1/2X1/2 | 82 | 48 | 28 | 16 | 0 a 95 |

Incluye plafón rectangular ZAMAK Negro.

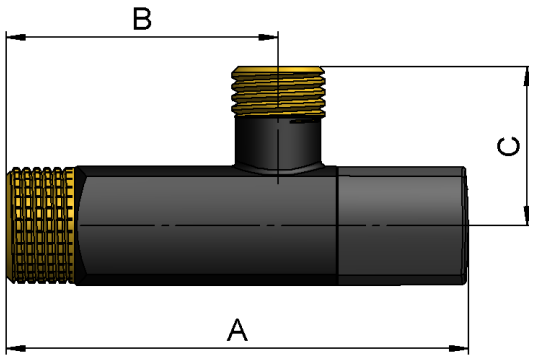


## LIPSTICK BLANCA

| Código | Medida | A (mm) | B (mm) | C (mm) | PN (bar) | Rango Temp. (ºC)** |
|---|---|---|---|---|---|---|
| 202521 | 1/2X3/8 | 82 | 48 | 28 | 16 | 0 a 95 |

Incluye plafón rectangular ZAMAK Blanco.

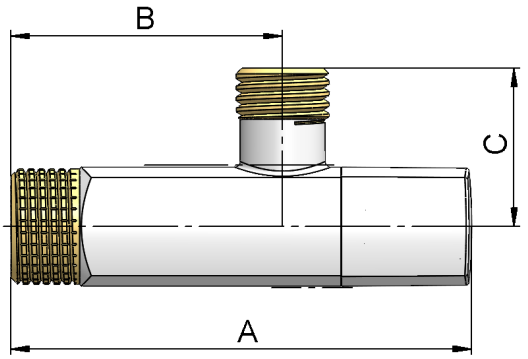


## LIPSTICK BRONCE

| Código | Medida | A (mm) | B (mm) | C (mm) | PN (bar) | Rango Temp. (ºC)** |
|---|---|---|---|---|---|---|
| 202531 | 1/2X3/8 | 82 | 48 | 28 | 16 | 0 a 95 |

Incluye plafón rectangular ZAMAK Bronce.

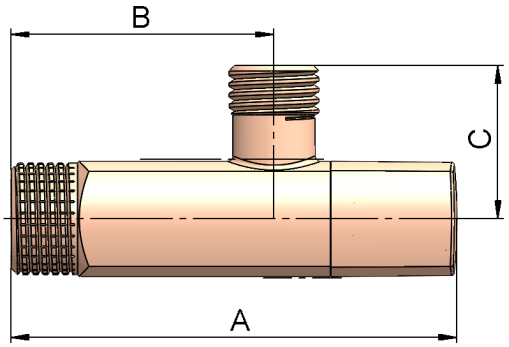


## MATERIALES

| Item | Componente | Material | Acabado |
|---|---|---|---|
| 1 | Cuerpo | Latón CW617N | * Según modelo |
| 2 | Plafón | ABS o ZAMAK* | * Según modelo |
| 3 | Pinza sujeción | POM | - |
| 4 | Asiento | NBR | - |
| 5 | Juntas tóricas | NBR | - |
| 6 | Eje-bola | Polímero antical | VITAQ |
| 7 | Mando | ZAMAK | * Según modelo |

* Colores y acabados variables según modelo.

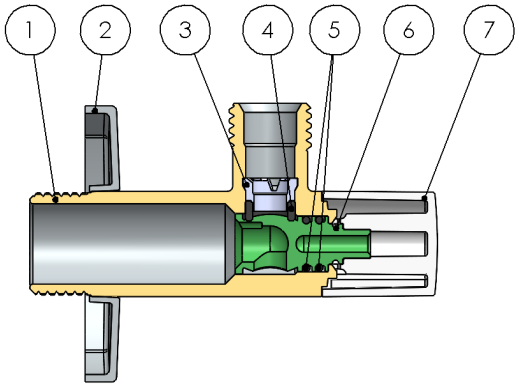

## DATOS TÉCNICOS

### Presión vs temperatura

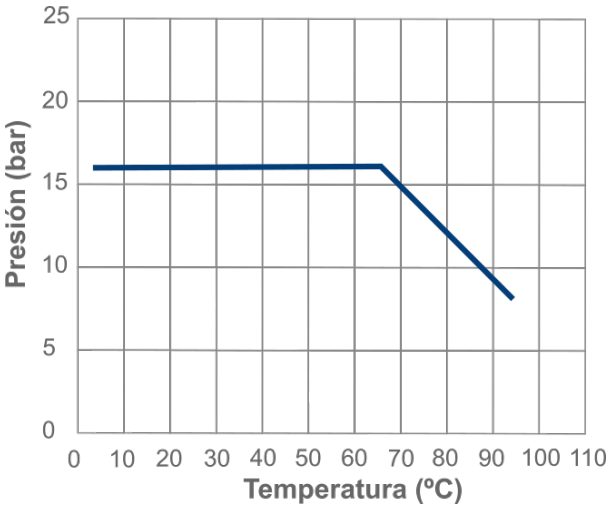


Excluida congelación.

### Características Hidráulicas. Caudal vs Pérdida de carga.

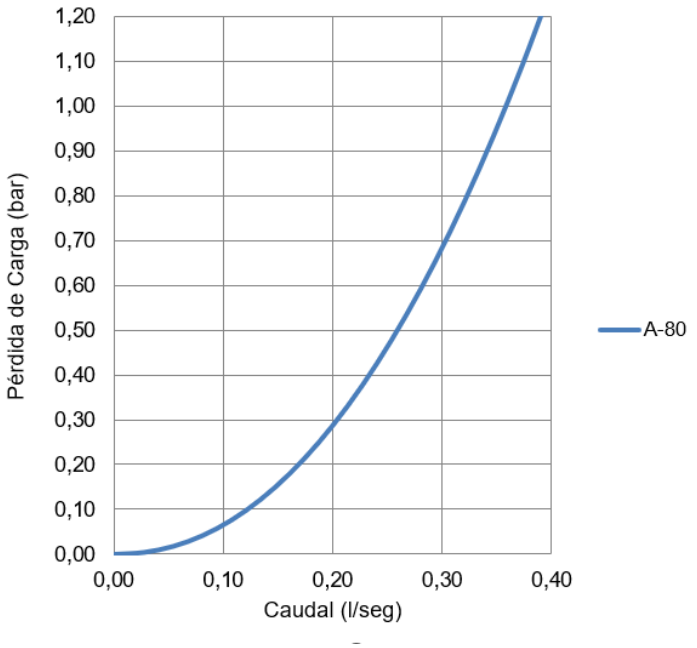


### Compatibilidad de fluidos

| Fluido | Compatibilidad |
|---|---|
| Agua potable y agua caliente sanitaria | Excelente |

Otros fluidos, contactad con nuestro servicio técnico.

| Medida | A-80 |
|---|---|
| Kv | 1,30 |

Kv ($m^3/h$), metros cúbicos por hora que pasan por la válvula generando una pérdida de carga de 1 bar de presión.

## INSTRUCCIONES DE INSTALACIÓN

Antes de realizar ninguna acción debe cortarse el suministro de agua en la instalación, asegúrese de que no existe ningún tipo de suciedad o elemento extraño en la conexión a la red. Aplicar el material sellante apropiado en la rosca de entrada de la válvula. La válvula angular debe instalarse utilizando una herramienta adecuada, como unos alicates con mordazas de plástico protectoras, o bien fijando el clip de plástico protector suministrado en el embalaje del producto al cuerpo de la válvula y apretándolo con una llave de boca, una llave inglesa ajustable o la herramienta manual multifunción ARCO CROCO.. Restablecer el suministro de agua y comprobar la estanqueidad de todas las conexiones antes de dejar en servicio la válvula.

No debe alterar el montaje de los componentes de la válvula, la sustitución o desmontaje del mando puede provocar fugas externas. Las válvulas de cuarto de vuelta deben trabajar siempre completamente abiertas.

Todo producto tiene un impacto medioambiental durante su ciclo de vida, incluso una vez retirado de su uso. Todos los componentes de este producto pueden ser reciclados, deposita la válvula en un punto de reciclado o punto verde una vez termine su uso. Válvulas Arco se reserve el derecho a cambiar el producto o sus especificaciones técnicas sin previo aviso.

**FT01070ESP – Edición 2024-12**

Arco S.L., Avda. del Cid 16,
46134 Foios, Valencia. Spain.
www.valvulasarco.com