

VÁLVULA TEXAS REGULACIÓN

Válvulas de regulación para instalaciones empotradas donde la conexión al tubo se realiza por medio de rosca.

- Latón Europeo en calidad DW (4MS) aprobado para su uso en aplicaciones de agua potable.
- Sistema de regulación del conjunto válvula y mando para una perfecta fijación y adaptación a la pared.
- 100% verificadas a fuga.
- Construcción robusta para instalaciones seguras.
- Sin níquel en el paso de agua.



FICHA TÉCNICA VÁLVULA TEXAS REGULACIÓN

DESCRIPCIÓN PRODUCTO

Válvulas de regulación por husillo y accionamiento manual para instalaciones empotradas en pared. La conexión al tubo se realiza mediante unión rosca.

El obturador tipo husillo permite una regulación fina del caudal de salida de la válvula.

APLICACIONES

Diseñadas para instalaciones de agua potable y agua caliente sanitaria empotradas en la pared; permitiendo regular y cortar el suministro de agua a los puntos de consumo.

DIMENSIONES GENERALES, PRESIÓN Y TEMPERATURA

Código	Medida	A (mm)	B (mm)	C (mm)	PN (bar)	Rango Temp. (ºC)*
35105	1/2 H-H	52	70	98	16	0 a 85
35110	3/4 H-H	60	70	104	16	0 a 85

* Excluida la congelación.

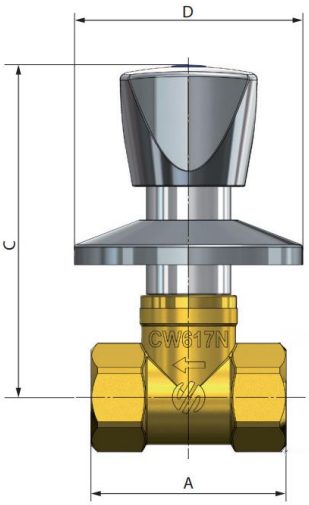

MATERIALES

Item	Componente	Material	Acabado
1	Cuerpo	Latón CW617N	Color latón
2	Tuerca	Acero inox.	Inox.
3	Junta plana	EPDM	-
4	Regulador	Latón CW617N	Color latón
5	Montura	Latón CW617N	Color latón
6	Plafón	Acero inox.	Inox.
7	Casquillo	ABS	Cromado
8	Mando	ABS	Cromado
9	Eje	Latón CW617N	Color latón
10	Índice	ABS	Azul / Rojo
11	Junta tórica	EPDM	-

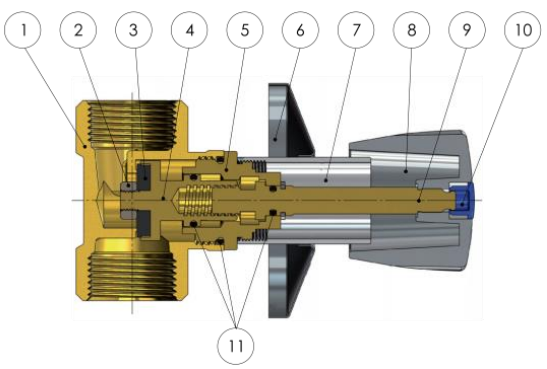

DATOS TÉCNICOS

Presión vs temperatura.

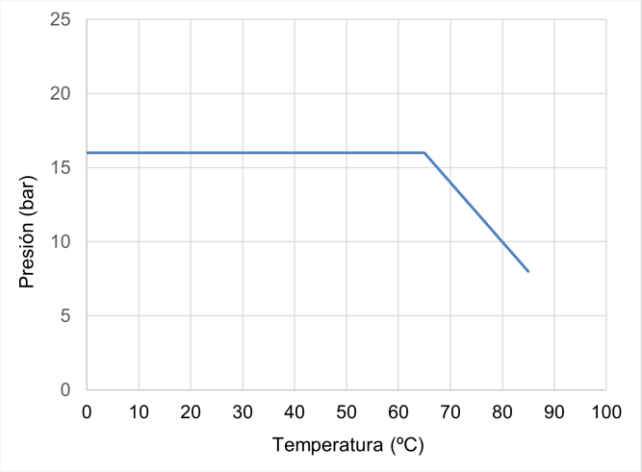

Excluida la congelación.

Características Hidráulicas. Caudal vs Pérdida de carga.

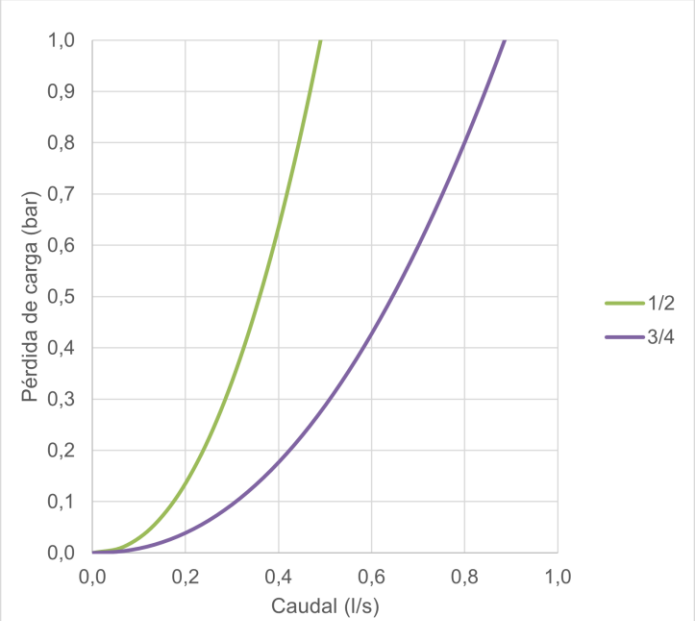

Compatibilidad de fluidos

Fluido	Compatibilidad
Agua potable y agua caliente sanitaria	Excelente

Otros fluidos, contactad con nuestro servicio técnico.

Medida	1/2	3/4
Kv	1,80	3,20

Kv (m^3/h), metros cúbicos por hora que pasan por la válvula generando una pérdida de carga de 1 bar de presión.

INSTRUCCIONES DE INSTALACIÓN

Antes de realizar ninguna acción debe cortarse el suministro de agua en la instalación, asegúrese de que no existe ningún tipo de suciedad o elemento extraño en la conexión a la red. En válvulas con conexión hembra aplicar el material sellante apropiado en las roscas. La instalación de la válvula debe realizarse con una herramienta adecuada, preferiblemente con una llave fija, inglesa o similar; sujetarla por los extremos actuando sobre las caras planas, evite deformar dicha zona por exceso de presión de la herramienta. Restablecer el suministro de agua y comprobar la estanqueidad de todas las conexiones antes de dejar en servicio la válvula.

No debe alterar el montaje de los componentes internos de la válvula, puede provocar fugas externas.

Todo producto tiene un impacto medioambiental durante su ciclo de vida, incluso una vez retirado de su uso. Todos los componentes de este producto pueden ser reciclados, deposita la válvula en un punto de reciclado o punto verde una vez termine su uso. Válvulas Arco se reserve el derecho a cambiar el producto o sus especificaciones técnicas sin previo aviso.

FT07060ESP – Edición 2024-12

Arco S.L., Avda. del Cid 16,
46134 Foios, Valencia. Spain.
www.valvulasarco.com