

VÁLVULAS DE ESFERA SENA – Ni Free

Válvulas de obturador esférico para instalaciones de fontanería.

- Gama con más de 80 referencias
- Mando palanca y tuerca en inoxidable, mejor resistencia a la corrosión.
- Paso del agua libre de níquel, para una mayor salubridad.
- Construcción robusta e instalaciones seguras.
- 100% verificadas a fuga.
- Palanca reversible (modelos M-H, con filtro, colectores y purgador): permite girar 180° dicha palanca para mantener la maniobra normal de la válvula sin modificar la instalación.
- Latón Europeo en calidad DW (4MS) para su uso en aplicaciones de agua potable.



FICHA TÉCNICA VÁLVULAS DE ESFERA SENA – Ni Free

DESCRIPCIÓN PRODUCTO

Válvulas de obturador esférico y accionamiento manual. Disponen de conexión al tubo mediante rosca principalmente y en algunos casos mediante sistema de compresión a tubo multicapa o mediante un sistema tipo racord tres piezas.

APLICACIONES

Especialmente diseñadas para instalaciones de agua potable, calefacción, ACS o mixtas, así como redes de distribución y acometidas de agua potable.

Y en general todas aquellas aplicaciones que requieran de una válvula capaz de cortar el suministro de un fluido, garantizando la estanqueidad de acuerdo con las condiciones de servicio especificadas.

DIMENSIONES GENERALES, PRESIÓN Y TEMPERATURA

HEMBRA – HEMBRA PALANCA FUNDA ROJA

Código	Medida	A (mm)	B (mm)	C (mm)	H (mm)	PN (BAR)	Rango Temp. (ºC)(*)
750101	1/4 H-H	41	70	37	49	30	-20 a 120
750102	3/8 H-H	41	70	37	49	30	-20 a 120
750103	1/2 H-H	48	95	48	63	30	-20 a 120
750104	3/4 H-H	56	95	53	70	30	-20 a 120
750105	1 H-H	64	113	61	81	30	-20 a 120
750106	1 1/4 H-H	75	113	64	91	30	-20 a 120
750107	1 1/2 H-H	87	153	72	103	30	-20 a 120
750108	2 H-H	103	153	78	118	30	-20 a 120
750109	2 1/2 H-H	133	173	90	142	30	-20 a 120
750110	3 H-H	152	236	110	167	30	-20 a 120
750111	4 H-H	176	236	121	190	30	-20 a 120

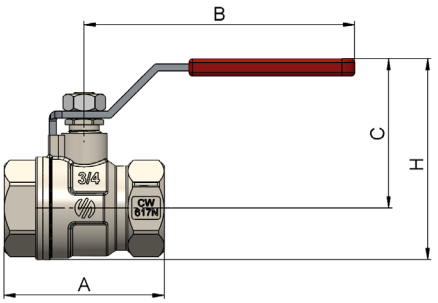

Roscas conforme ISO228
(*) Excluida congelación.

HEMBRA – HEMBRA PALANCA FUNDA AZUL

Código	Medida	A (mm)	B (mm)	C (mm)	H (mm)	PN (BAR)	Rango Temp. (ºC)(*)
750403	1/2 H-H	48	95	48	63	30	-20 a 120
750404	3/4 H-H	56	95	53	70	30	-20 a 120
750405	1 H-H	64	113	61	81	30	-20 a 120
750406	1 1/4 H-H	75	113	64	91	30	-20 a 120
750407	1 1/2 H-H	87	153	72	103	30	-20 a 120
750408	2 H-H	103	153	78	118	30	-20 a 120
750409	2 1/2 H-H	133	173	90	142	30	-20 a 120

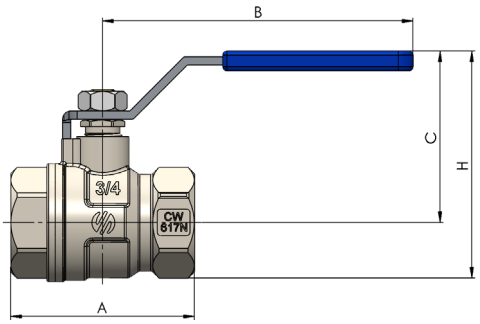

HEMBRA – HEMBRA MARIPOSA

Código	Medida	A (mm)	B (mm)	C (mm)	H (mm)	PN (BAR)	Rango Temp. (ºC)(*)
753102	3/8 H-H	41	49	34	47	30	-20 a 120
753103	1/2 H-H	48	56	40	55	30	-20 a 120
753104	3/4 H-H	56	56	43	62	30	-20 a 120
753105	1 H-H	64	80	50	71	30	-20 a 120

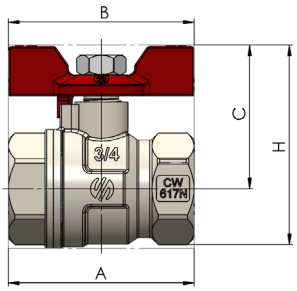

HEMBRA – HEMBRA PALANCA CON PROLONGADOR

Código	Medida	A (mm)	B (mm)	C (mm)	H (mm)	PN (BAR)	Rango Temp. (ºC)(*)
750103EX	1/2 H-H	48	95	95	110	30	-20 a 120
750104EX	3/4 H-H	56	95	99	117	30	-20 a 120
750105EX	1 H-H	64	113	109	131	30	-20 a 120
750106EX	1 1/4 H-H	75	113	114	141	30	-20 a 120
750107EX	1 1/2 H-H	87	153	128	160	30	-20 a 120
750108EX	2 H-H	103	153	135	175	30	-20 a 120

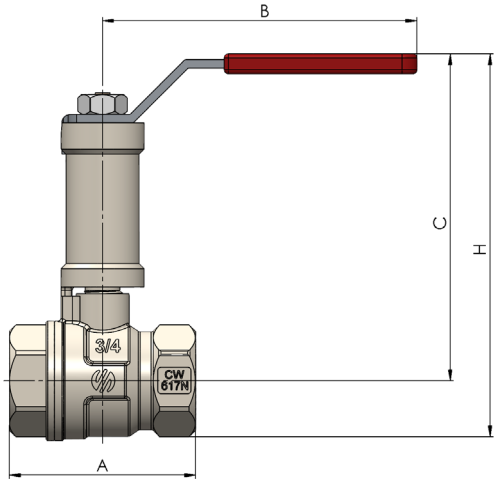

Roscas conforme ISO228
(*) Excluida congelación.

MACHO – HEMBRA PALANCA MANDO REVERSIBLE

Código	Medida	A (mm)	B (mm)	C (mm)	H (mm)	PN (BAR)	Rango Temp. (ºC)(*)
750602	3/8 M-H	49	70	37	49	30	-20 a 120
750603	1/2 M-H	55	95	48	63	30	-20 a 120
750604	3/4 M-H	64	95	53	70	30	-20 a 120
750605	1 M-H	73	113	61	81	30	-20 a 120
750606	1 1/4 M-H	86	113	64	91	30	-20 a 120
750607	1 1/2 M-H	98	153	72	103	30	-20 a 120
750608	2 M-H	119	153	78	118	30	-20 a 120

(*) Palanca reversible

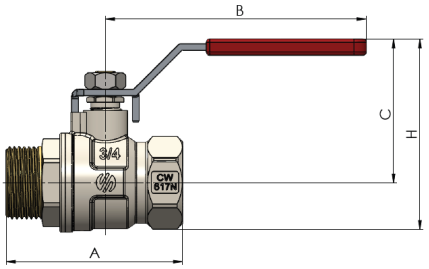

MACHO – HEMBRA MARIPOSA

Código	Medida	A (mm)	B (mm)	C (mm)	H (mm)	PN (BAR)	Rango Temp. (ºC)(*)
753602	3/8 M-H	49	49	34	47	30	-20 a 120
753603	1/2 M-H	55	56	40	55	30	-20 a 120
753604	3/4 M-H	64	56	43	62	30	-20 a 120
753605	1 M-H	73	80	49	71	30	-20 a 120

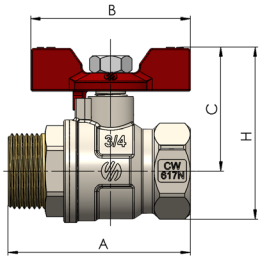

COLECTOR RECTA PALANCA MANDO REVERSIBLE

Código	Medida	A (mm)	B (mm)	C (mm)	H (mm)	PN (BAR)	Rango Temp. (ºC)(*)
754203	1/2 H-M	77	95	51	67	30	-20 a 120
754204	3/4 H-M	86	95	52	71	30	-20 a 120
754205	1 H-M	96	113	59	85	30	-20 a 120
754206	1 1/4 H-M	118	113	64	93	30	-20 a 120
754207	1 1/2 H-M	132	153	71	103	30	-20 a 120
754208	2 H-M	155	153	78	122	30	-20 a 120

(*) Palanca reversible

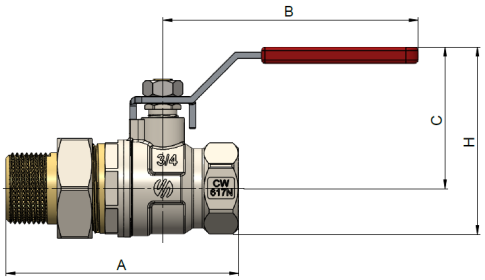

COLECTOR RECTA MARIPOSA

Código	Medida	A (mm)	B (mm)	C (mm)	H (mm)	PN (BAR)	Rango Temp. (ºC)(*)
754103	1/2 H-M	77	56	40	59	30	-20 a 120
754104	3/4 H-M	86	56	43	62	30	-20 a 120
754105	1 H-M	100	80	50	75	30	-20 a 120
754106	1 1/4 H-M	118	80	54	84	30	-20 a 120

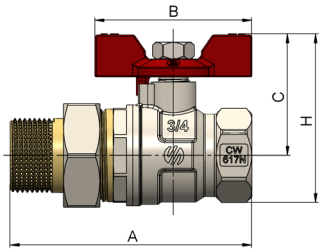

COLECTOR RECTA CUADRADILLO

Código	Medida	A (mm)	B (mm)	C (mm)	H (mm)	PN (BAR)	Rango Temp. (ºC)(*)
754103C	1/2 H-M	77	20	42	59	30	-20 a 120

Mando cuadradillo de 20x20 mm

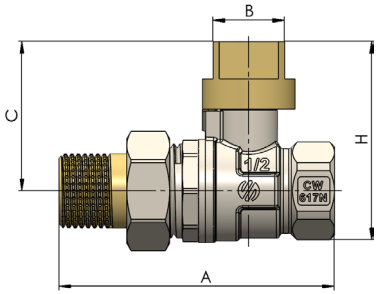

Roscas conforme ISO228
(*) Excluida congelación.

MACHO – MACHO PALANCA

Código	Medida	A (mm)	B (mm)	C (mm)	H (mm)	PN (BAR)	Rango Temp. (ºC)(*)
751102	3/8 M-M	49	70	37	49	30	-20 a 120
751103	1/2 M-M	57	95	48	63	30	-20 a 120
751104	3/4 M-M	66	95	53	70	30	-20 a 120
751105	1 M-M	73	113	61	81	30	-20 a 120
751106	1 1/4 M-M	86	113	64	91	30	-20 a 120
751107	1 1/2 M-M	99	153	72	103	30	-20 a 120
751108	2 M-M	120	153	78	118	30	-20 a 120

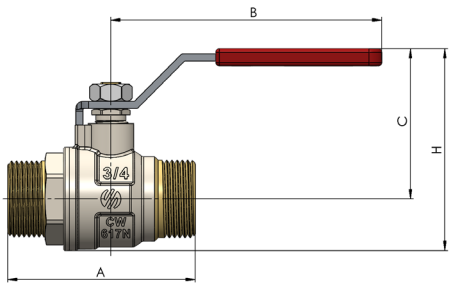

MACHO – MACHO MARIPOSA

Código	Medidas	A (mm)	B (mm)	C (mm)	H (mm)	PN (BAR)	Rango Temp. (ºC)(*)
753902	3/8 M-M	49	49	34	47	30	-20 a 120
753903	1/2 M-M	57	56	40	55	30	-20 a 120
753904	3/4 M-M	66	56	43	62	30	-20 a 120
753905	1 M-M	73	80	50	71	30	-20 a 120

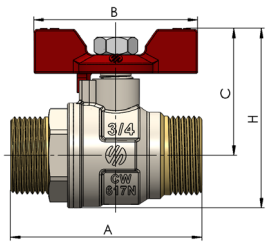

HEMBRA – HEMBRA CON PURGADOR – PALANCA MANDO

Código	Medidas	A (mm)	B (mm)	C (mm)	H (mm)	PN (BAR)	Rango Temp. (ºC)(*)
752103	1/2 H-H	56	95	48	63	30	-20 a 120
752104	3/4 H-H	62	95	53	70	30	-20 a 120
752105	1 H-H	71	113	61	81	30	-20 a 120
752106	1 1/4 H-H	90	113	64	91	30	-20 a 120
752107	1 1/2 H-H	99	153	72	103	30	-20 a 120
752108	2 H-H	114	153	78	118	30	-20 a 120

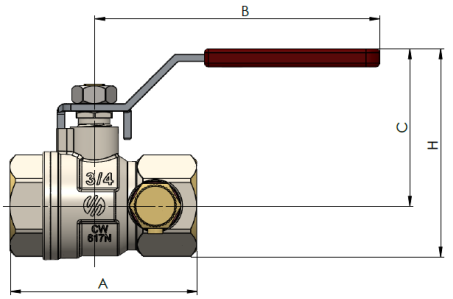

(*) Palanca reversible

Medidas desde ½" hasta 1", con tapón de conexión de ¼ y purgador
Medidas desde1 1/4" hasta 2", con tapón de conexión de 3/8 y purgador

HEMBRA – HEMBRA CON PURGADOR - MARIPOSA

Código	Medidas	A (mm)	B (mm)	C (mm)	H (mm)	PN (BAR)	Rango Temp. (ºC)(*)
752203	1/2 H-H	56	56	40	55	30	-20 a 120
752204	3/4 H-H	62	56	43	62	30	-20 a 120
752205	1 H-H	71	80	49	71	30	-20 a 120

Con tapón de conexión de ¼ y purgador

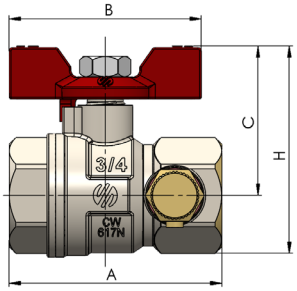

Roscas conforme ISO228
(*) Excluida congelación.

HEMBRA – HEMBRA CON FILTRO – PALANCA MANDO REVERSIBLE

Código	Medidas	A (mm)	B (mm)	C (mm)	H (mm)	PN (BAR)	Rango Temp. (ºC)(*)
752303	1/2 H-H	78	95	49	90	30	-20 a 120
752304	3/4 H-H	97	95	53	103	30	-20 a 120
752305	1 H-H	109	113	59	119	30	-20 a 120

(*) Palanca reversible

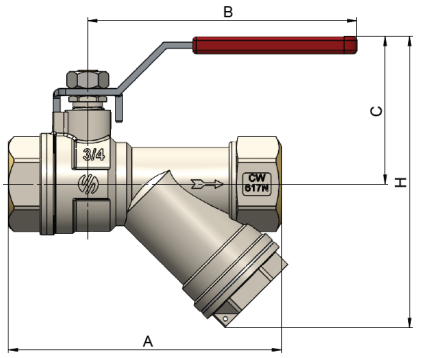

HEMBRA – HEMBRA CON FILTRO - MARIPOSA

Código	Medidas	A (mm)	B (mm)	C (mm)	H (mm)	PN (BAR)	Rango Temp. (ºC)(*)
752503	1/2 H-H	78	56	40	81	30	-20 a 120
752504	3/4 H-H	97	56	43	94	30	-20 a 120
752505	1 H-H	109	80	49	108	30	-20 a 120

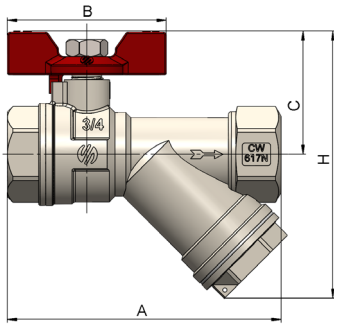

ESCUADRA TUERCA LOCA – MULTICAPA MARIPOSA

Código	Medidas	A (mm)	B (mm)	C (mm)	H (mm)	PN (BAR)	Rango Temp. (ºC)(*)
758220	3/4 TL 20X2	76	56	40	83	16	-20 a 120
758230	1 TL 26X3	92	80	45	95	16	-20 a 120

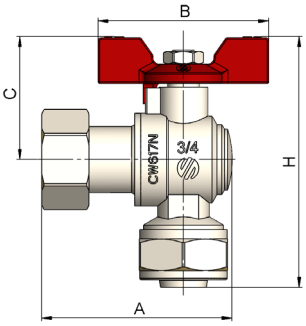

ESCUADRA MACHO – MACHO MARIPOSA

Código	Medidas	A (mm)	B (mm)	C (mm)	H (mm)	PN (BAR)	Rango Temp. (ºC)(*)
754503	1/2 M-M	50	56	43	76	30	-20 a 120
754504	3/4 M-M	59	56	46	87	30	-20 a 120
754506	1 M-M	67	80	51	97	30	-20 a 120

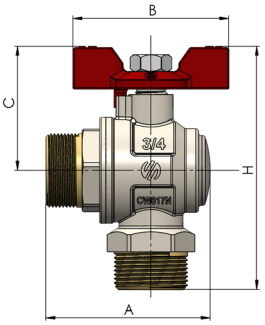

COLECTOR ESCUADRA MARIPOSA

Código	Medidas	A (mm)	B (mm)	C (mm)	H (mm)	PN (BAR)	Rango Temp. (ºC)(*)
754303	1/2 M-H	72	56	41	72	30	-20 a 120
754304	3/4 M-H	80	56	45	81	30	-20 a 120
754305	1 M-H	111	80	50	93	30	-20 a 120

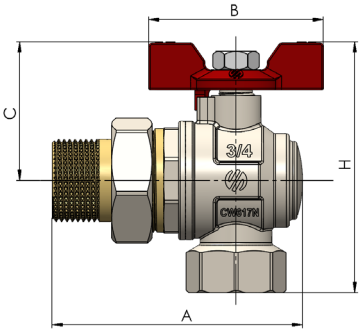

Roscas conforme ISO228
(*) Excluida congelación.

MATERIALES

Item	Componentes	Material	Acabado
1	Lateral	Latón CW617N	Exterior Níquel Interior sin Níquel
2	Bola	Latón CW617N	Cromado
3	Tuerca Prensa	Latón CW617N	Niquelado
4	Eje	Latón CW617N	Color Latón
5	Tuerca	Acero Inox	Inox
6	Prensa	PTFE	-
7	Cuerpo	Latón CW617N	Exterior Níquel Interior sin Níquel
8	Mando	Acero Inox	Inox
9	Funda	LDPE	Rojo o azul
10	Asiento	PTFE	-

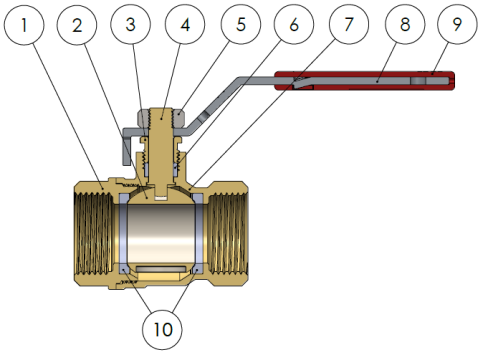

Item	Componentes	Material	Acabado
1	Mando	ZAMAK	Rojo Epoxy
2	Cuerpo	Latón CW617N	Exterior Níquel Interior sin Níquel
3	Prensa	PTFE	-
4	Tuerca	Acero Inox	Inox
5	Eje	Latón CW617N	Color Latón
6	Tuerca Prensa	Latón CW617N	Niquelado
7	Bola	Latón CW617N	Cromado
8	Lateral	Latón CW617N	Exterior Níquel Interior sin Níquel
9	Asiento	PTFE	-

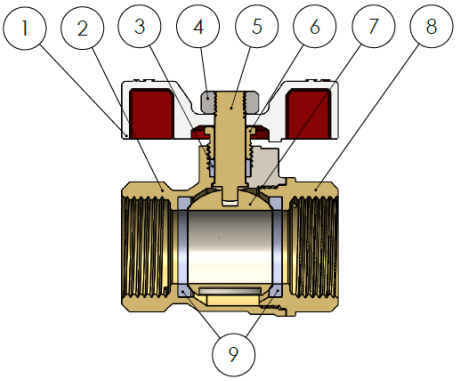

Item	Componentes	Material	Acabado
1	Cilindro Prolongador	Latón CW617N	Niquelado
2	Arandela Prolongador	Latón CW617N	Color Latón
3	Tuerca	Acero Inox	Inox
4	Eje Prolongador	Latón CW617N	Color Latón
5	Mando	Acero Inox	Inox
6	Funda	LDPE	Rojo
7	Eje	Latón CW617N	Cromado
8	Arandela	Acero Inox	Inox
9	Tuerca Prensa	Latón CW617N	Niquelado
10	Prensa	PTFE	-
11	Lateral	Latón CW617N	Exterior Níquel Interior sin Níquel
12	Bola	Latón CW617N	Cromado
13	Cuerpo	Latón CW617N	Exterior Níquel Interior sin Níquel
14	Asiento	PTFE	-

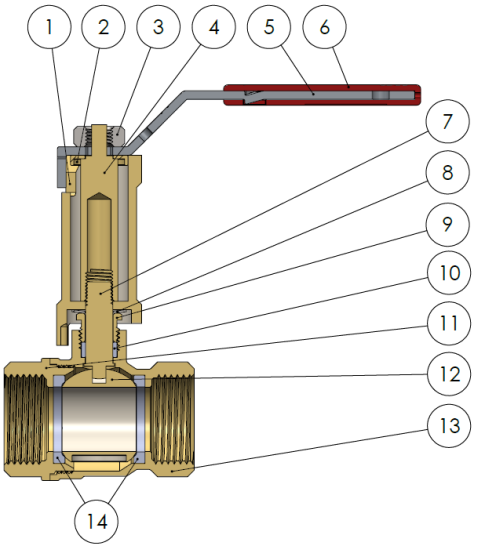

Item	Componentes	Material	Acabado
1	Manguito	Latón CW617N	Color Latón
2	Tuerca	Latón CW617N	Níquelado
3	Lateral	Latón CW617N	Exterior Níquel Interior sin Níquel
4	Bola	Latón CW617N	Cromado
5	Tuerca Prensa	Latón CW617N	Niquelado
6	Eje	Latón CW617N	Color Latón
7	Tuerca	Acero Inox	Inox
8	Prensa	PTFE	-
9	Cuerpo	Latón CW617N	Exterior Níquel Interior sin Níquel
10	Mando	Acero Inox	Inox
11	Funda	LDPE	Rojo Epoxy
12	Junta	NBR	-
13	Asiento	PTFE	-

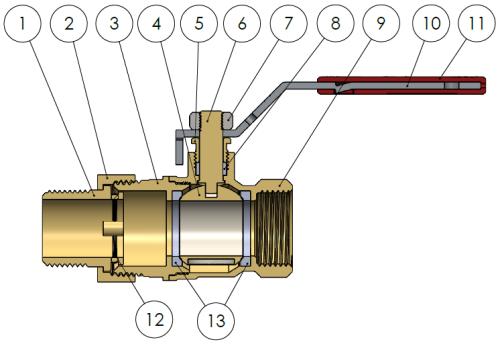

(*) Palanca reversible

Item	Componentes	Material	Acabado
1	Manguito	Latón CW617N	Color Latón
2	Tuerca	Acero Inox	Inox
3	Lateral	Latón CW617N	Exterior Níquel Interior sin Níquel
4	Bola	Latón CW617N	Cromado
5	Tuerca Prensa	Latón CW617N	Niquelado
6	Eje	Latón CW617N	Color Latón
7	Tuerca	Latón CW617N	Niquelado
8	Cuadradillo	Latón CW617N	Color Latón
9	Prensa	PTFE	-
10	Cuerpo	Latón CW617N	Exterior Níquel Interior sin Níquel
11	Asiento	PTFE	-
12	Junta	NBR	-

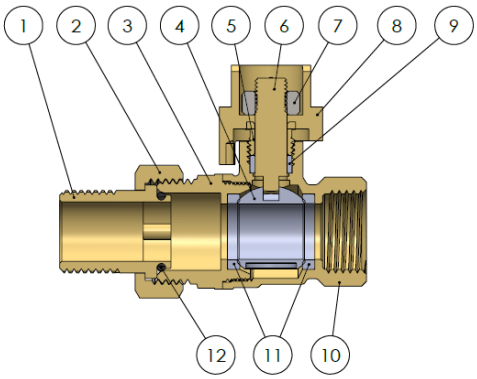

Item	Componentes	Material	Acabado
1	Lateral	Latón CW617N	Exterior Níquel Interior sin Níquel
2	Bola	Latón CW617N	Cromado
3	Tuerca Prensa	Latón CW617N	Niquelado
4	Eje	Latón CW617N	Color Latón
5	Tuerca	Acero Inox	Inox
6	Prensa	PTFE	-
7	Cuerpo	Latón CW617N	Exterior Níquel Interior sin Níquel
8	Mando	Acero Inox	Inox
9	Funda	LDPE	Rojo Epoxy
10	Asiento	PTFE	-
11	Eje	Latón CW617N	Color Latón
12	Cuerpo	Latón CW617N	Exterior Níquel Interior sin Níquel
13	Junta	NBR	-
14	Junta plana	Fibra	-
15	Tuerca	Latón CW617N	Color Latón
16	Junta	NBR	-
17	Pin	Latón CW617N	Color Latón

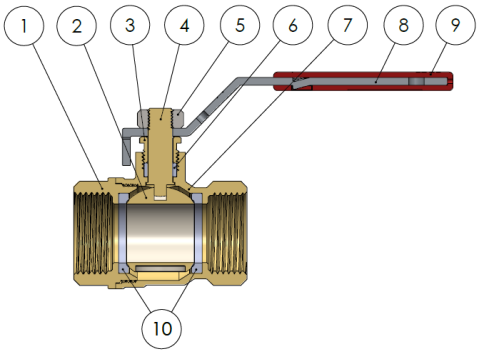

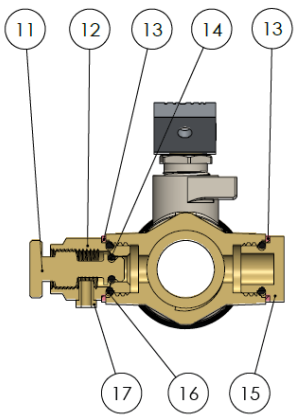

(*) Palanca reversible

Item	Componentes	Material	Acabado
1	Mando	ZAMAK	Rojo Epoxy
2	Cuerpo	Latón CW617N	Exterior Níquel Interior sin Níquel
3	Prensa	PTFE	-
4	Tuerca	Acero Inox	Inox
5	Eje	Latón CW617N	Color Latón
6	Tuerca Prensa	Latón CW617N	Niquelado
7	Bola	Latón CW617N	Cromado
8	Lateral	Latón CW617N	Exterior Níquel Interior sin Níquel
9	Asiento	PTFE	-
10	Cuerpo	Latón CW617N	Color Latón
11	Eje	Latón CW617N	Color Latón
12	Junta Plana	Fibra Papel	-
13	Junta	NBR	-
14	Tuerca	Latón CW617N	Color Latón
15	Junta	NBR	-
16	Pin	Latón CW617N	Color Latón

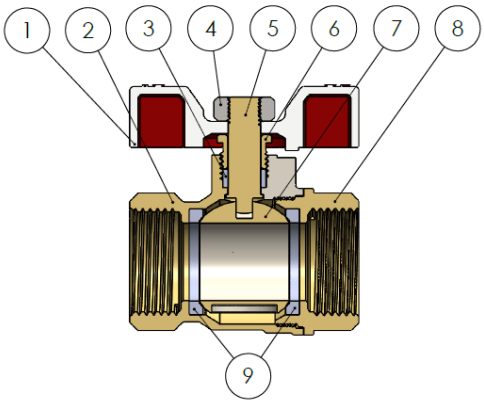

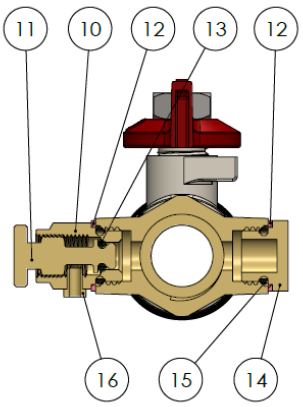

Item	Componentes	Material	Acabado
1	Lateral	Latón CW617N	Exterior Níquel Interior sin Níquel
2	Bola	Latón CW617N	Cromado
3	Prensa	PTFE	-
4	Tuerca	Acero Inox	Inox
5	Eje	Latón CW617N	Color Latón
6	Tuerca Prensa	Latón CW617N	Niquelado
7	Cuerpo	Latón CW617N	Exterior Níquel Interior sin Níquel
8	Mando	Acero Inox	Inox
9	Funda	LDPE	Rojo Epoxy
10	Tapón	Latón CW617N	Exterior Níquel Interior sin Níquel
11	Junta Plana	Fibra Papel	-
12	Filtro	Acero Inox	Inox
13	Asiento	PTFE	-

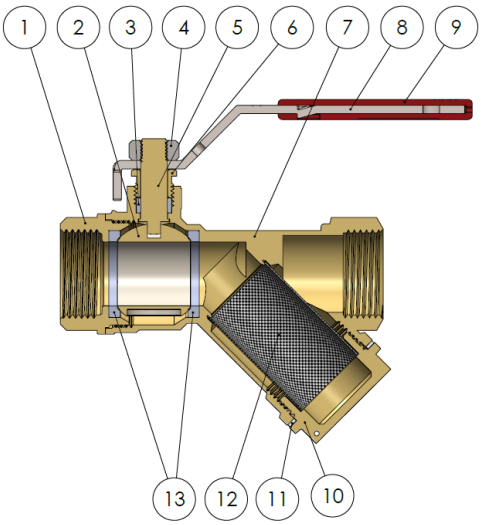

(*) Palanca reversible

Item	Componentes	Material	Acabado
1	Lateral	Latón CW617N	Exterior Níquel Interior sin Níquel
2	Bola	Latón CW617N	Cromado
3	Prensa	PTFE	-
4	Tuerca Prensa	Latón CW617N	Niquelado
5	Eje	Latón CW617N	Color Latón
6	Tuerca	Acero Inox	Inox
7	Mando	ZAMAK	Rojo Epoxy
8	Cuerpo	Latón CW617N	Exterior Níquel Interior sin Níquel
9	Tapón	Latón CW617N	Exterior Níquel Interior sin Níquel
10	Junta Plana	Fibra Papel	-
11	Filtro	Acero Inox	Inox
12	Asiento	PTFE	-

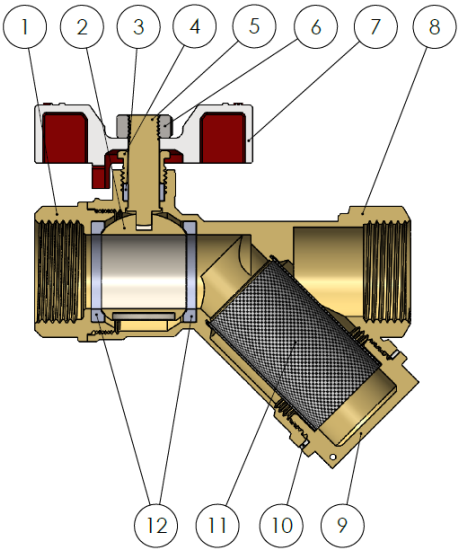

Item	Componentes	Material	Acabado
1	Arandela	Acero Inox	Inox
2	Tuerca	Latón CW617N	Exterior Níquel Interior sin Níquel
3	Lateral	Latón CW617N	Exterior Níquel Interior sin Níquel
4	Bola	Latón CW617N	Cromado
5	Tuerca Prensa	Latón CW617N	Niquelado
6	Eje	Latón CW617N	Color Latón
7	Tuerca	Acero Inox	Inox
8	Prensa	PTFE	-
9	Mando	ZAMAK	Rojo Epoxy
10	Cuerpo	Latón CW617N	Exterior Níquel Interior sin Níquel
11	Tuerca	Latón CW614N	Niquelado
12	Casquillo	Latón CW614N	Color Latón
13	Asiento	PTFE	-
14	Junta	EPDM	-

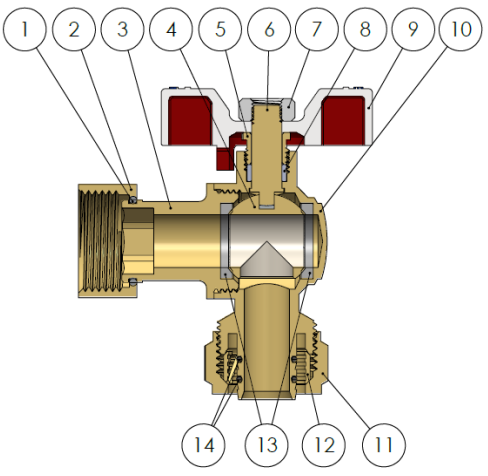

DATOS TÉCNICOS

Presión vs temperatura. Todos los modelos, excepto PEX/MLY

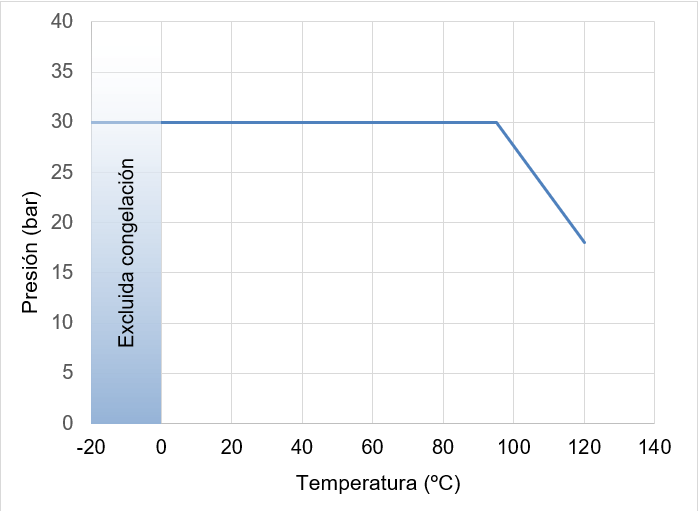

Presión vs temperatura. Modelos conexión PEX/MLY

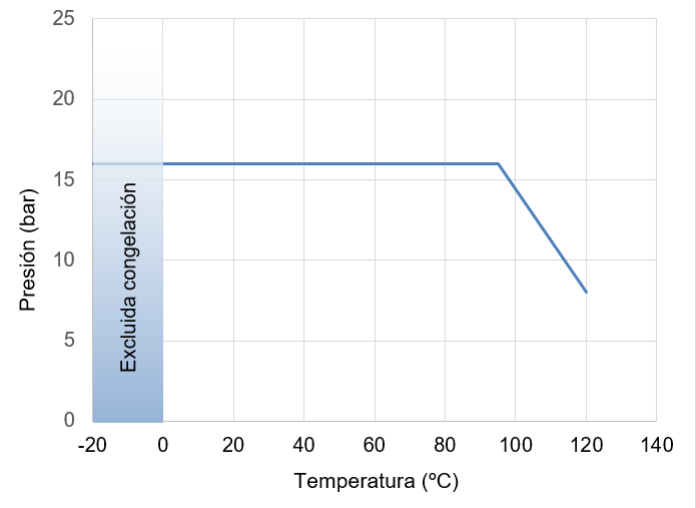

Características Hidráulicas. Caudal vs Pérdida de carga Modelos rectos de 1/4 a 1 1/4

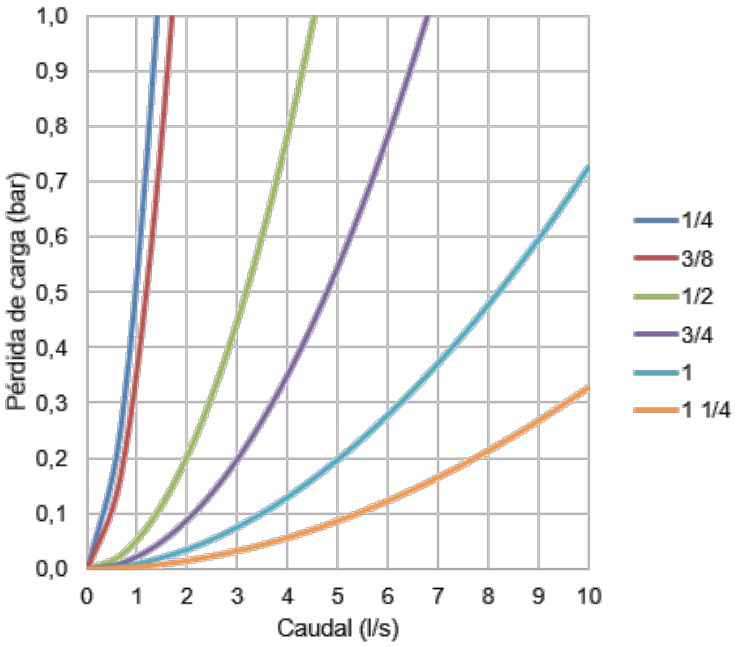

Características Hidráulicas. Caudal vs Pérdida de carga Modelos rectos de 1 1/2 a 4

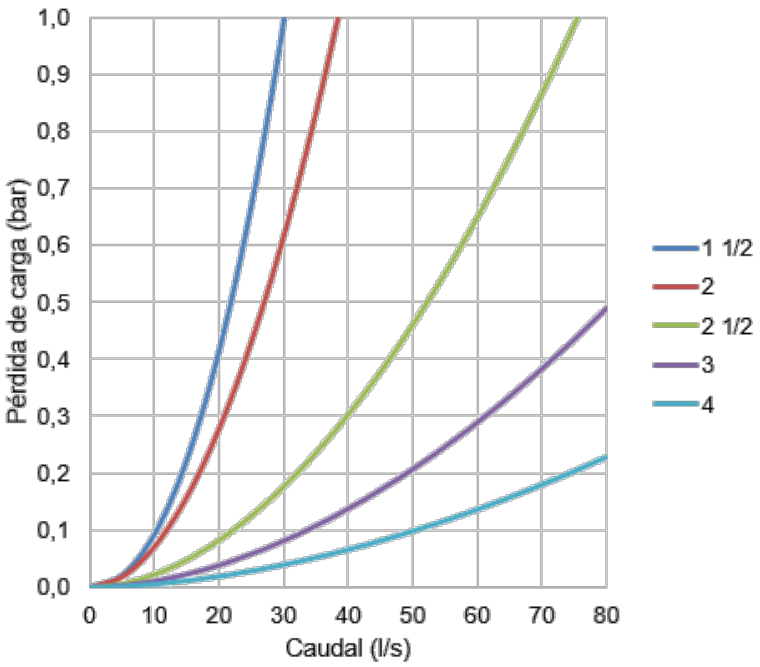

Medida	1/4	3/8	1/2	3/4	1	1 1/4	1 1/2	2	2 1/2	3	4
Kv	5,0	6,1	16,3	24,4	42,7	64,3	108,3	138,2	272,0	425,7	659,5

Kv (m^3/h), metros cúbicos por hora que pasan por la válvula generando una pérdida de carga de 1 bar de presión.

DATOS TÉCNICOS

Características Hidráulicas. Caudal vs Pérdida de carga
Modelos escuadra de 1/2 a 1

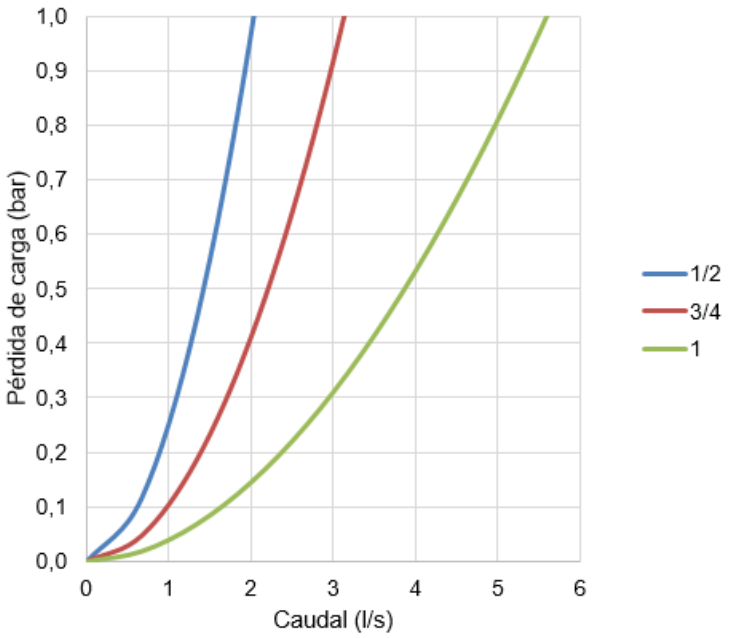

Medida	1/2	3/4	1
Kv	7,3	11,3	20,1

Kv (m^3/h), metros cúbicos por hora que pasan por la válvula generando una pérdida de carga de 1 bar de presión.

Características del filtro

Diámetro nominal	1/2 a 2
Capacidad de filtración	700 µm
Diámetro hidráulico equivalente	0,75 mm
% área abierta	60%

Compatibilidad de fluidos

Fluido	Compatibilidad
Agua potable y agua caliente sanitaria	Excelente
Agua + 50% Glicol (máximo)	Buena

Otros fluidos, contactad con nuestro servicio técnico.

Para su uso con **AIRE COMPRIMIDO**, las condiciones de servicio son las indicadas a continuación:

- De DN 8 hasta DN25: máximo 20bar y 60ºC
- De DN32 hasta DN 100: máximo 7 bar y 60ºC

Estas condiciones de servicio están cubiertas por artículo 4.3. de la Directiva 2014/68/UE, y no se aplicarán los requisitos esenciales de seguridad establecidos en el anexo I. Sin perjuicio de la legislación aplicable en materia de armonización que prevea su colocación, dichos equipos no deberán llevar el marcado «CE» contemplado en el artículo 18.

INSTRUCCIONES DE INSTALACIÓN

Antes de realizar ninguna acción debe cortarse el suministro de agua en la instalación, asegúrese de que no existe ningún tipo de suciedad o elemento extraño en la conexión a la red. Aplicar el material sellante apropiado en las roscas. La instalación de la válvula debe realizarse con una herramienta adecuada, preferiblemente con una llave fija, inglesa o similar; sujetarla por los extremos actuando sobre las caras planas, evite deformar dicha zona por exceso de presión de la herramienta. Restablecer el suministro de agua y comprobar la estanqueidad de todas las conexiones antes de dejar en servicio la válvula.

No debe alterar el montaje de los componentes internos de la válvula, puede provocar fugas externas.
La máxima duración de las válvulas de bola se obtiene en las posiciones completamente abierta o cerrada, se recomienda no usar permanentemente la válvula en posiciones intermedias.

Todo producto tiene un impacto medioambiental durante su ciclo de vida, incluso una vez retirado de su uso. Todos los componentes de este producto pueden ser reciclados, deposita la válvula en un punto de reciclado o punto verde una vez termine su uso. Válvulas Arco se reserve el derecho a cambiar el producto o sus especificaciones técnicas sin previo aviso.

FT18000ESP – Edición 2026-09

Arco S.L., Avda. del Cid 16,
46134 Foios, Valencia. Spain.
www.valvulasarco.com