

## VÁLVULA A-80 FILTRO

Válvulas con obturador esférico con filtro incorporado para instalaciones vistas donde la conexión se realiza por medio de rosca.

- Latón Europeo en calidad DW (4MS) aprobado para su uso en instalaciones de agua potable.
- Incorpora filtro para evitar la entrada de pequeños solidos a la grifería.
- Rosca de entrada grafilada, facilita la colocación del sellante.
- 100% verificadas a fuga.
- Construcción robusta en un solo cuerpo para instalaciones seguras.
- Doble junta tórica, asegura la estanqueidad externa.




## FICHA TÉCNICA VÁLVULA A-80 FILTRO ESCUADRA

### DESCRIPCIÓN PRODUCTO

Válvulas de obturador esférico (1/4 de vuelta) con filtro incorporado y accionamiento manual para instalaciones vistas. La conexión a la instalación se realiza por medio de una unión roscada.

Por sus características son especialmente adecuadas para evitar la entrada de pequeños sólidos y otras impurezas protegiendo elementos de la instalación.

### APLICACIONES

Diseñadas para instalaciones de fontanería interior, permitiendo cortar de forma individual el suministro de agua a fregaderos, lavabos, cisternas y otros puntos de consumo.

### DIMENSIONES GENERALES, PRESIÓN Y TEMPERATURA

#### MANDO ORIGINAL SIN TUERCA

| Código | Medida | A (mm) | B (mm) | C (mm) | PN (bar) | Rango Temp. (ºC)* |
|---|---|---|---|---|---|---|
| 00738 | 1/2X3/8 | 80 | 48 | 44 | 16 | 0 a 95 |

* Excluida la congelación.

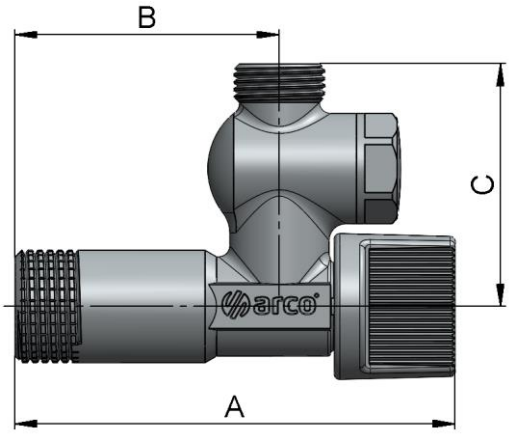


#### MANDO ORIGINAL CON TUERCA LARGA

| Código | Medida | A (mm) | B (mm) | C (mm) | PN (bar) | Rango Temp. (ºC)* |
|---|---|---|---|---|---|---|
| 00735 | 1/2X3/8X10 | 80 | 48 | 61 | 16 | 0 a 95 |

* Excluida la congelación.

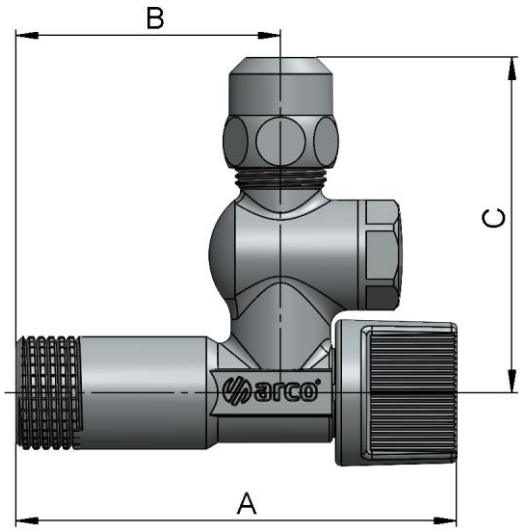

## MATERIALES

| Item | Componente | Material | Acabado |
|---|---|---|---|
| 1 | Cuerpo | Latón CW617N | Cromado |
| 2 | Plafón | Acero inox. | Inox. |
| 3 | Asiento | NBR | - |
| 4 | Pinza de sujeción | POM | - |
| 5 | Arandela* | Acero inox. | Inox |
| 6 | Tuerca* | Latón CW614N | Cromado |
| 7 | Bicono* | PA | - |
| 8 | Filtro | POM | - |
| 9 | Junta tórica | EPDM | - |
| 10 | Tapón | Latón CW614N | Cromado |
| 11 | Mando | ABS | Cromado |
| 12 | Juntas tóricas | EPDM | - |
| 13 | Eje-bola | Latón CW614N | Color Latón |

* Componentes variables según modelo.

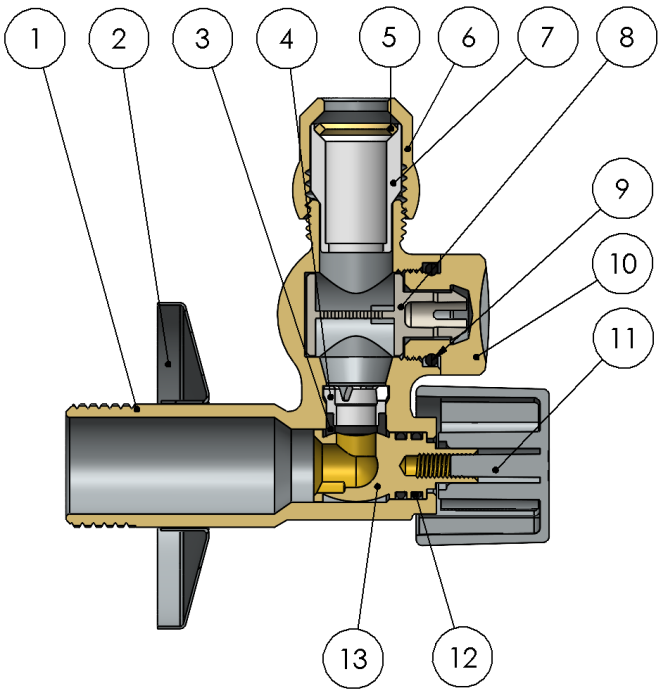

## DATOS TÉCNICOS

### Presión vs temperatura

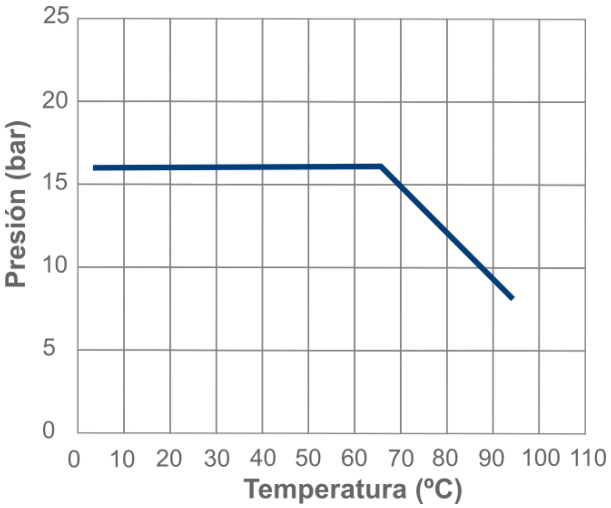


Excluida congelación.

### Características Hidráulicas. Caudal vs Pérdida de carga.

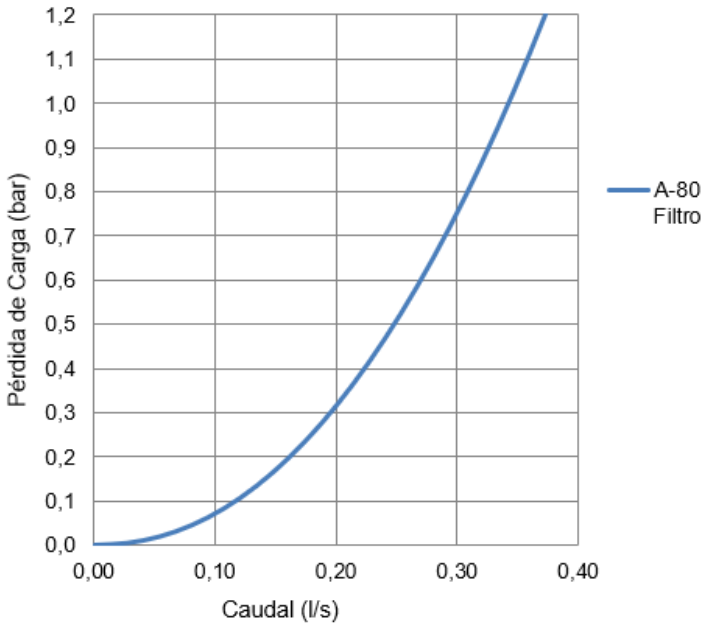


### Compatibilidad de fluidos

| Fluido | Compatibilidad |
|---|---|
| Agua potable y agua caliente sanitaria | Excelente |

Otros fluidos, contactad con nuestro servicio técnico.

| Medida | A-80 FILTRO |
|---|---|
| Kv | 1,23 |

Kv ($m^3/h$), metros cúbicos por hora que pasan por la válvula generando una pérdida de carga de 1 bar de presión.

## INSTRUCCIONES DE INSTALACIÓN

Antes de realizar ninguna acción debe cortarse el suministro de agua en la instalación, asegúrese de que no existe ningún tipo de suciedad o elemento extraño en la conexión a la red. Aplicar el material sellante apropiado en la rosca de entrada de la válvula. La instalación de la válvula debe realizarse con una herramienta adecuada, preferiblemente con una llave fija para sujetar el cuerpo. La herramienta debe actuar sobre las caras planas del cuerpo de la válvula, evitando deformar dicha zona por exceso de presión de la herramienta. Restablecer el suministro de agua y comprobar la estanqueidad de todas las conexiones antes de dejar en servicio la válvula.

No debe alterar el montaje de los componentes de la válvula, la sustitución o desmontaje del mando puede provocar fugas externas. Las válvulas de cuarto de vuelta deben trabajar siempre completamente abiertas.

Todo producto tiene un impacto medioambiental durante su ciclo de vida, incluso una vez retirado de su uso. Todos los componentes de este producto pueden ser reciclados, deposita la válvula en un punto de reciclado o punto verde una vez termine su uso. Válvulas Arco se reserve el derecho a cambiar el producto o sus especificaciones técnicas sin previo aviso.

**FT01110ESP – Edición 2024-12**

Arco S.L., Avda. del Cid 16,
46134 Foios, Valencia. Spain.
www.valvulasarco.com