

VÁLVULA LAVADORA HEMBRA

Válvulas con obturador esférico para instalaciones vistas donde la conexión se realiza por medio de rosca.

- Sistema VITAQ, más vida, menos cal a mayor temperatura.
- Sin reducción de caudal, prolonga el confort en los puntos de servicio.
- Latón Europeo en calidad DW (4MS) aprobado para su uso en aplicaciones de agua potable.
- 100% verificadas a fuga.
- Construcción robusta en un solo cuerpo para instalaciones seguras.
- Doble junta tórica.

made in spain original | 4MS CW617N | PN 16 BAR | 0°C/95°C | 1/4

FICHA TÉCNICA VÁLVULAS LAVADORA HEMBRA

DESCRIPCIÓN PRODUCTO

Válvulas LAVADORA HEMBRA de obturador esférico (1/4 de vuelta) y accionamiento manual para instalaciones vistas. La conexión a la instalación se realiza por medio de una unión roscada.

El sistema VITAQ permite alargar la vida de la válvula y el confort de caudal en zonas con aguas duras.

APLICACIONES

Diseñadas para instalaciones de fontanería interior, permitiendo cortar de forma individual el suministro de agua a lavadoras o lavavajillas.

DIMENSIONES GENERALES, PRESIÓN Y TEMPERATURA

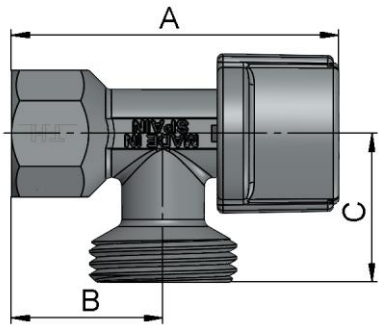

MANDO NOVA ABS

Código	Medida	A (mm)	B (mm)	C (mm)	PN (bar)	Rango Temp. (ºC)*
NV728AC	1/2X3/4	59	28	27	16	0 a 95

* Excluida la congelación.
Incluye índice VITAQ.
Conexiones roscadas ISO 228.

MATERIALES

Item	Componente	Material	Acabado
1	Cuerpo	Latón CW617N	Cromado
2	Asiento	NBR	-
3	Eje-bola	Polímero antical	VITAQ
4	Pinza sujeción	POM	-
5	Juntas tóricas	NBR	-
6	Mando	ABS	Cromado
7	Tornillo	Acero Inox.	Inox.
8	Índice	ABS	VITAQ

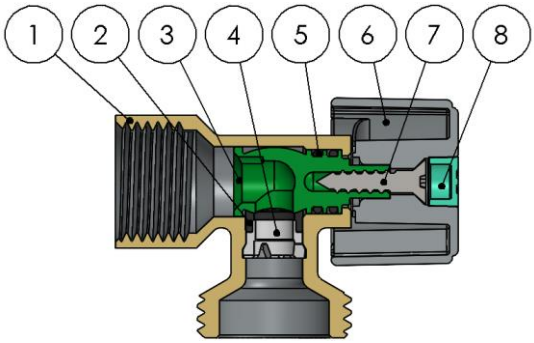

DATOS TÉCNICOS

Presión vs temperatura

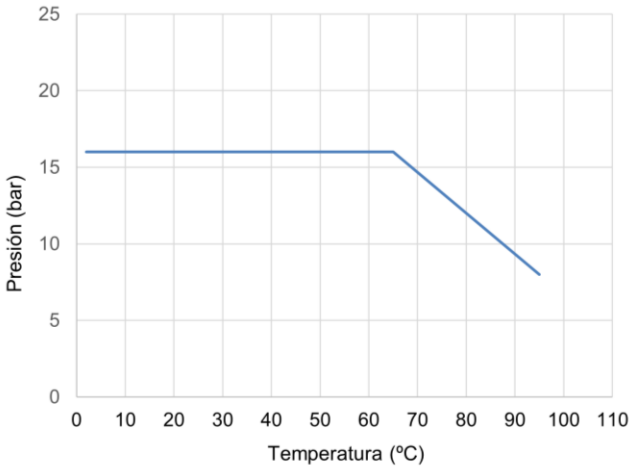

Excluida congelación.

Características Hidráulicas. Caudal vs Pérdida de carga.

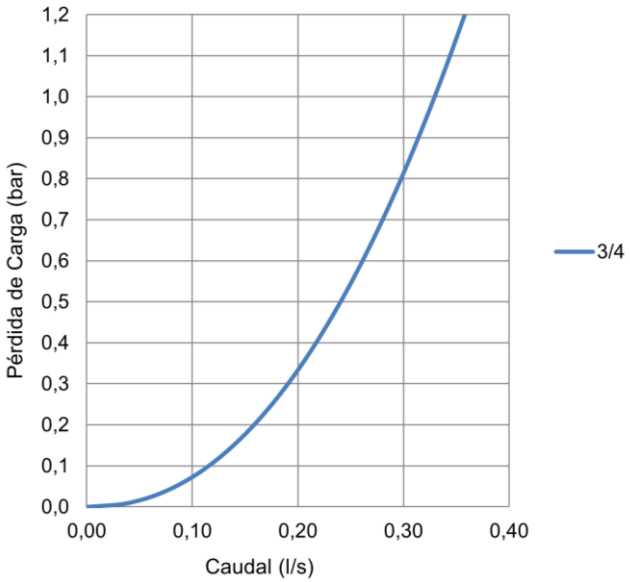

Compatibilidad de fluidos

Fluido	Compatibilidad
Agua potable y agua caliente sanitaria	Excelente

Otros fluidos, contactad con nuestro servicio técnico.

Medida	3/4
Kv	1,19

Kv (m^3/h), metros cúbicos por hora que pasan por la válvula generando una pérdida de carga de 1 bar de presión.

INSTRUCCIONES DE INSTALACIÓN

Antes de realizar ninguna acción debe cortarse el suministro de agua en la instalación, asegúrese de que no existe ningún tipo de suciedad o elemento extraño en la conexión a la red. Aplicar el material sellante apropiado en la rosca de entrada de la válvula. La instalación de la válvula debe realizarse con una herramienta adecuada, preferiblemente con una llave fija para sujetar el cuerpo. La herramienta debe actuar sobre las caras planas del cuerpo de la válvula, evitando deformar dicha zona por exceso de presión de la herramienta. Restablecer el suministro de agua y comprobar la estanqueidad de todas las conexiones antes de dejar en servicio la válvula.

No debe alterar el montaje de los componentes de la válvula, la sustitución o desmontaje del mando puede provocar fugas externas. Las válvulas de cuarto de vuelta deben trabajar siempre completamente abiertas.

Todo producto tiene un impacto medioambiental durante su ciclo de vida, incluso una vez retirado de su uso. Todos los componentes de este producto pueden ser reciclados, deposita la válvula en un punto de reciclado o punto verde una vez termine su uso. Válvulas Arco se reserve el derecho a cambiar el producto o sus especificaciones técnicas sin previo aviso.

FT02110ESP – Edición 2024-12

Arco S.L., Avda. del Cid 16,
46134 Foios, Valencia. Spain.
www.valvulasarco.com