

VÁLVULA DE RETENCIÓN VITAQ CON FILTRO

Válvulas de retención anticontaminación VITAQ donde la conexión se realiza por medio de rosca.

- Sistema VITAQ, más vida, menos cal a mayor temperatura.
- Sin reducción de caudal, prolonga el confort en los puntos de servicio.
- Latón Europeo en calidad DW (4MS) aprobado para su uso en aplicaciones de agua potable.
- Clapeta con baja fricción.
- Más caudal con mayor sección de paso.
- Incorpora filtro a la entrada de 1.200 micras.
- Bajo nivel sonoro.
- Resiste 200.000 ciclos*(consultar condiciones de ensayo).

made in spain original | Ni FREE | 4MS CW617N | PN 16 BAR | 0°C/85°C | CHECK VALVE | FILTER

FICHA TÉCNICA VÁLVULA DE RETENCIÓN VITAQ CON FILTRO

DESCRIPCIÓN PRODUCTO

Válvula de retención anticontaminación VITAQ tipo EB de eje longitudinal centrado con filtro de acero inoxidable incorporado a la entrada. Grado de filtración 1.200 micras.

El sistema VITAQ permite alargar la vida de la válvula y el confort de caudal en zonas con aguas duras.

APLICACIONES

Recomendadas para instalaciones de fontanería de agua fría y agua caliente sanitaria que requieran una válvula de retención con filtro en la aspiración del circuito.

DIMENSIONES GENERALES, PRESIÓN Y TEMPERATURA

Código	Medida	A (mm)	B (mm)	H (mm)	PN (bar)	Rango Temp. (ºC)
RET02FL	FILTRO – 3/4H	86	33	45	16	0 a 85
RET03FL	FILTRO – 1H	100	39	48	16	0 a 85

* Excluida congelación.

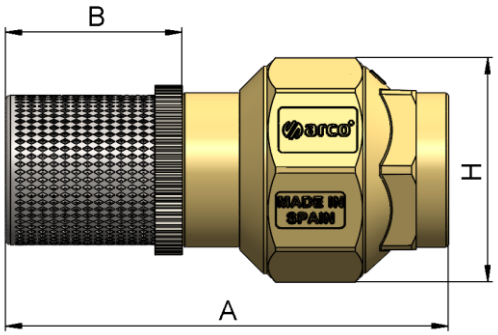

MATERIALES

Item	Componente	Material	Acabado
1	Filtro	Acero Inox.	Inox.
2	Rosca	Polímero	Blanco
3	Cuerpo	Latón CW617N	Color latón
4	Clapeta	Polímero antical	VITAQ
5	Muelle	Acero Inox.	Inox.
6	Junta	NBR	-
7	Pinza	Polímero antical	VITAQ
8	Lateral	Latón CW617N	Color latón

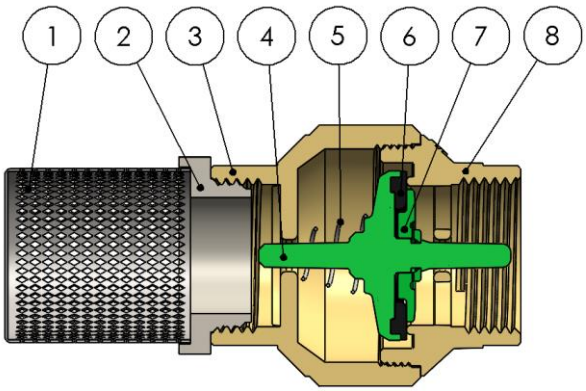

DATOS TÉCNICOS

Presión vs temperatura.

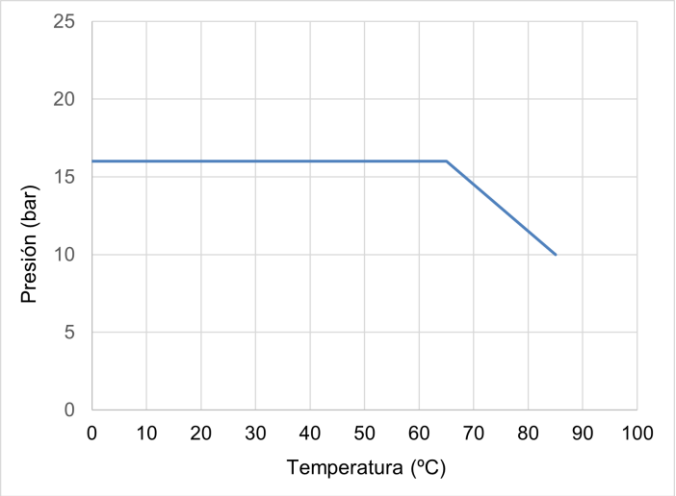

Excluida congelación.

Características Hidráulicas. Caudal vs Pérdida de carga.

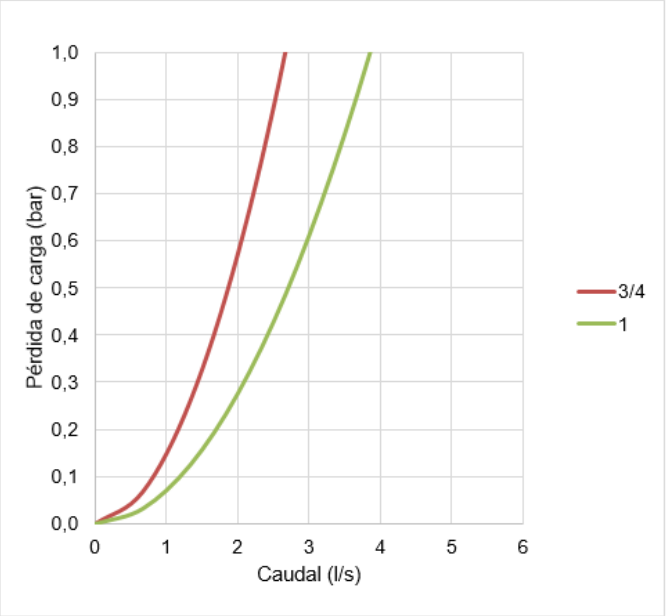

Compatibilidad de fluidos

Fluido	Compatibilidad
Agua potable y agua caliente sanitaria	Excelente
Agua + 50% Glicol (máximo)	Buena

Para cualquier otro fluido, contactad con nuestro servicio técnico.

Medida	3/4	1
Kv válvula	9.6	13,9

Kv (m^3/h), metros cúbicos por hora que pasan por la válvula generando una pérdida de carga de 1 bar de presión.

Presión mínima de apertura válvula

Medida	3/4	1
mbar	15	15

INSTRUCCIONES DE INSTALACIÓN

Antes de realizar ninguna acción debe cortarse el suministro de agua en la instalación, asegúrese de que no existe ningún tipo de suciedad o elemento extraño en la conexión a la red. Aplicar el material sellante apropiado en la rosca de entrada de la válvula.

Se pueden instalar en posición horizontal o vertical, pero siempre siguiendo el sentido de la flecha grabada en el cuerpo. La instalación de la válvula debe realizarse con una herramienta adecuada, preferiblemente de las caras plana, no aplicar esfuerzos excesivos ya que podría ocasionar daños en la válvula.

No debe alterar el montaje de los componentes de la válvula, la sustitución o desmontaje del mando puede provocar fugas. No debe instalarse para aguas residuales, o que contengan elementos fibrosos, obstruiría el filtro o dañaría el mecanismo de retención. Limpiar periódicamente el filtro para evitar que se colmate.

Todo producto tiene un impacto medioambiental durante su ciclo de vida, incluso una vez retirado de su uso. Todos los componentes de este producto pueden ser reciclados, deposita la válvula en un punto de reciclado o punto verde una vez termine su uso. Válvulas Arco se reserve el derecho a cambiar el producto o sus especificaciones técnicas sin previo aviso.

FT08010ESP – Edición 2024-12

Arco S.L., Avda. del Cid 16,
46134 Foios, Valencia. Spain.
www.valvulasarco.com