

VÁLVULA SIL MLA

Válvulas de obturador esférico y accionamiento manual donde la conexión se realiza por medio de rosca o compresión para tubo PE.

- Latón Europeo en calidad DW (4MS) aprobado para su uso en aplicaciones de agua potable.
- Paso de agua libre de níquel para una mayor salubridad.
- 100% verificadas a fuga.
- Mando fabricado íntegramente de latón.
- Construcción robusta e instalaciones seguras.
- Modelos con configuración recta y en escuadra.

Ni FREE | 4MS CW617N | PN 16 BAR | 0°C/65°C

FICHA TÉCNICA VÁLVULA SIL MLA

DESCRIPCIÓN PRODUCTO

Válvulas de obturador esférico y accionamiento manual en configuración recta y escuadra para instalaciones de contadores y acometidas. Esta serie dispone de diversos modelos para conectar a la red mediante, rosca macho, hembra y conexión por compresión a tubo de polietileno (PE).

APLICACIONES

Especialmente diseñadas para redes de distribución, acometidas de agua potable e instalación de contadores.

Y en general todas aquellas aplicaciones que requieran de una válvula capaz de costar el suministro de agua potable, garantizando la estanqueidad de acuerdo con las condiciones de servicio especificadas.

DIMENSIONES GENERALES, PRESIÓN Y TEMPERATURA

RECTA MACHO – TUERCA LOCA

Código	Medida	A (mm)	B (mm)	C (mm)	H (mm)	PN (bar)	Rango Temp. (ºC)*
146010	1/2 M – 3/4 TL	68	70	36	54	16	0 a 65
146020	3/4 M – 3/4 TL	70	70	36	54	16	0 a 65

* Excluida congelación.

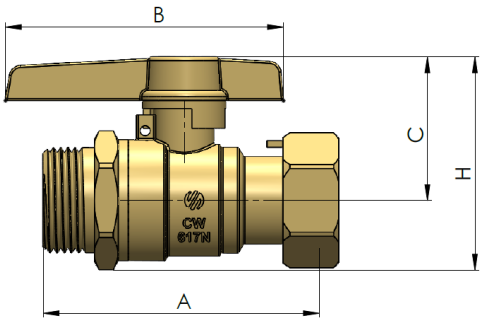

RECTA HEMBRA – TUERCA LOCA

Código	Medida	A (mm)	B (mm)	C (mm)	H (mm)	PN (bar)	Rango Temp. (ºC)*
146030	1/2 H – 3/4 TL	61	70	36	54	16	0 a 65
146040	3/4 H – 3/4 TL	63	70	36	54	16	0 a 65

* Excluida congelación.

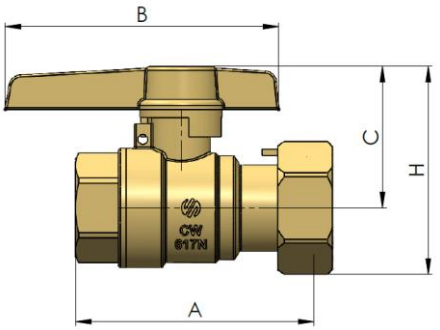

RECTA COMPRESIÓN PE – TUERCA LOCA

Código	Medida	A (mm)	B (mm)	C (mm)	H (mm)	PN (bar)	Rango Temp. (ºC)*
146110	PE25 – 3/4 TL	85	70	36	58	16	0 a 65

* Excluida congelación.

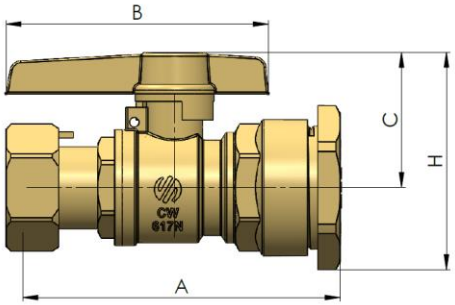

RECTA COMPRESIÓN PE – COMPRESIÓN PE

Código	Medida	A (mm)	B (mm)	C (mm)	H (mm)	PN (bar)	Rango Temp. (ºC)*
146120	PE25 - PE25	95	70	36	58	16	0 a 65

* Excluida congelación.

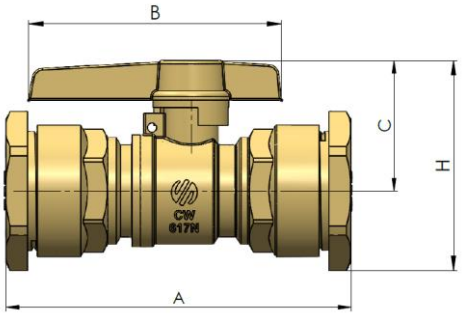

ESCUADRA MACHO – TUERCA LOCA

Código	Medida	A (mm)	B (mm)	C (mm)	H (mm)	PN (bar)	Rango Temp. (ºC)*
146210	1/2 M – 3/4 TL	66	70	36	78	16	0 a 65
146220	3/4 M – 3/4 TL	66	70	36	71	16	0 a 65

* Excluida congelación.

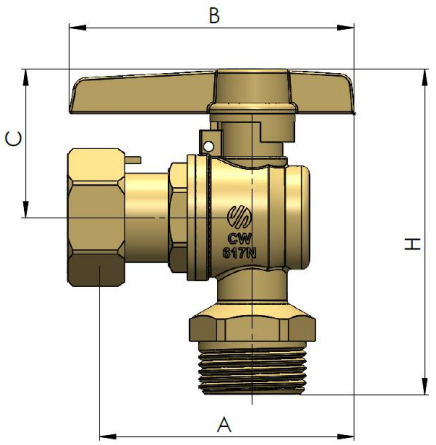

ESCUADRA COMPRESIÓN PE – TUERCA LOCA

Código	Medida	A (mm)	B (mm)	C (mm)	H (mm)	PN (bar)	Rango Temp. (ºC)*
146230	PE 25 – 3/4 TL	66	70	90	54	16	0 a 65
146240	PE 32 – 3/4 TL	66	70	97	54	16	0 a 65

* Excluida congelación

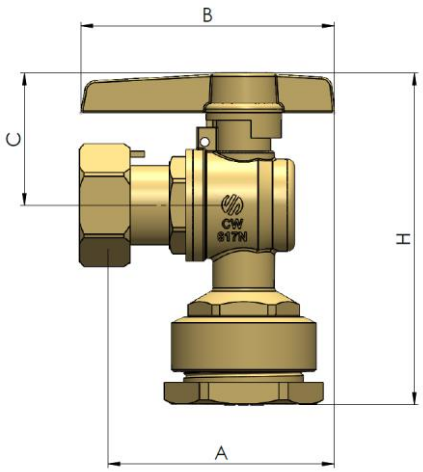

MATERIALES

MODELOS RECTOS ROSCAR – TUERCA LOCA

Item	Componente	Material	Acabado
1	Mando	Latón CW617N	Color latón
2	Lateral	Latón CW617N	Color latón
3	Tornillo	Acero inox.	Inox.
4	Eje	Latón CW617N	Color latón
5	Junta tórica	NBR	-
6	Bola	Latón CW617N	Cromado
7	Asiento	PTFE	-
8	Tuerca	Latón CW617N	Color latón
9	Junta	NBR	-
10	Cuerpo	Latón CW617N	Color latón
11	Arandela	Acero inox.	Inox.

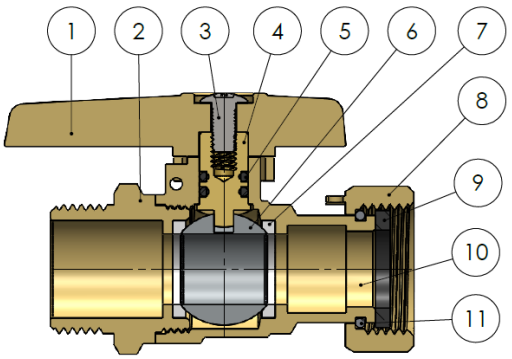

MODELO RECTO COMPRESIÓN PE – TUERCA LOCA

Item	Componente	Material	Acabado
1	Tuerca	Latón CW617N	Color latón
2	Junta	NBR	-
3	Arandela	Acero inox.	Inox.
4	Lateral	Latón CW617N	Color latón
5	Mando	Latón CW617N	Color latón
6	Tornillo	Acero inox.	Inox.
7	Eje	Latón CW617N	Color latón
8	Junta tórica	NBR	-
9	Bola	Latón CW617N	Cromado
10	Asiento	PTFE	-
11	Cuerpo	Latón CW617N	Color latón
12	Junta	NBR	-
13	Bicono	Latón CW617N	Color latón
14	Tuerca	Latón CW617N	Color latón

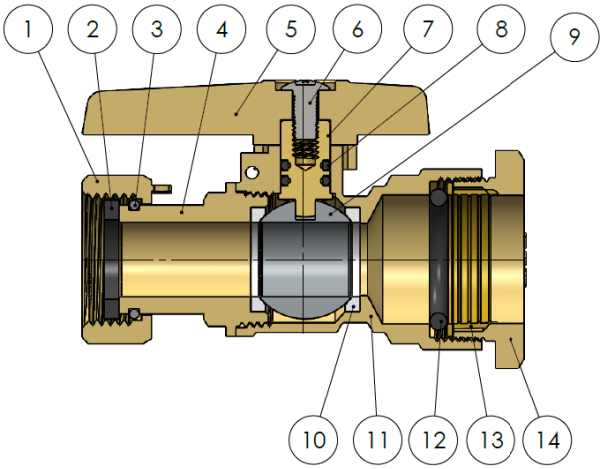

MODELO RECTO COMPRESIÓN PE – COMPRESIÓN PE

Item	Componente	Material	Acabado
1	Mando	Latón CW617N	Color latón
2	Cuerpo	Latón CW617N	Color latón
3	Tornillo	Acero inox.	Inox.
4	Eje	Latón CW617N	Color latón
5	Junta tórica	NBR	-
6	Bola	Latón CW617N	Cromado
7	Asiento	PTFE	-
8	Lateral	Latón CW617N	Color latón
9	Junta	NBR	-
10	Tuerca	Latón CW617N	Color latón
11	Bicono	Latón CW617N	Color latón

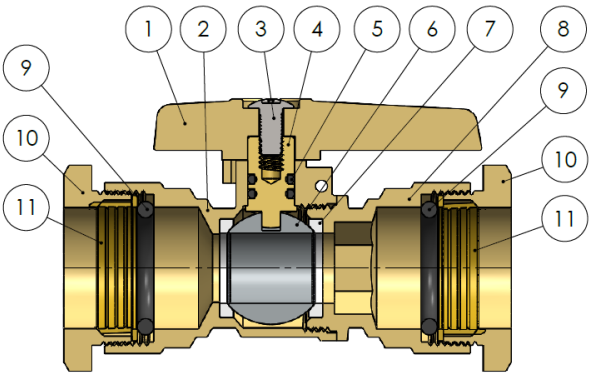

MODELO ESCUADRA ROSCAR – TUERCA LOCA

Item	Componente	Material	Acabado
1	Tuerca	Latón CW617N	Color latón
2	Junta	NBR	-
3	Arandela	Acero inox.	Inox.
4	Lateral	Latón CW617N	Color latón
5	Mando	Latón CW617N	Color latón
6	Tornillo	Acero inox.	Inox.
7	Eje	Latón CW617N	Color latón
8	Junta tórica	NBR	-
9	Asiento	PTFE	-
10	Bola	Latón CW617N	Cromado
11	Cuerpo	Latón CW617N	Color latón

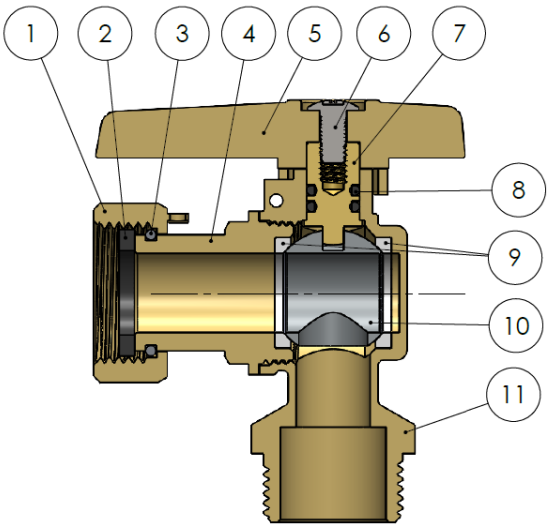

MODELO ESCUADRA COMPRESIÓN PE – TUERCA LOCA

Item	Componente	Material	Acabado
1	Tuerca	Latón CW617N	Color latón
2	Junta	NBR	-
3	Arandela	Acero inox.	Inox.
4	Lateral	Latón CW617N	Color latón
5	Mando	Latón CW617N	Color latón
6	Tornillo	Acero inox.	Inox.
7	Eje	Latón CW617N	Color latón
8	Junta tórica	NBR	-
9	Asiento	PTFE	-
10	Bola	Latón CW617N	Cromado
11	Junta	NBR	-
12	Bicono	Latón CW617N	Color latón
13	Tuerca	Latón CW617N	Color latón

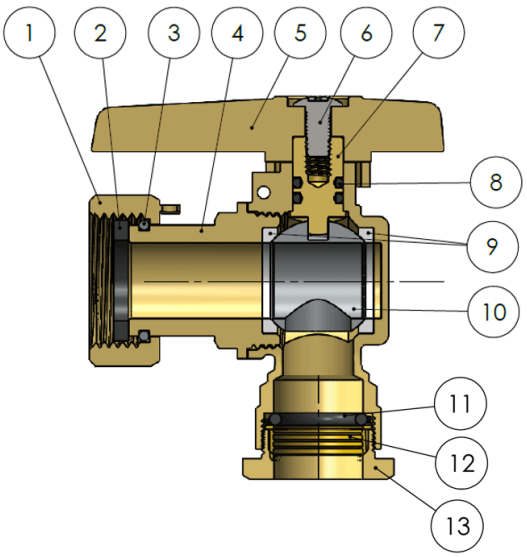

DATOS TÉCNICOS

Características Hidráulicas. Caudal vs Pérdida de carga.

Modelos Rectos

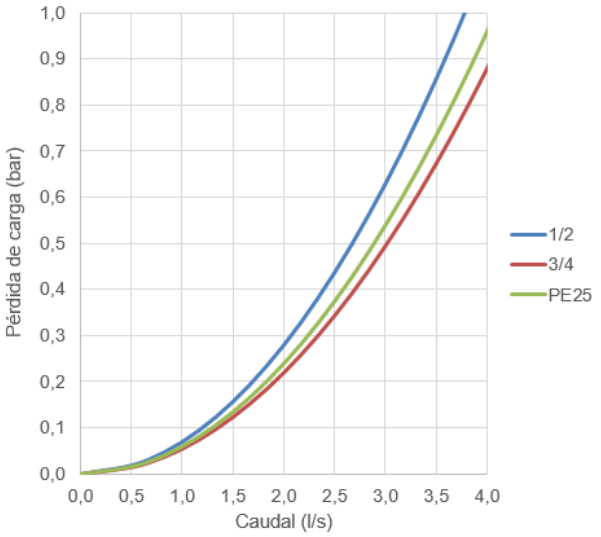

Medida	1/2	3/4	PE25
Kv	13,6	15,4	14,7

Modelos Escuadra

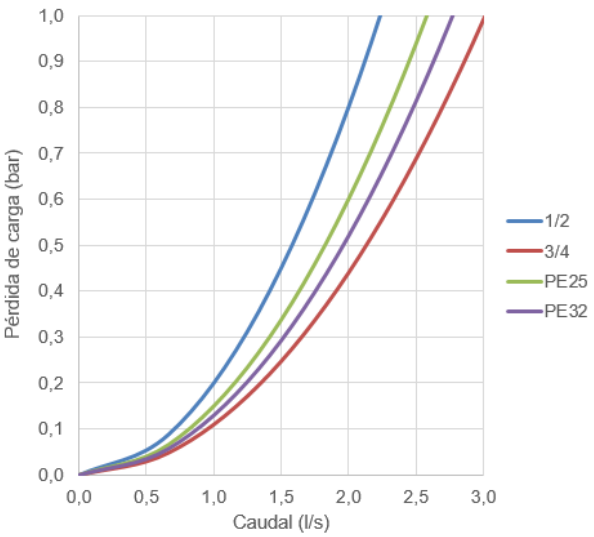

Medida	1/2	3/4	PE25	PE32
Kv	8,0	10,9	9,3	10,0

Kv (m^3/h), metros cúbicos por hora que pasan por la válvula generando una pérdida de carga de 1 bar de presión.

Presión vs temperatura.

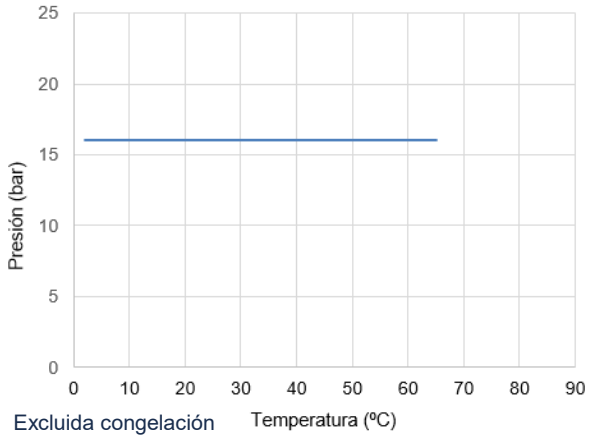

Compatibilidad de fluidos

Fluido	Compatibilidad
Agua potable y agua caliente sanitaria	Excelente

Para cualquier otro fluido, contactad con nuestro servicio técnico.

INSTRUCCIONES DE INSTALACIÓN

Antes de realizar ninguna acción debe cortarse el suministro de agua en la instalación, asegúrese de que no existe ningún tipo de suciedad o elemento extraño en la conexión a la red. Aplicar el material sellante apropiado en la rosca de entrada de la válvula.

La instalación de la válvula (roscado) debe realizarse con una herramienta adecuada y utilizar preferiblemente los planos localizados en la parte de la entrada, en caso de utilizar los planos localizados en la sección central nunca aplicar esfuerzos excesivos ya que podría ocasionar daños en la válvula. No debe alterar el montaje de los componentes de la válvula, la sustitución o desmontaje del mando puede provocar fugas.

Todo producto tiene un impacto medioambiental durante su ciclo de vida, incluso una vez retirado de su uso. Todos los componentes de este producto pueden ser reciclados, deposita la válvula en un punto de reciclado o punto verde una vez termine su uso. Válvulas Arco se reserve el derecho a cambiar el producto o sus especificaciones técnicas sin previo aviso.

FT09010ESP – Edición 2024-12

Arco S.L., Avda. del Cid 16,
46134 Foios, Valencia. Spain.
www.valvulasarco.com