

VÁLVULAS REGULA MANDO TRIANGULAR

Válvulas de regulación para instalaciones vistas donde la conexión se realiza por medio de rosca.

- Latón Europeo en calidad DW (4MS) aprobado para su uso en instalaciones de agua potable.
- Mando triangular gran tamaño para la maniobra.
- Segura, cuerpo remachado, evita la extracción del eje.
- Rosca de entrada grafilada, facilita la colocación del sellante.
- 100% verificadas a fuga en fábrica.
- Construcción robusta en un solo cuerpo para instalaciones seguras.
- Doble junta tórica, asegura la estanqueidad externa.

made in spain original | 4MS CW617N | PN 16 BAR | 0°C/95°C | REGULATION

FICHA TÉCNICA VÁLVULA REGULA MANDO TRIANGULAR

DESCRIPCIÓN PRODUCTO

Válvulas de regulación y accionamiento manual para instalaciones vistas. La conexión a la instalación se realiza por medio de una unión roscada.

El obturador tipo husillo permite una regulación fina del caudal a la salida de la válvula.

APLICACIONES

Diseñadas para instalaciones de fontanería interior, permitiendo regular y cortar de forma individual el suministro de agua a fregaderos, lavabos, cisternas y otros puntos de consumo.

DIMENSIONES GENERALES, PRESIÓN Y TEMPERATURA

MANDO TRIANGULAR SIN TUERCA

Código	Medida	A* (mm)	B (mm)	C (mm)	PN (bar)	Rango Temp. (ºC) [a]
Z0900	1/2X3/8	82	48	24	16	0 a 95
Z0912	1/2X1/2	82	48	24	16	0 a 95
VTQ005	1/2X1/2	82	48	24	16	0 a 95
Z0915(**)	1/2X3/4	82	48	39	16	0 a 95

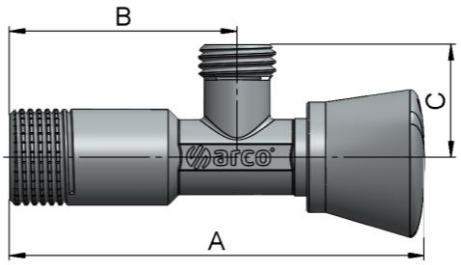

** Modelo con adaptador de 3/8 a 3/4.

MANDO TRIANGULAR CON TUERCA

Código	Medida	A* (mm)	B (mm)	C (mm)	PN (bar)	Rango Temp. (ºC) [a]
ZP702	1/2X3/8X10	82	48	32	16	0 a 95
VTQ006	1/2X3/8X10	82	48	32	16	0 a 95

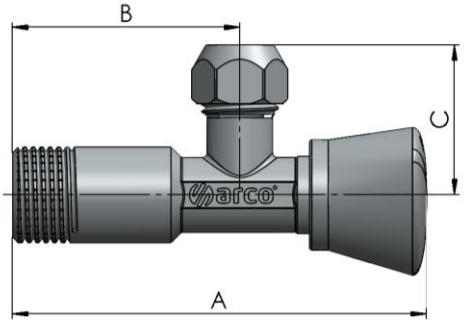

* Cota A* referida a la válvula completamente abierta.

MATERIALES

Item	Componente	Material	Acabado
1	Plafón	Acero Inox	Inox
2	Cuerpo	Latón CW617N	Cromado
3	Junta	EPDM	-
4	Bicono*	PA	-
5	Tuerca*	Latón CW614N	Cromado
6	Eje	Latón CW614N	Color Latón
7	Juntas tóricas	EPDM	-
8	Mando	ABS + PC	Cromado

* Componentes variables según modelo.

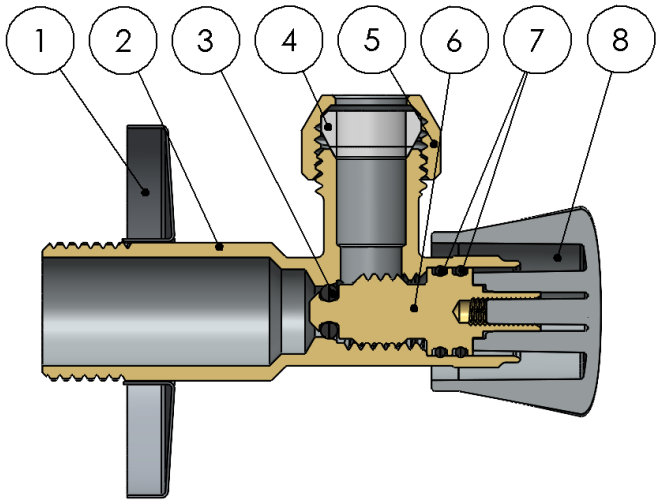

DATOS TÉCNICOS

Presión vs temperatura

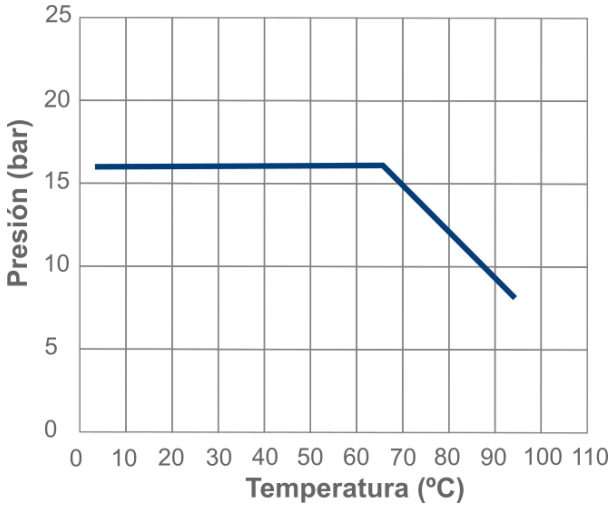

Excluida congelación.

Características Hidráulicas. Caudal vs Pérdida de carga.

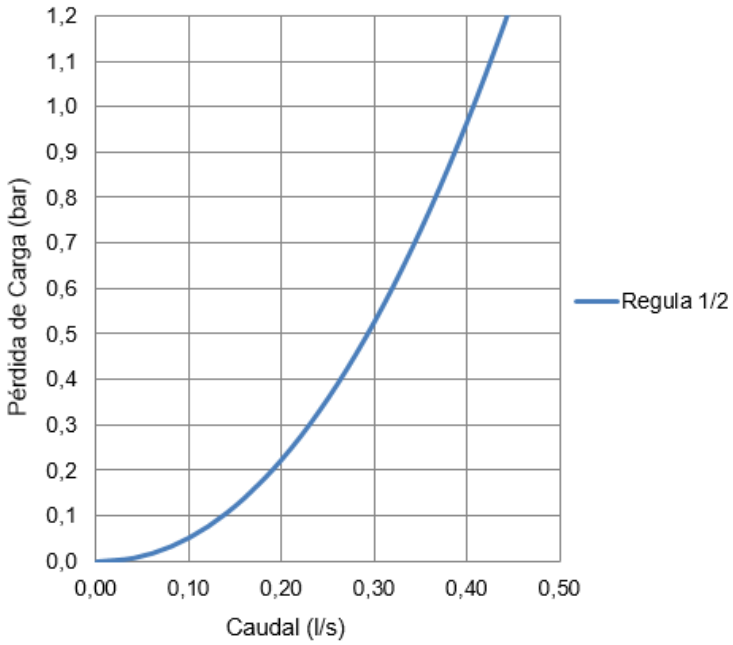

Compatibilidad de fluidos

Fluido	Compatibilidad
Agua potable y agua caliente sanitaria	Excelente

Otros fluidos, contactad con nuestro servicio técnico.

Medida	REGULA 1/2
Kv	1,46

Kv (m^3/h), metros cúbicos por hora que pasan por la válvula generando una pérdida de carga de 1 bar de presión.

INSTRUCCIONES DE INSTALACIÓN

Antes de realizar ninguna acción debe cortarse el suministro de agua en la instalación, asegúrese de que no existe ningún tipo de suciedad o elemento extraño en la conexión a la red. Aplicar el material sellante apropiado en la rosca de entrada de la válvula. La instalación de la válvula debe realizarse con una herramienta adecuada, preferiblemente con una llave fija para sujetar el cuerpo. La herramienta debe actuar sobre las caras planas del cuerpo de la válvula, evitando deformar dicha zona por exceso de presión de la herramienta. Restablecer el suministro de agua y comprobar la estanqueidad de todas las conexiones antes de dejar en servicio la válvula.

No debe alterar el montaje de los componentes de la válvula, la sustitución o desmontaje del mando puede provocar fugas externas.

Todo producto tiene un impacto medioambiental durante su ciclo de vida, incluso una vez retirado de su uso. Todos los componentes de este producto pueden ser reciclados, deposita la válvula en un punto de reciclado o punto verde una vez termine su uso. Válvulas Arco se reserve el derecho a cambiar el producto o sus especificaciones técnicas sin previo aviso.

FT01170ESP – Edición 2024-12

Arco S.L., Avda. del Cid 16,
46134 Foios, Valencia. Spain.
www.valvulasarco.com