

GRIFO VINTAGE

Grifos de regulación para instalaciones exteriores o interiores de fontanería como jardines, terrazas, patios…

- Latón Europeo en calidad DW (4MS) aprobado para su uso en instalaciones de agua potable.
- 100% verificadas a fuga.
- Acabados en cromo pulido de alta calidad.
- Construcción robusta en un solo cuerpo para instalaciones seguras.
- Mando metálico.

made in spain original | 4MS CW617N | PN 16 BAR | MAX 90°C | REGULATION | METAL HANDLE | arco original design

FICHA TÉCNICA GRIFO VINTAGE

DESCRIPCIÓN PRODUCTO

Grifo de regulación y accionamiento manual para instalaciones de fontanería, donde la conexión se realiza por medio de una unión roscada.

Diseño y acabados únicos para las instalaciones más exigentes.

APLICACIONES

Diseñados especialmente para instalaciones exteriores de fontanería como jardines, terrazas, patios... o en instalaciones interiores donde se requiera un grifo.

Se incluye boquilla de conexión rápida para la posibilidad de conectar manguera.

DIMENSIONES GENERALES, PRESIÓN Y TEMPERATURA

Código	Medida	A (mm)	B (mm)	C (mm)	D (mm)	PN (bar)	Rango Temp. (ºC)*
105001	1/2M X 1/2 CR	117	56	73	50	16	0 a 90

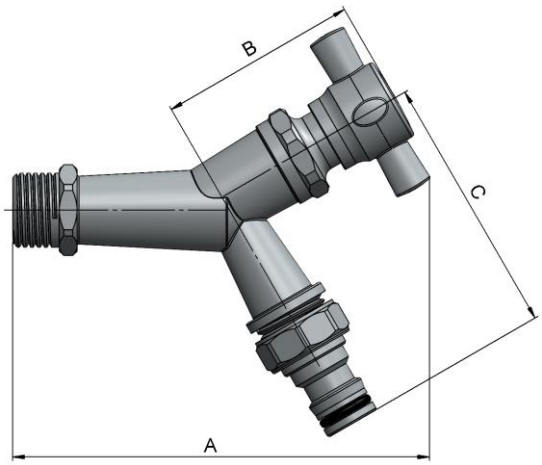

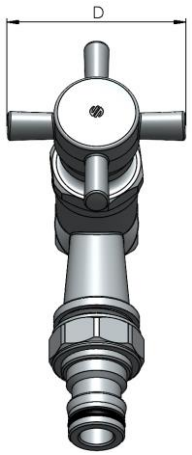

Roscar conforme ISO228
*Excluida congelación.
CR = Conexión Rápida

MATERIALES

Item	Componente	Material	Acabado
1	Cuerpo	Latón CW617N	Cromo pulido
2	Junta cierre	NBR	-
3	Cierre montura	Latón CW614N	Cromo pulido
4	Tapa montura	Latón CW614N	Cromo pulido
5	Junta tórica	NBR	-
6	Juntas tóricas	NBR	-
7	Arandela	Acero inox.	Inox.
8	Casquillo	POM	-
9	Mando	ZAMAK	Cromo pulido
10	Eje	Latón CW614N	Color latón
11	Difusor	PA	-
12	Junta forma	NBR	-
13	Conexión rápida	Latón CW614N	Cromo pulido
14	Junta tórica	NBR	-

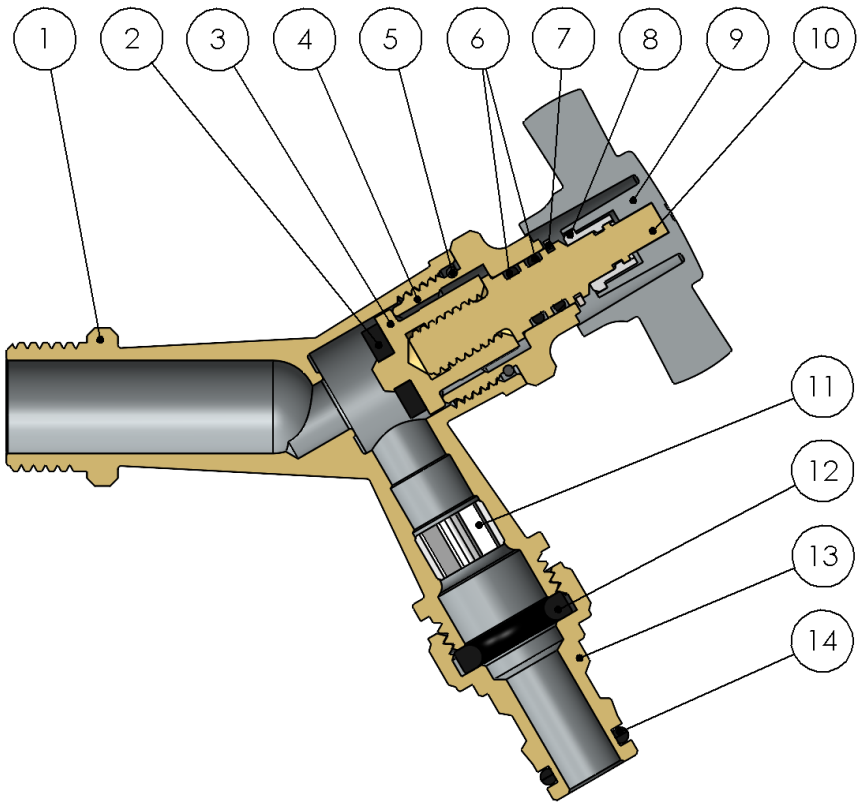

DATOS TÉCNICOS

Presión vs temperatura

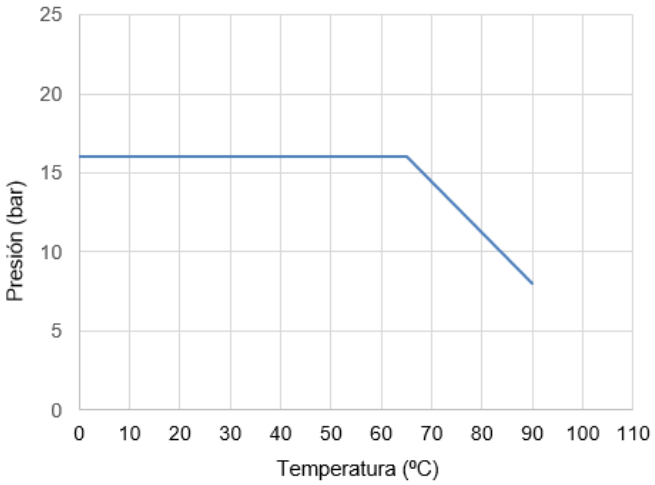

Excluida la congelación.

Características Hidráulicas. Caudal vs Pérdida de carga.

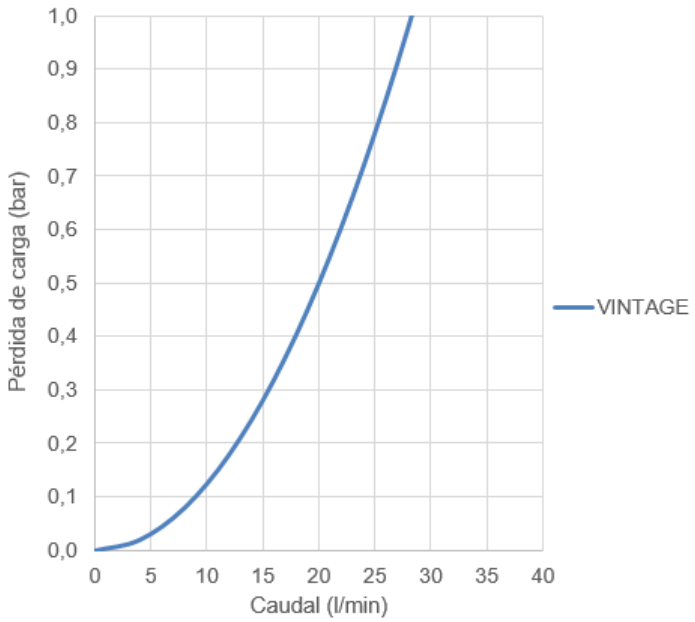

Compatibilidad de fluidos

Fluido	Compatibilidad
Agua potable y agua caliente sanitaria	Excelente

Otros fluidos, contactad con nuestro servicio técnico.

Medida	VINTAGE
Kv	1,7

Kv (m^3/h), metros cúbicos por hora que pasan por la válvula generando una pérdida de carga de 1 bar de presión.

El valor de Kv corresponde a la posición de máxima apertura del grifo.

INSTRUCCIONES DE INSTALACIÓN:

Antes de realizar ninguna acción debe cortarse el suministro de agua en la instalación, asegúrese de que no existe ningún tipo de suciedad o elemento extraño en la conexión a la red. Aplicar el material sellante apropiado en la rosca de entrada del grifo. La instalación del grifo debe realizarse con una herramienta adecuada. La herramienta debe actuar sobre las caras planas del inserto metálico, evitando deformar dicha zona por exceso de presión en la herramienta.

No debe alterar el montaje de los componentes del grifo, la sustitución o desmontaje de cualquiera de ellos puede provocar fugas externas o variar su funcionamiento.

Todo producto tiene un impacto medioambiental durante su ciclo de vida, incluso una vez retirado de su uso. Todos los componentes de este producto pueden ser reciclados, deposita la válvula en un punto de reciclado o punto verde una vez termine su uso. Válvulas Arco se reserve el derecho a cambiar el producto o sus especificaciones técnicas sin previo aviso.

FT04040ESP – Edición 2024-12

Arco S.L., Avda. del Cid 16,
46134 Foios, Valencia. Spain.
www.valvulasarco.com