


# TAJO PRO VITAQ

Válvulas de obturador esférico con sistema de accionamiento de doble eje dinámico para instalaciones de fontanería donde la conexión se realiza por medio de rosca o brida.

- **Sistema VITAQ**, más vida, menos cal a mayor temperatura.
- Doble eje dinámico, más resistente, doble fiabilidad.
- Latón Europeo en calidad DW (4MS) aprobado para su uso en aplicaciones de agua potable.
- 100% verificadas a fuga.
- Sin reducción de caudal.
- Construcción robusta e instalaciones seguras.

made in spain original | 4MS CW617N | PN 40 BAR | PN 30 BAR | PN 16 BAR | -20°C / 140°C

## FICHA TÉCNICA VÁLVULA TAJO PRO VITAQ

### DESCRIPCIÓN PRODUCTO

Válvulas de obturador esférico y accionamiento manual que disponen del Sistema VITAQ para minimizar los efectos de la cal y un sistema de accionamiento patentado de doble eje dinámico.

La incorporación del sistema VITAQ y el accionamiento con doble eje dinámico, aumenta la fiabilidad de maniobra de este tipo de válvulas de esfera, sin los inconvenientes de otros tipos de válvulas que no permiten el paso libre del fluido a través de ellas, ocasionando mayores pérdidas de carga.

### APLICACIONES

Especialmente diseñadas para instalaciones de calefacción, ACS o mixtas, así como redes de distribución.

Se recomienda su uso en las instalaciones a partir de DN50, en las cuales se requiere de una válvula capaz de cortar el suministro sin ningún tipo de limitación debida a la cal o la baja frecuencia de maniobras, ante situaciones de mantenimiento o emergencia por fallos en los sistemas de distribución.

### DIMENSIONES GENERALES, PRESIÓN Y TEMPERATURA

#### HEMBRA – HEMBRA PALANCA FUNDA NEGRA

| Código | Medida | A (mm) | B (mm) | C (mm) | H (mm) | PN (BAR) | Rango Temp. (ºC)* |
|---|---|---|---|---|---|---|---|
| 01035AC | 2 H-H | 126 | 205 | 96 | 138 | 40 | -20 a 140 |
| 01036AC | 2 1/2 H-H | 150 | 224 | 116 | 168 | 40 | -20 a 140 |
| 01038AC | 3 H-H | 164 | 257 | 102 | 167 | 30 | -20 a 140 |

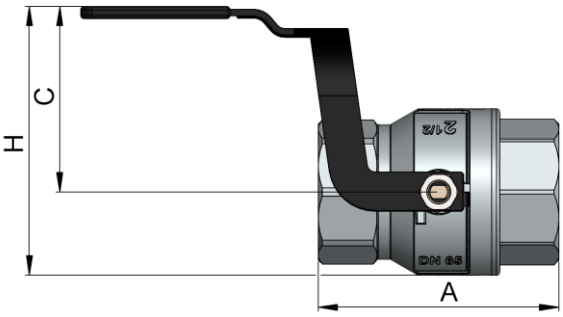


**Roscas conforme ISO228**
* Excluida congelación.

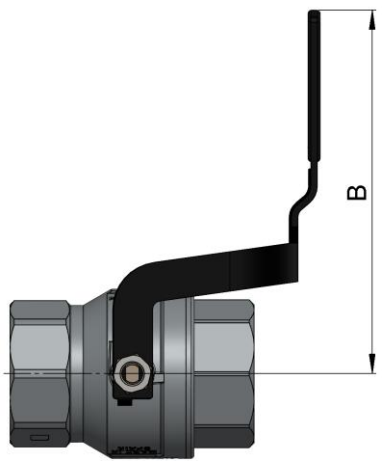


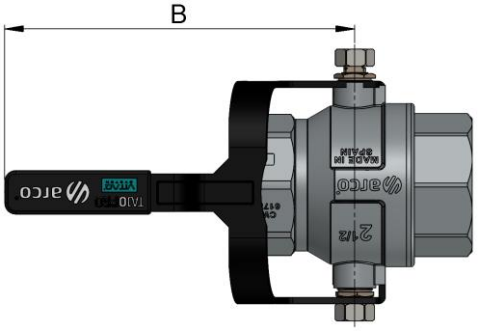

## CONEXIÓN BRIDAS

| Código | Medida | A (mm) | B (mm) | C (mm) | H (mm) | PN (BAR) | Rango Temp. (ºC)* |
|---|---|---|---|---|---|---|---|
| 01040AC | 3 BRIDA | 122 | 247 | 152 | 252 | 16 | -20 a 140 |
| 01042AC | 4 BRIDA | 141 | 262 | 170 | 280 | 16 | -20 a 140 |

* Excluida congelación.

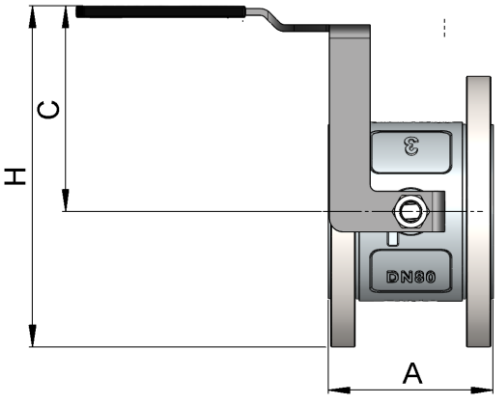


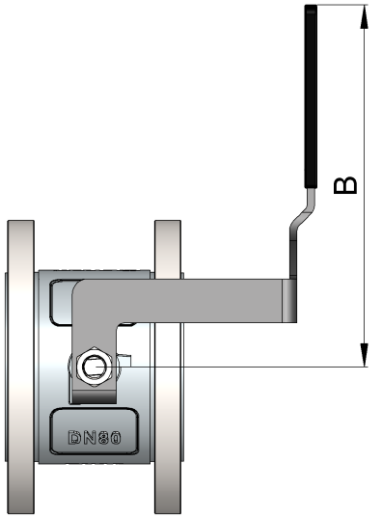


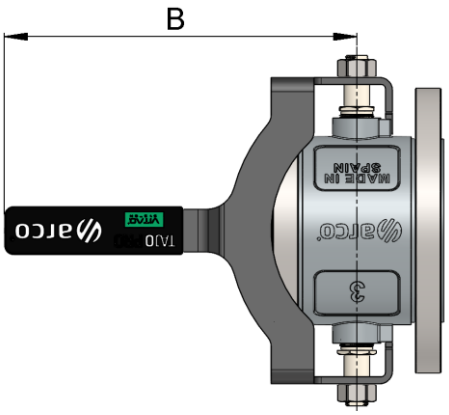


## SISTEMA DE ACCIONAMIENTO

TAJO PRO VITAQ dispone de un sistema de accionamiento de doble eje dinámico, caracterizado por:

- Equilibrado de la esfera a largo plazo.
- Alineación permanente de eje de giro de la esfera.
- Repartición del esfuerzo entre los polos de la esfera.

Esta configuración duplica el coeficiente de seguridad de par máximo admisible de una válvula de bola tradicional. El mando actúa simultáneamente sobre los dos ejes, quedando alineado con el eje de paso de la válvula en la posición de abierto.

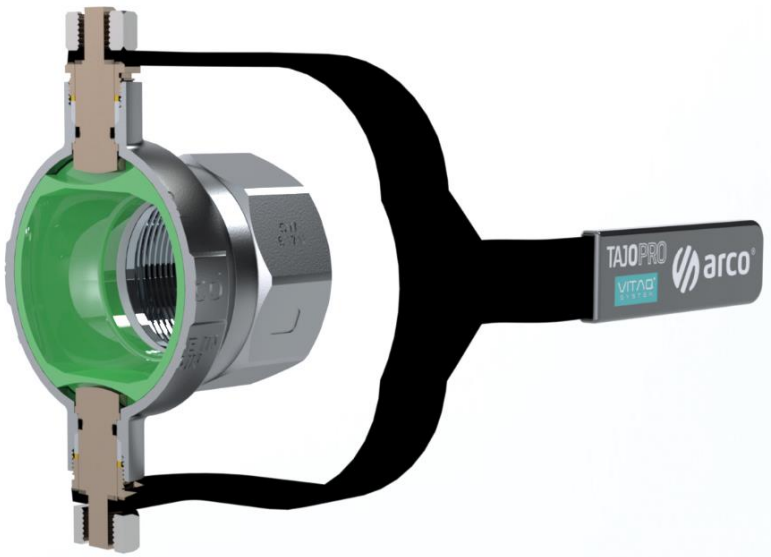

## MATERIALES

| Item | Componente | Material | Acabado |
|---|---|---|---|
| 1 | Funda | LPDE | Negro |
| 2 | Mando | Acero | Epoxy negro |
| 3 | Cuerpo | Latón CW617N | Cromado |
| 4 | Bola | Latón CW608N | VITAQ |
| 5 | Tuerca prensa | Latón CW614N | Zincado |
| 6 | Tuerca | Acero Inox. | Inox. |
| 7 | Eje | Latón CW614N | Zincado |
| 8 | Arandela | Latón CW614N | Color latón |
| 9 | Prensa | PTFE | - |
| 10 | Junta tórica | NBR | - |
| 11 | Junta tórica | NBR | - |
| 12 | Lateral | Latón CW617N | Cromado |
| 13 | Asiento | PTFE | - |

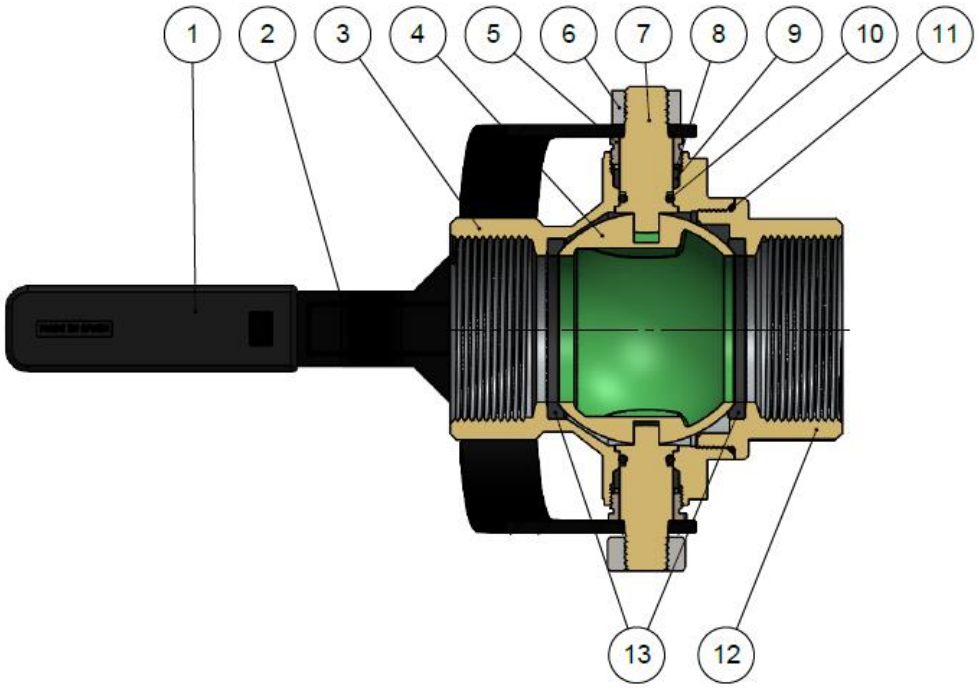

## MATERIALES

| Item | Componente | Material | Acabado |
|---|---|---|---|
| 1 | Lateral | Latón CW617N | Cromado |
| 2 | Tuerca | Acero Inox. | Inox. |
| 3 | Eje | Latón CW614N | Zincado |
| 4 | Tuerca prensa | Latón CW614N | Zincado |
| 5 | Prensa | PTFE | - |
| 6 | Junta tórica | NBR | - |
| 7 | Junta tórica | NBR | - |
| 8 | Cuerpo | Latón CW617N | Cromado |
| 9 | Bola | Latón CW608N | VITAQ |
| 10 | Asiento | PTFE | - |
| 11 | Brida | Acero | Zincado |
| 12 | Mando | Acero | Epoxy negro |
| 13 | Funda | LPDE | Negro |

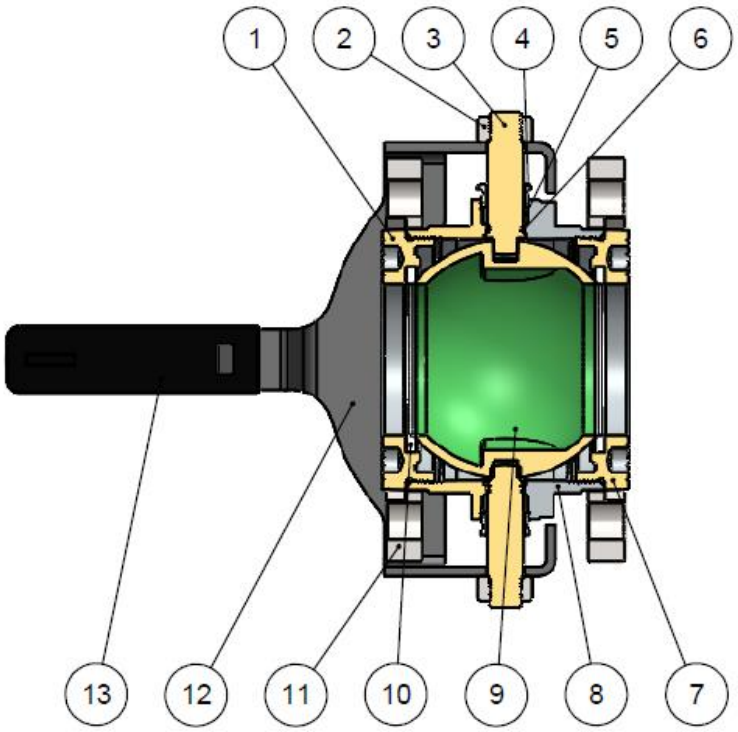

## DATOS TÉCNICOS

### Presión vs temperatura. ROSCAR

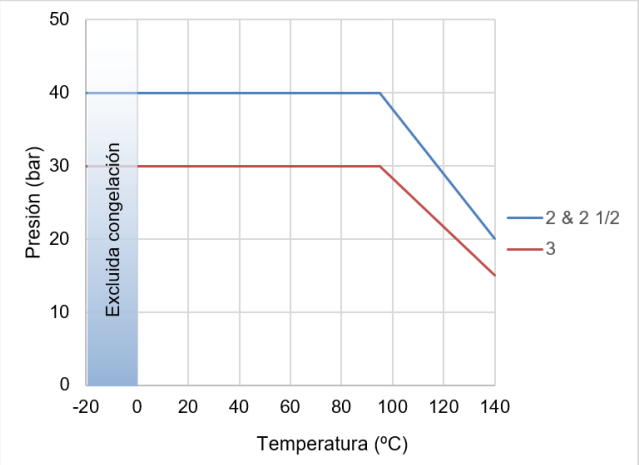


### Presión vs temperatura. BRIDA

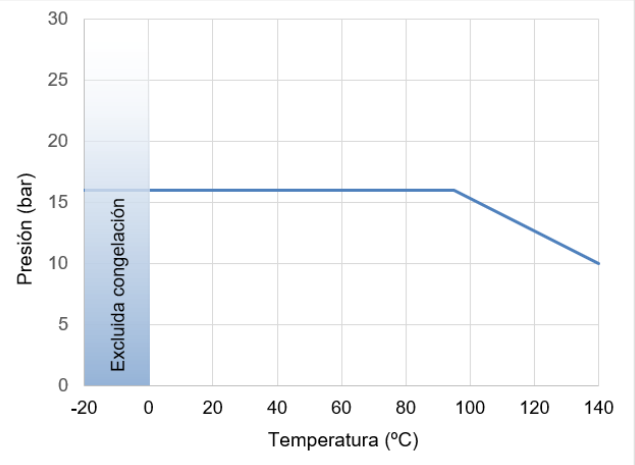


### Características Hidráulicas. Caudal vs Pérdida de carga

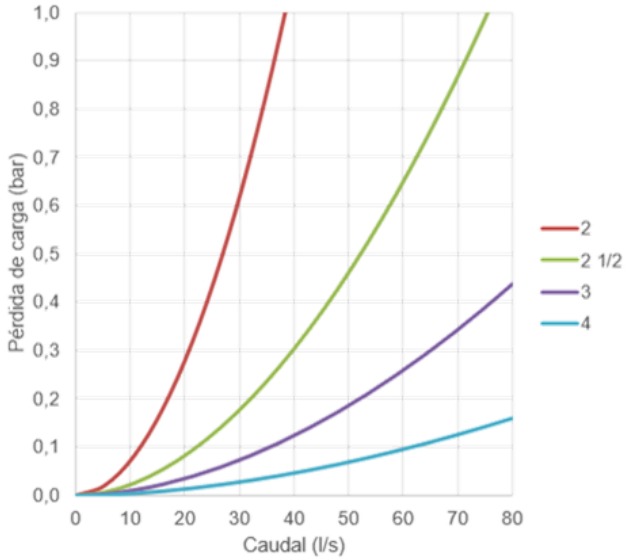


| Medida | 2 | 2 1/2 | 3 | 4 |
|---|---|---|---|---|
| Kv | 138 | 272 | 454 | 810 |

Kv ($m^3/h$), metros cúbicos por hora que pasan por la válvula generando una pérdida de carga de 1 bar de presión.

### Compatibilidad de fluidos

| Fluido | Compatibilidad |
|---|---|
| Agua potable y agua caliente sanitaria | Excelente |
| Agua + 50% Glicol (máximo) | Buena |

Otros fluidos, contactad con nuestro servicio técnico.

## INSTRUCCIONES DE INSTALACIÓN

Antes de realizar ninguna acción debe cortarse el suministro de agua en la instalación, asegúrese de que no existe ningún tipo de suciedad o elemento extraño en la conexión a la red.

En los modelos con conexión roscada, aplicar el material sellante apropiado en las roscas. La instalación de la válvula debe realizarse con una herramienta adecuada, preferiblemente con una llave fija, inglesa o similar; sujetarla por los extremos actuando sobre las caras planas, evite deformar dicha zona por exceso de presión de la herramienta.
En los modelos con conexión embridada se requiere para su montaje 16 tornillos M16 y junta de brida (no incluidos).

Restablecer el suministro de agua y comprobar la estanqueidad de todas las conexiones antes de dejar en servicio la válvula.
No debe alterar el montaje de los componentes internos de la válvula, puede provocar fugas externas.
La máxima duración de las válvulas de bola se obtiene en las posiciones completamente abierta o cerrada, se recomienda no usar permanentemente la válvula en posiciones intermedias.

Todo producto tiene un impacto medioambiental durante su ciclo de vida, incluso una vez retirado de su uso. Todos los componentes de este producto pueden ser reciclados, deposita la válvula en un punto de reciclado o punto verde una vez termine su uso. Válvulas Arco se reserve el derecho a cambiar el producto o sus especificaciones técnicas sin previo aviso.

**FT05020ESP – Edición 2024-12**

Arco S.L., Avda. del Cid 16,
46134 Foios, Valencia. Spain.
www.valvulasarco.com