

VÁLVULA DUAL FILTRO

Válvula de obturador esférico con dos salidas simultaneas y filtro en un solo cuerpo.

- Una única entrada de agua y dos salidas simultaneas.
- Sistema VITAQ, más vida. menos cal a mayor temperatura.
- Sin reducción de caudal, prolonga el confort en los puntos de servicio.
- Latón Europeo en calidad DW (4MS) aprobado para su uso en aplicaciones de agua potable.
- Incorpora filtro para evitar la entrada de pequeños sólidos a la grifería o electrodomésticos.
- Rosca de entrada grafilada, facilita la colocación del sellante.
- 100% verificadas a fuga.
- Construcción compacta y robusta en un solo cuerpo para instalaciones seguras.
- Doble junta tórica.
- Mando metálico.

made in spain original | 4MS CW617N | PN 16 BAR | 0°C/95°C | 1/4 | FILTER | METAL HANDLE

FICHA TÉCNICA VÁLVULAS DUAL FILTRO

DESCRIPCIÓN PRODUCTO

DUAL FILTRO es una válvula de obturador esférico (1/4 de vuelta) con 2 salidas simultaneas en un solo cuerpo para instalaciones vistas, que incorpora un filtro.

Esta válvula permite cortar de forma simultánea el suministro de agua a los equipos o elementos conectados en cada una de sus dos salidas, aportando las siguientes ventajas:

- Evita obras innecesarias cuando solo se dispone de un punto de agua y se requieren dos servicios.
- Reducción del número de accesorios roscados.
- Reducción en más de un 80% el tiempo de instalación.
- Compacta, menos espacio para la instalación.
- Aumento de la fiabilidad y seguridad de la instalación al disminuir el número de conexiones.

El sistema VITAQ permite alargar la vida de la válvula y el confort de caudal en zonas con aguas duras.

APLICACIONES

Diseñadas para instalaciones de fontanería interior, permitiendo cortar de forma individual el suministro de agua a cada uno de los 2 servicios conectados a cada salida.

El filtro las hace especialmente adecuadas para evitar la entrada de pequeños sólidos y otras impurezas, protegiendo elementos de la instalación como la grifería.

DIMENSIONES GENERALES, PRESIÓN Y TEMPERATURA

Código	Medida	A (mm)	B (mm)	C (mm)	D (mm)	PN (bar)	Rango Temp. (ºC)*
DUAL29	1/2M X3/4M X3/8M	79	45	43	59	16	0 a 95
DUAL2901	1/2M X3/4M X3/8M	79	45	43	59	16	0 a 95

* Excluida la congelación.

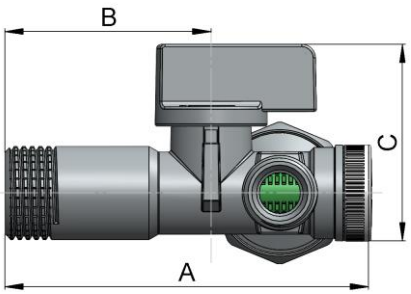

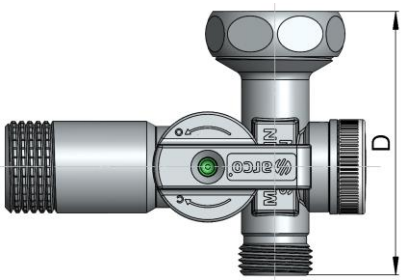

MATERIALES

Item	Componente	Material	Acabado
1	Cuerpo	Latón CW617N	Cromado
2	Plafón	Acero Inox.	Inox.
3	Juntas Tóricas	NBR	-
4	Pinza sujeción	POM	-
5	Mando	ZAMAK	Cromado
6	Tornillo	Acero Inox.	Inox.
7	Filtro	Polímero antical	VITAQ
8	Junta Tórica	NBR	-
9	Tapón	POM	-
10	Eje-bola	Polímero antical	VITAQ
11	Asiento	NBR	-
12	Pinza sujeción	POM	-
13	Tuerca ciega	Latón CW614N	Cromado
14	Junta plana	NBR	-

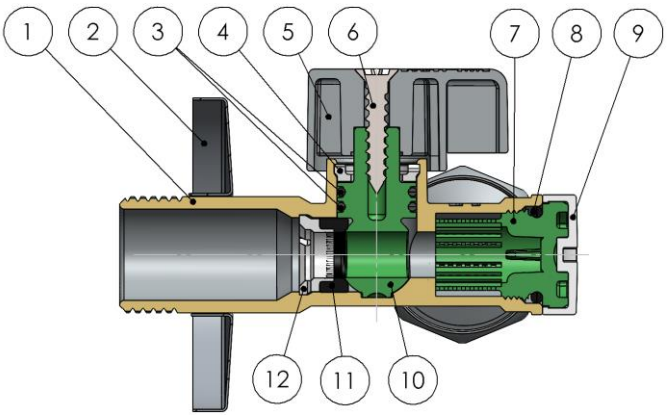

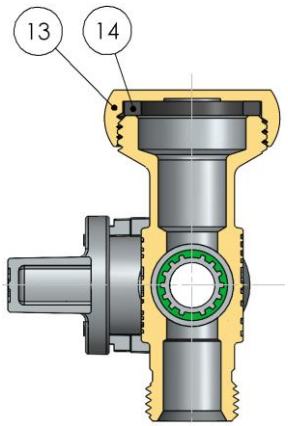

DATOS TÉCNICOS

Presión vs temperatura

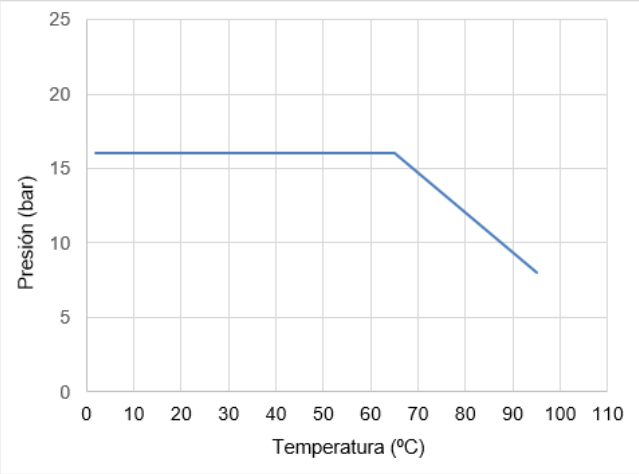

Excluida la congelación.

Características Hidráulicas.
Caudal vs Pérdida de carga.

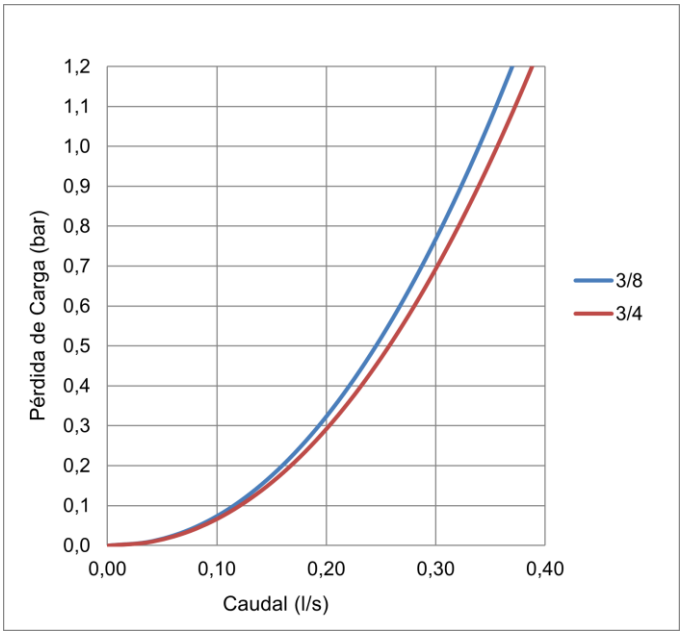

Compatibilidad de fluidos

Fluido	Compatibilidad
Agua potable y agua caliente sanitaria	Excelente

Otros fluidos, contactad con nuestro servicio técnico.

Medida	Salida 3/8	Salida 3/4
Kv	1,22	1,28

Kv (m^3/h), metros cúbicos por hora que pasan por la válvula generando una pérdida de carga de 1 bar de presión.

INSTRUCCIONES DE INSTALACIÓN

Antes de realizar ninguna acción debe cortarse el suministro de agua en la instalación, asegúrese de que no existe ningún tipo de suciedad o elemento extraño en la conexión a la red. Aplicar el material sellante apropiado en la rosca de entrada de la válvula. La instalación de la válvula debe realizarse con una herramienta adecuada, preferiblemente con una llave fija para sujetar el cuerpo. La herramienta debe actuar sobre las caras planas del cuerpo de la válvula, evitando deformar dicha zona por exceso de presión de la herramienta. Restablecer el suministro de agua y comprobar la estanqueidad de todas las conexiones antes de dejar en servicio la válvula.

No debe alterar el montaje de los componentes de la válvula, la sustitución o desmontaje del mando puede provocar fugas externas. Las válvulas de cuarto de vuelta deben trabajar siempre completamente abiertas.

Todo producto tiene un impacto medioambiental durante su ciclo de vida, incluso una vez retirado de su uso. Todos los componentes de este producto pueden ser reciclados, deposita la válvula en un punto de reciclado o punto verde una vez termine su uso. Válvulas Arco se reserve el derecho a cambiar el producto o sus especificaciones técnicas sin previo aviso.

FT02060ESP – Edición 2024-12

Arco S.L., Avda. del Cid 16,
46134 Foios, Valencia. Spain.
www.valvulasarco.com