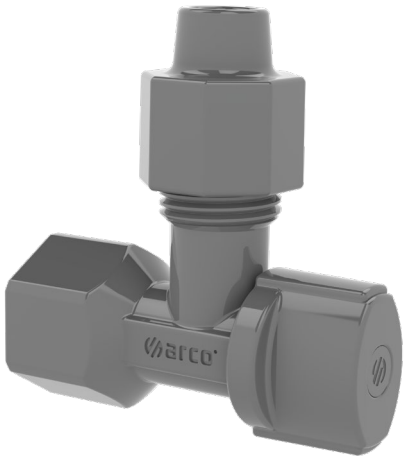

# VÁLVULA A-80 SEAWATER

Válvula con obturador esférico para instalaciones vistas de fontanería donde el fluido es agua de mar tratada.

- Excelente compatibilidad con agua de mar tratada.
- 100 % verificadas a fuga
- Doble junta tórica, asegura la estanqueidad externa.
- Mando más grande para una maniobra más suave.
- Construcción robusta en un solo cuerpo para instalaciones seguras.
- Fácil instalación gracias a su tamaño compacto.
- Libre de tratamiento de galvanoplastia.




## FICHA TÉCNICA VÁLVULA A-80 SEAWATER

### DESCRIPCIÓN PRODUCTO

Válvulas de obturador esférico (1/4 de vuelta) y accionamiento manual para instalaciones vistas.

La conexión a la tubería de entrada es mediante rosca hembra y la conexión al dispositivo es mediante rosca macho o compresión para tubería PEX de 10 mm (no incluida).

### APLICACIONES

Diseñado para instalaciones interiores sanitarias con descarga de agua de mar. Permite el cierre individual del suministro de agua en dichas instalaciones.

### DIMENSIONES GENERALES, PRESIÓN Y TEMPERATURA

| Código | Medida | A (mm) | B (mm) | C (mm) | PN (BAR) | Rango Temp. (ºC) |
|---|---|---|---|---|---|---|
| 285020 | 1/2H X 1/2M-10 | 68 | 37 | 58 | 10 | 0 a 65 |

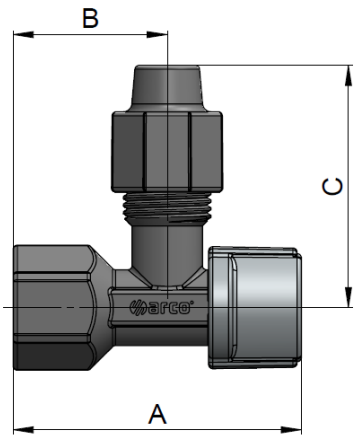


### MATERIALES

| Item | Componente | Material | Acabado |
|---|---|---|---|
| 1 | Bicono | PA | - |
| 2 | Cuerpo | POM | Gris |
| 3 | Tuerca | POM | Gris |
| 4 | Arandela | Acero inoxidable | Inox |
| 5 | Bicono | PA | - |
| 6 | Pinza | POM | - |
| 7 | Asiento | NBR | - |
| 8 | Junta tórica | NBR | - |
| 9 | Eje-bola | POM | - |
| 10 | Mando | ABS | Gris |
| 11 | Índice | ABS | Gris |
| 12 | Tornillo | Acero inoxidable | Inox |

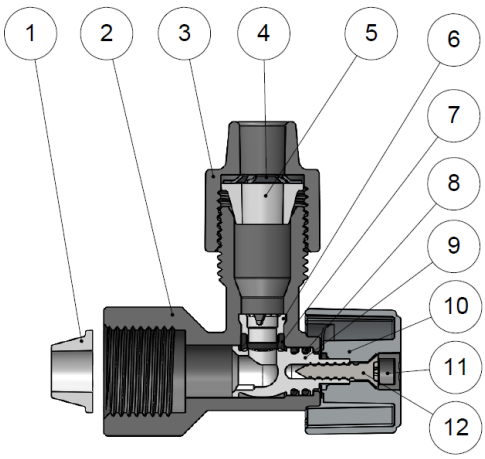

## DATOS TÉCNICOS

### Presión vs temperatura

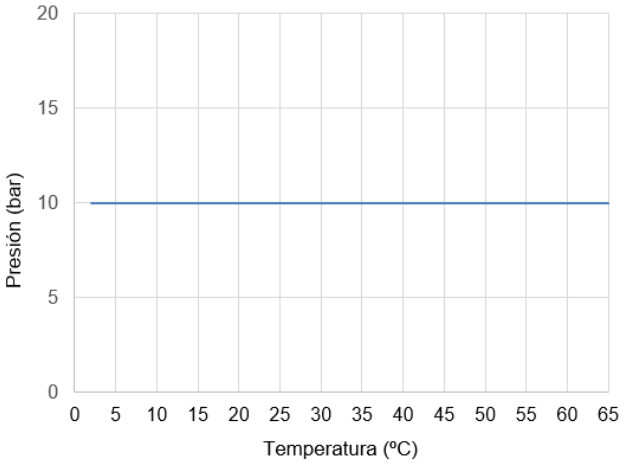


Excluida la congelación.

### Características Hidráulicas.
### Caudal vs Pérdida de carga

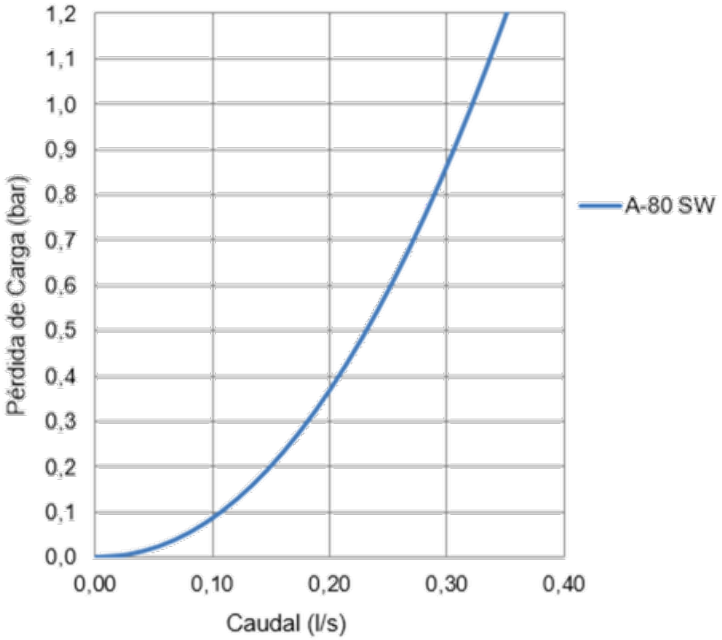


### Compatibilidad de fluidos

| Fluido | Compatibilidad |
|---|---|
| Agua de mar tratada | Excelente |

Otros fluidos, contactad con nuestro servicio técnico.

| Medida | A-80 1/2H x 1/2M-10 |
|---|---|
| Kv | 1,16 |

Kv ($m^3/h$), metros cúbicos por hora que pasan por la válvula generando una pérdida de carga de 1 bar de presión.

## INSTRUCCIONES DE INSTALACION

Antes de realizar ninguna acción debe cortarse el suministro de agua en la instalación, asegúrese de que no existe ningún tipo de suciedad o elemento extraño en la conexión a la red. Aplicar el material sellante apropiado en la rosca de entrada de la válvula. La instalación de la válvula debe realizarse con una herramienta adecuada, preferiblemente con una llave fija para sujetar el cuerpo. La herramienta debe actuar sobre las caras planas del cuerpo de la válvula, evitando deformar dicha zona por exceso de presión de la herramienta. Restablecer el suministro de agua y comprobar la estanqueidad de todas las conexiones antes de dejar en servicio la válvula.

No debe alterar el montaje de los componentes de la válvula, la sustitución o desmontaje del mando puede provocar fugas externas. Las válvulas de cuarto de vuelta deben trabajar siempre completamente abiertas.

Todo producto tiene un impacto medioambiental durante su ciclo de vida, incluso una vez retirado de su uso. Todos los componentes de este producto pueden ser reciclados, deposita la válvula en un punto de reciclado o punto verde una vez termine su uso. Válvulas Arco se reserve el derecho a cambiar el producto o sus especificaciones técnicas sin previo aviso.

**FT01220ESP – Edición 2025-06**

Arco S.L., Avda. del Cid 16,
46134 Foios, Valencia. Spain.
www.valvulasarco.com