

VÁLVULAS REGULA ESPACIOS REDUCIDOS

Válvulas de regulación compactas para instalaciones vistas con espacio reducido donde la conexión se realiza por medio de rosca.

- Latón Europeo en calidad DW (4MS) aprobado para su uso en instalaciones de agua potable.
- Mando compacto con caras curvas para facilitar la maniobra, mejor agarre.
- Segura, cuerpo remachado, evita la extracción del eje.
- Modelos con entrada 3/8 incluyen suplemento para junta plana aumentando la superficie de apoyo para la junta. En caso de no necesitarse, se puede retirar fácilmente.
- 100% verificadas a fuga en fábrica.
- Construcción robusta en un solo cuerpo para instalaciones seguras.
- Doble junta tórica, asegura la estanqueidad externa.

made in spain original | 4MS CW617N | PN 16 BAR | 0°C / 95°C | REGULATION

FICHA TÉCNICA VÁLVULA REGULA REGULA ESPACIOS REDUCIDOS

DESCRIPCIÓN PRODUCTO

Válvulas de regulación y accionamiento manual para instalaciones vistas. La conexión a la instalación se realiza por medio de una unión roscada.

El obturador tipo husillo permite una regulación fina del caudal a la salida de la válvula.

APLICACIONES

Diseñadas para instalaciones de fontanería interior, permitiendo regular y cortar de forma individual el suministro de agua a fregaderos, lavabos, cisternas y otros puntos de consumo.

DIMENSIONES GENERALES, PRESIÓN Y TEMPERATURA

MANDO REDONDO CON TUERCA LARGA

Código	Medida	A* (mm)	B (mm)	C (mm)	PN (bar)	Rango Temp. (ºC) a
Z0663	3/8X3/8X10	57	21	41	16	0 a 95
Z0675	1/2X3/8X10	63	27	41	16	0 a 95

Modelo Z0675 incluye plafón y rosca de entrada grafilada, facilita la colocación del sellante.

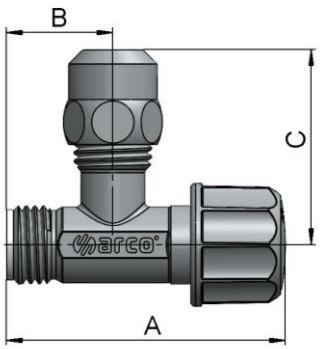

MANDO REDONDO CON TUERCA LARGA Y CONEXIÓN DE ENTRADA CON ASAG

Código	Medida	A* (mm)	B (mm)	C (mm)	PN (bar)	Rango Temp. (ºC) a
Z0676	1/2X3/8X10	63	27	41	16	0 a 95

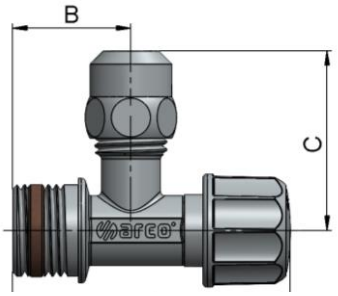

MANDO REDONDO CON TUERCA LOCA

Código	Medida	A* (mm)	B (mm)	C (mm)	PN (bar)	Rango Temp. (ºC) a
Z0690	3/8x3/8 TL	59	22	30	16	0 a 95

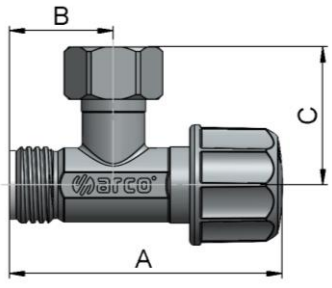

* Cota A* referida a la válvula en máxima extensión (completamente abierta).

MANDO REDONDO CON TUERCA LOCA Y CUERPO COLOR LATÓN

Código	Medida	A* (mm)	B (mm)	C (mm)	PN (bar)	Rango Temp. (ºC) a
Z0691	3/8x3/8 TL	59	22	30	16	0 a 95

* Cota A* referida a la válvula en máxima extensión (completamente abierta).

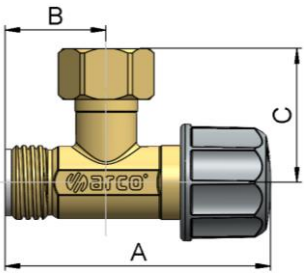

MATERIALES

MODELOS CON TUERCA LARGA (Z0663, Z0675 & Z0676)

Item	Componente	Material	Acabado
1[1]	Anillo ASAG	PTFE	-
2[1]	Plafón	Acero Inox	Inox
3	Junta	EPDM	-
4	Cuerpo	Latón CW617N	Cromado
5	Tuerca	Latón CW614N	Cromado
6	Bicono	PA	-
7	Juntas tóricas	EPDM	-
8	Eje	Latón CW614N	Color Latón
9	Mando	ABS + PC	Cromado

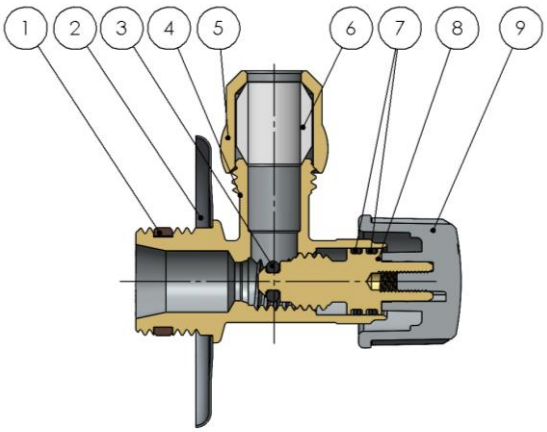

[1)] Disponible solo en los modelos Z0675 y Z0676.

MODELOS CON TUERCA LOCA (Z0690 & Z0691)

Item	Componente	Material	Acabado
1	Suplemento	PA	-
2	Junta	EPDM	-
3	Cuerpo	Latón CW617N	*Cromado/Color Latón
4	Tuerca	Latón CW614N	*Cromado/Color Latón
5	Arandela	Acero Inox	-
6	Juntas tóricas	EPDM	-
7	Eje	Latón CW614N	-
8	Mando	ABS + PC	Cromado

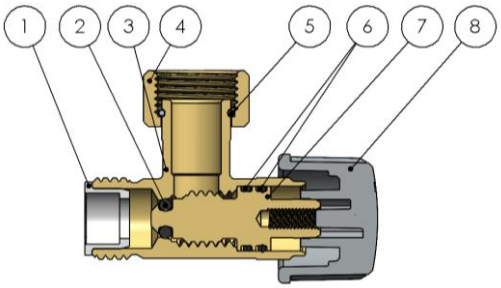

* Acabados variables según modelo.

DATOS TÉCNICOS

Presión vs temperatura

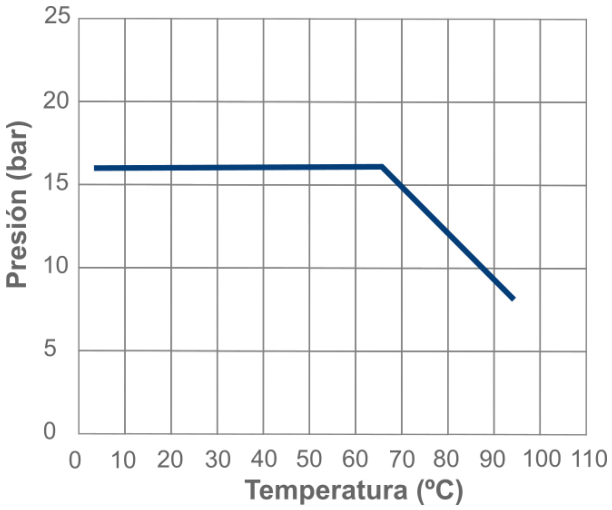

Excluida la congelación.

Características Hidráulicas.
Caudal vs Pérdida de carga.

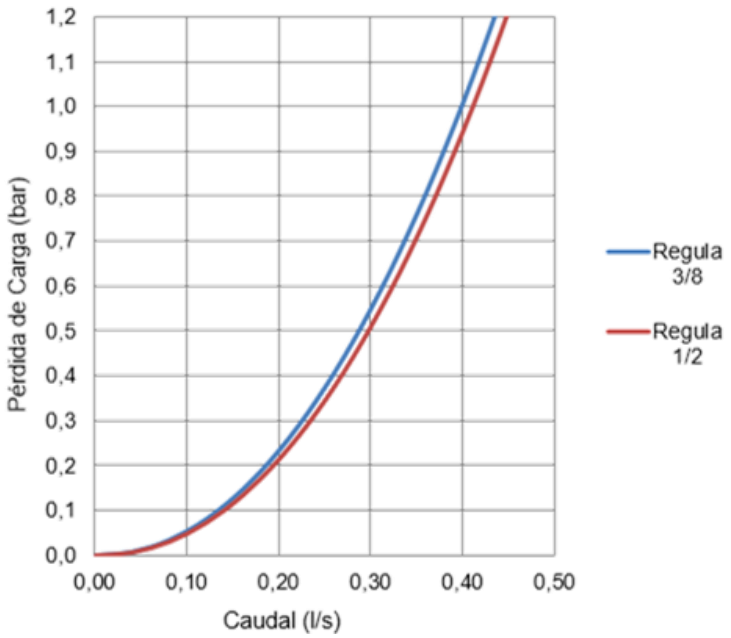

Compatibilidad de fluidos

Fluido	Compatibilidad
Agua potable y agua caliente sanitaria	Excelente

Otros fluidos, contactad con nuestro servicio técnico.

Medida	REGULA 3/8	REGULA 1/2
Kv	1,43	1,48

Kv (m^3/h), metros cúbicos por hora que pasan por la válvula generando una pérdida de carga de 1 bar de presión.

INSTRUCCIONES DE INSTALACIÓN

Antes de realizar ninguna acción debe cortarse el suministro de agua en la instalación, asegúrese de que no existe ningún tipo de suciedad o elemento extraño en la conexión a la red. Aplicar el material sellante apropiado en la rosca de entrada de la válvula. La instalación de la válvula debe realizarse con una herramienta adecuada, preferiblemente con una llave fija para sujetar el cuerpo. La herramienta debe actuar sobre las caras planas del cuerpo de la válvula, evitando deformar dicha zona por exceso de presión de la herramienta. Restablecer el suministro de agua y comprobar la estanqueidad de todas las conexiones antes de dejar en servicio la válvula.

No debe alterar el montaje de los componentes de la válvula, la sustitución o desmontaje del mando puede provocar fugas externas.

Todo producto tiene un impacto medioambiental durante su ciclo de vida, incluso una vez retirado de su uso. Todos los componentes de este producto pueden ser reciclados, deposita la válvula en un punto de reciclado o punto verde una vez termine su uso. Válvulas Arco se reserve el derecho a cambiar el producto o sus especificaciones técnicas sin previo aviso.

FT01150ESP – Edición 2024-12

Arco S.L., Avda. del Cid 16,
46134 Foios, Valencia. Spain.
www.valvulasarco.com