

VÁLVULA A-80 MANDO ORIGINAL Y DAMA

Válvulas con obturador esférico para instalaciones vistas donde la conexión se realiza por medio de rosca.

- Latón Europeo en calidad DW (4MS) aprobado para su uso en instalaciones de agua potable.
- Rosca de entrada grafilada, facilita la colocación del sellante.
- 100% verificadas a fuga.
- Construcción robusta en un solo cuerpo para instalaciones seguras.
- Doble junta tórica, asegura la estanqueidad externa.



FICHA TÉCNICA VÁLVULA A-80 MANDO ORIGINAL Y DAMA

DESCRIPCIÓN PRODUCTO

Válvulas de obturador esférico (1/4 de vuelta) y accionamiento manual para instalaciones vistas. La conexión a la instalación se realiza por medio de una unión roscada.

APLICACIONES

Diseñadas para instalaciones de fontanería interior, permitiendo cortar de forma individual el suministro de agua a fregaderos, lavabos, cisternas y otros puntos de consumo.

DIMENSIONES GENERALES, PRESIÓN Y TEMPERATURA

MANDO ORIGINAL ABS SIN TUERCA

Código	Medida	A (mm)	B (mm)	C (mm)	PN (BAR)	Rango Temp. (ºC)
P0704	1/2X3/8	80	48	24	16	0 a 95
P0705	1/2X1/2	80	48	26	16	0 a 95

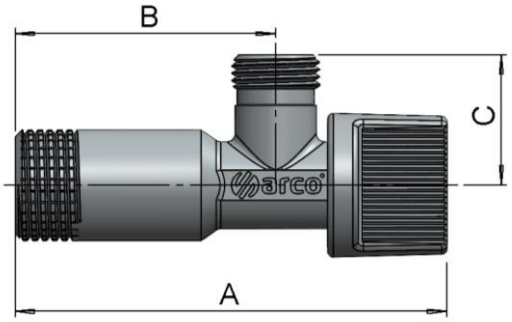

MANDO ORIGINAL ABS CON TUERCA

Código	Medida	A (mm)	B (mm)	C (mm)	PN (BAR)	Rango Temp. (ºC)
P0702	1/2x3/8X10	80	48	31	16	0 a 95

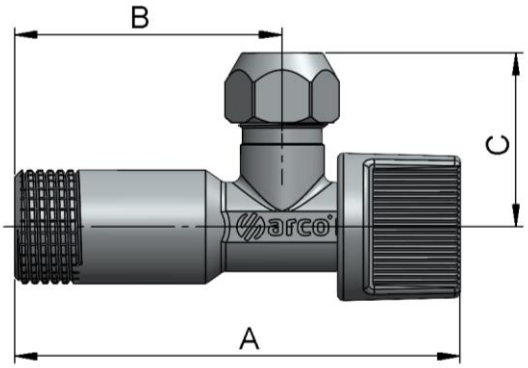

MANDO ORIGINAL ABS CON TUERCA LARGA - BICONO 3 COMPONENTES

Código	Medida	A (mm)	B (mm)	C (mm)	PN (BAR)	Rango Temp. (ºC)
PB713	1/2X3/8X10	80	48	38	16	0 a 95

Este modelo incorpora un bicono de 3 componentes, incluido un aro de latón para una mayor sujeción del tubo.

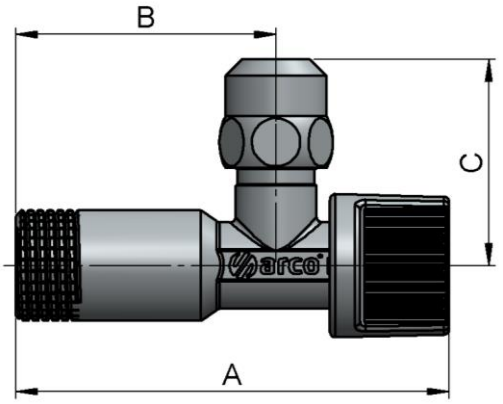

MANDO DAMA ABS SIN TUERCA

Código	Medida	A (mm)	B (mm)	C (mm)	PN (BAR)	Rango Temp. (ºC)
DM020	1/2X1/2	80	48	26	16	0 a 95

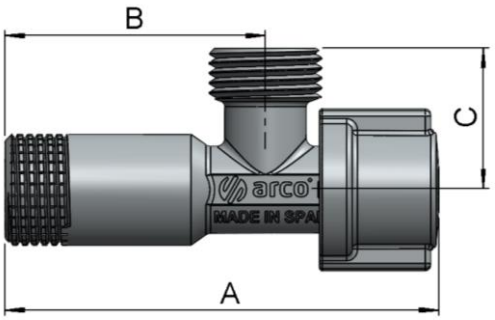

MATERIALES

MODELOS CON MANDO ORIGINAL ABS CON Y SIN TUERCA (P0704, P0705 & P0702)

Item	Componente	Material	Acabado
1	Cuerpo	Latón CW617N	Cromado
2	Plafón	Acero Inox	Inox
3*	Tuerca	Latón CW614N	Cromado
4*	Bicono	PA	-
5	Pinza sujeción	POM	-
6	Asiento	NBR	-
7	Junta tórica	NBR	-
8	Mando	ABS	Cromado
9	Eje	Latón CW614N	Color Latón

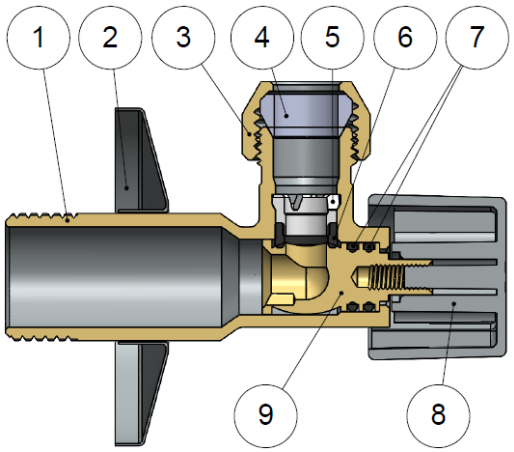

* Componentes variables según modelo.

MODELO MANDO ORIGINAL ABS TUERCA LARGA Y BICONO 3 COMPONENTES (PB713)

Item	Componente	Material	Acabado
1	Cuerpo	Latón CW617N	Cromado
2	Plafón	Acero Inox	Inox
3	Tuerca	Latón CW614N	Cromado
4	Cuerpo de bicono	PA	-
5	Junta del bicono	NBR	-
6	Aro del bicono	Latón CW614N	Color Latón
7	Pinza sujeción	POM	-
8	Mando	ABS	Cromado
9	Junta tórica	NBR	-
10	Eje	Latón CW614N	Color Latón
11	Asiento	NBR	-

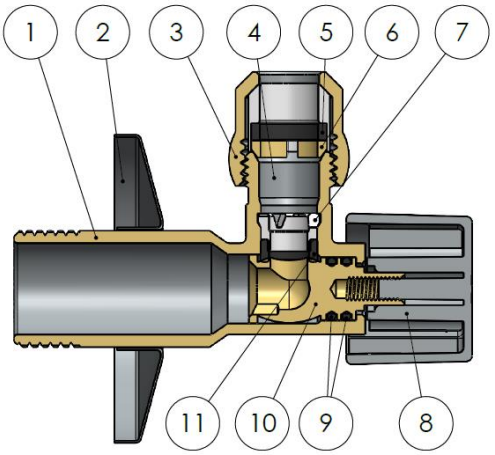

MODELO CON MANDO DAMA ABS SIN TUERCA (DM020)

Item	Componente	Material	Acabado
1	Cuerpo	Latón CW617N	Cromado
2	Plafón	Acero Inox	Inox
3	Pinza sujeción	POM	-
4	Asiento	NBR	-
5	Eje	Latón CW614N	Color Latón
6	Junta tórica	NBR	-
7	Índice	ABS	Gris
8	Mando	ABS	Cromado
9	Tornillo	Acero Inox	-

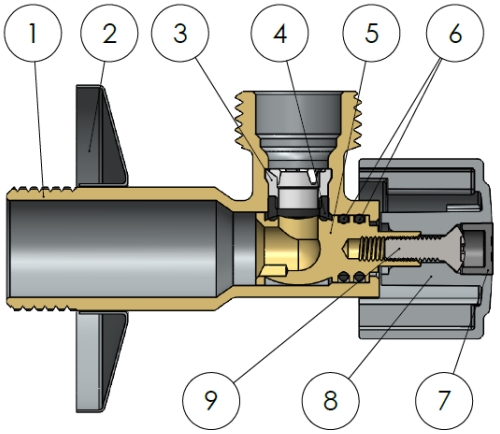

DATOS TÉCNICOS

Presión vs temperatura

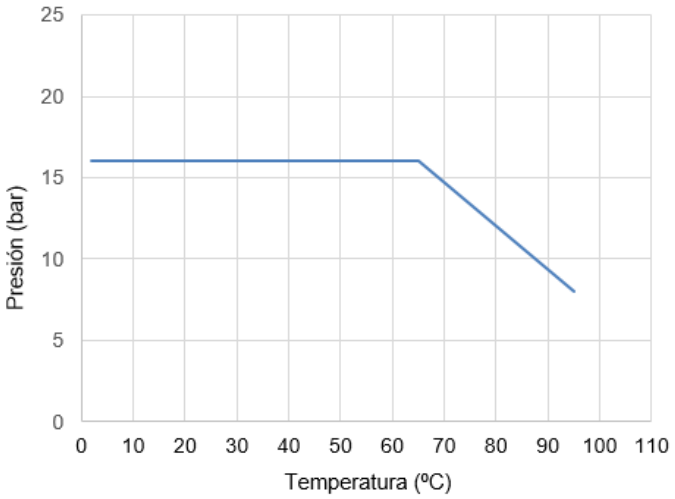

Excluida la congelación.

Características Hidráulicas. Caudal vs Pérdida de carga.

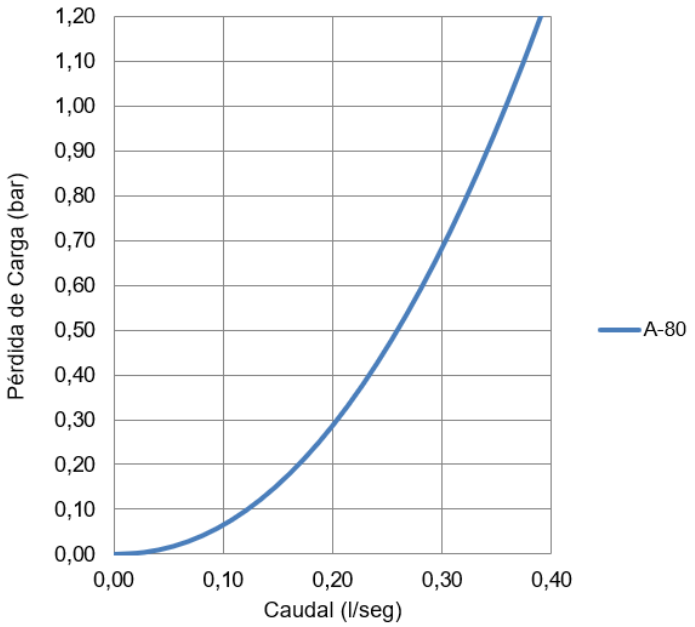

Compatibilidad de fluidos

Fluido	Compatibilidad
Agua potable y agua caliente sanitaria	Excelente

Otros fluidos, contactad con nuestro servicio técnico.

Medida	A-80
Kv	1,30

Kv (m^3/h), metros cúbicos por hora que pasan por la válvula generando una pérdida de carga de 1 bar de presión.

INSTRUCCIONES DE INSTALACIÓN

Antes de realizar ninguna acción debe cortarse el suministro de agua en la instalación, asegúrese de que no existe ningún tipo de suciedad o elemento extraño en la conexión a la red. Aplicar el material sellante apropiado en la rosca de entrada de la válvula. La instalación de la válvula debe realizarse con una herramienta adecuada, preferiblemente con una llave fija para sujetar el cuerpo. La herramienta debe actuar sobre las caras planas del cuerpo de la válvula, evitando deformar dicha zona por exceso de presión de la herramienta. Restablecer el suministro de agua y comprobar la estanqueidad de todas las conexiones antes de dejar en servicio la válvula.

No debe alterar el montaje de los componentes de la válvula, la sustitución o desmontaje del mando puede provocar fugas externas. Las válvulas de cuarto de vuelta deben trabajar siempre completamente abiertas.

Todo producto tiene un impacto medioambiental durante su ciclo de vida, incluso una vez retirado de su uso. Todos los componentes de este producto pueden ser reciclados, deposita la válvula en un punto de reciclado o punto verde una vez termine su uso. Válvulas Arco se reserve el derecho a cambiar el producto o sus especificaciones técnicas sin previo aviso.

FT01010ESP – Edición 2024-12

Arco S.L., Avda. del Cid 16,
46134 Foios, Valencia. Spain.
www.valvulasarco.com