

VÁLVULAS DE ESFERA SENA CALDERAS

Válvula de bola que permite una instalación rápida y sencilla debido a su conexión tuerca loca. El diseño del mando la hace ideal para espacios reducidos o de difícil acceso.

- Mando compacto reforzado, ideal en espacios reducidos. Su forma permite un accionamiento manual o bien con una llave fija de 27 mm.
- Sistema de bloqueo del mando con tope reforzado.
- Indicadores rojo y azul, distingue entre agua fría y caliente.
- Latón Europeo en calidad DW (4MS) para su uso en aplicaciones de agua potable.
- Paso del agua libre de níquel para una mayor salubridad.
- Conexiones macho o hembra, así como configuración de la válvula en recto o escuadra.
- Tuerca loca hembra con junta plana de fibra, aseguran la estanqueidad y facilitan la instalación.

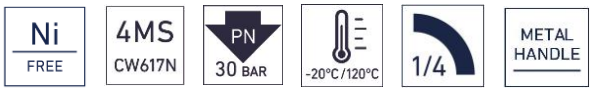

FICHA TÉCNICA VÁLVULAS DE ESFERA SENA CALDERAS

DESCRIPCIÓN PRODUCTO

Válvulas con obturador esférico y accionamiento manual. Disponen de conexión tuerca loca y mando compacto, para facilitar su instalación en espacios reducidos y donde la maniobra sea complicada por falta de espacio.

APLICACIONES

Especialmente diseñadas para instalaciones de calderas de gas tanto para calefacción, ACS o mixtas.

Y en general todas aquellas aplicaciones que requieran de una válvula capaz de cortar el suministro de un fluido, garantizando la estanqueidad de acuerdo con las condiciones de servicio especificadas.

DIMENSIONES GENERALES, PRESIÓN Y TEMPERATURA

ESCUADRA HEMBRA – TUERCA LOCA

Código	Rosca	A* (mm)	B (mm)	C (mm)	PN (bar)	Rango Temp (ºC)**
150803	1/2	45	31	74	30	-20 a 120
150804	3/4	45	36	82	30	-20 a 120

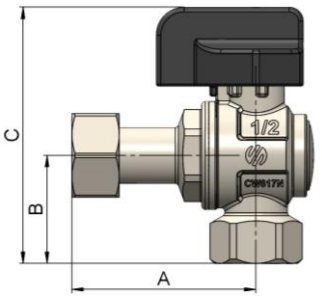

ESCUADRA MACHO – TUERCA LOCA

Código	Rosca	A* (mm)	B (mm)	C (mm)	PN (bar)	Rango Temp (ºC)**
150813	1/2	45	35	78	30	-20 a 120
150814	3/4	45	42	88	30	-20 a 120

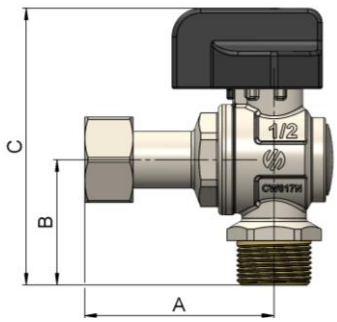

Roscar conforme ISO228
* Desde la superficie de apoyo de la junta plana.
** Excluida congelación.

ESCUADRA MACHO – TUERCA LOCA CON FILTRO

Código	Rosca	A* (mm)	B (mm)	C (mm)	PN (bar)	Rango Temp (ºC)**
150823	1/2	89	59	52	30	-20 a 120
150824	3/4	93	62	54	30	-20 a 120

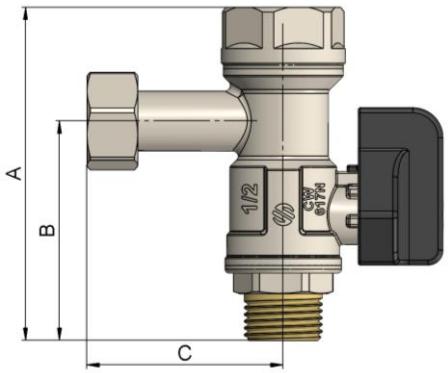

ESCUADRA MACHO – TUERCA LOCA CON FILTRO Y RETENCIÓN

Código	Rosca	A* (mm)	B (mm)	C (mm)	PN (bar)	Rango Temp (ºC)**
150833	1/2	89	59	52	30	-20 a 120
150834	3/4	92	62	54	30	-20 a 120

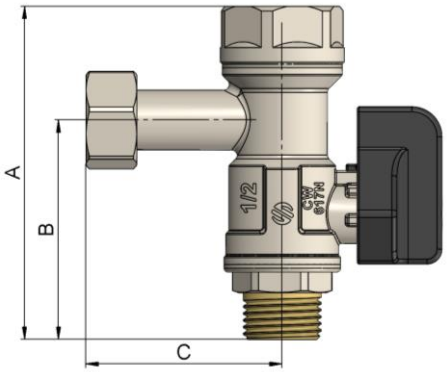

RECTA HEMBRA – TUERCA LOCA

Código	Rosca	A* (mm)	B (mm)	C (mm)	PN (bar)	Rango Temp (ºC)**
150853	1/2	78	53	43	30	-20 a 120
150854	3/4	80	50	46	30	-20 a 120

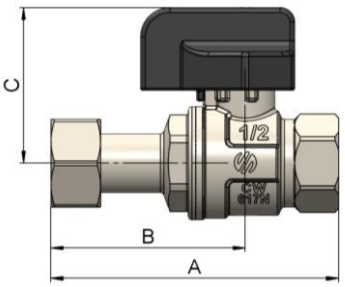

RECTA MACHO – TUERCA LOCA

Código	Rosca	A* (mm)	B (mm)	C (mm)	PN (bar)	Rango Temp (ºC)**
150863	1/2	79	51	43	30	-20 a 120
150864	3/4	80	50	46	30	-20 a 120

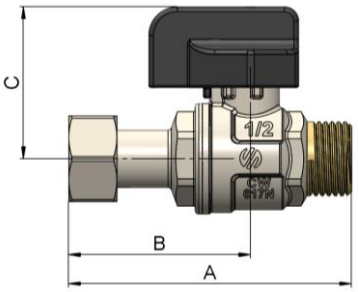

Disponibles en formato pack: KVC01, KVC02, KVC03, KVC04, KVC05, KVC06 y KVC07
Consultar catálogo / tarifa.

Roscar conforme ISO228
* Desde la superficie de apoyo de la junta plana.
** Excluida congelación.

MATERIALES

Item	Componente	Material	Acabado
1	Tapón	CW617N	Exterior Níquel Interior sin Níquel
2	Junta Plana	Fibra	-
3	Filtro	Acero Inox	Inox
4	Mando	ZAMAK	Epoxy Negro
5	Índice	ABS	Azul y Rojo
6	Tornillo	Acero Inox	Inox
7	Tuerca Prensa	CW617N	Niquelado
8	Eje	CW617N	Color latón
9	Prensa	PTFE	-
10	Bola	CW617N	Cromado
11	Lateral	CW617N	Exterior Níquel Interior sin Níquel
12	Asiento	PTFE	-
13	Cuerpo	CW617N	Exterior Níquel Interior sin Níquel
14	Anillo	Acero Inox	Inox
15	Junta plana	Fibra	-
16	Tuerca	CW617N	Exterior Níquel Interior sin Níquel

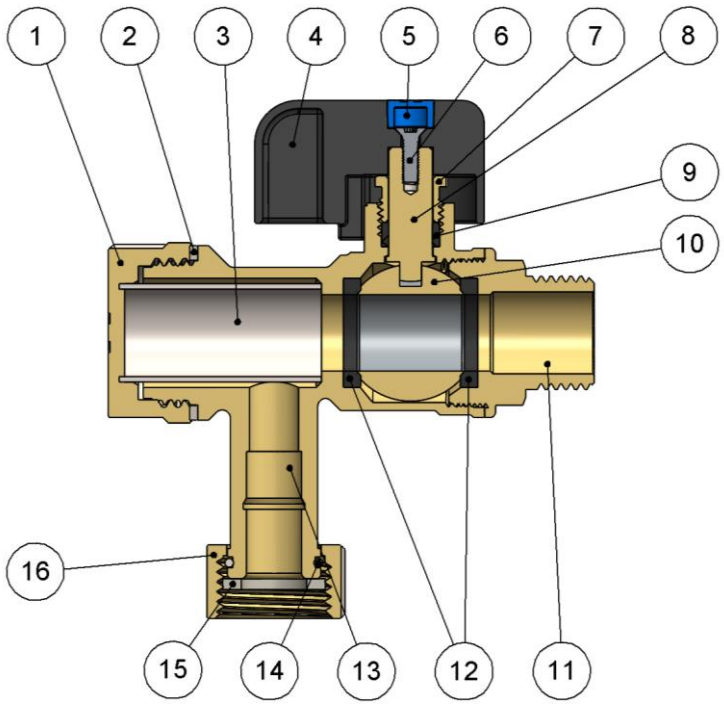

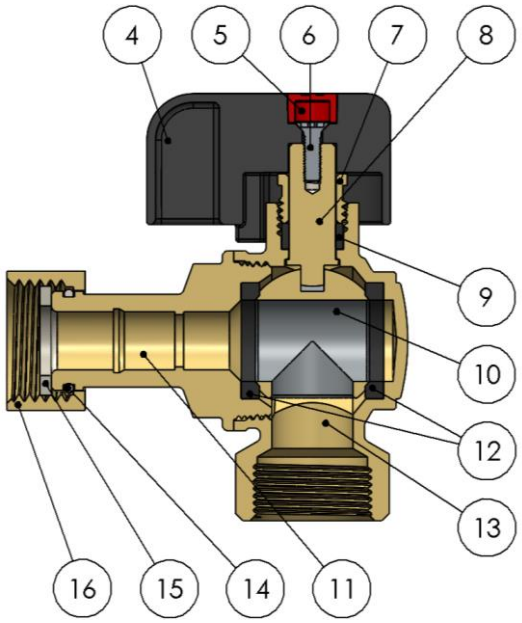

Los modelos 150833 y 150834 incorporan un antirretorno.

DATOS TÉCNICOS

Presión vs temperatura.

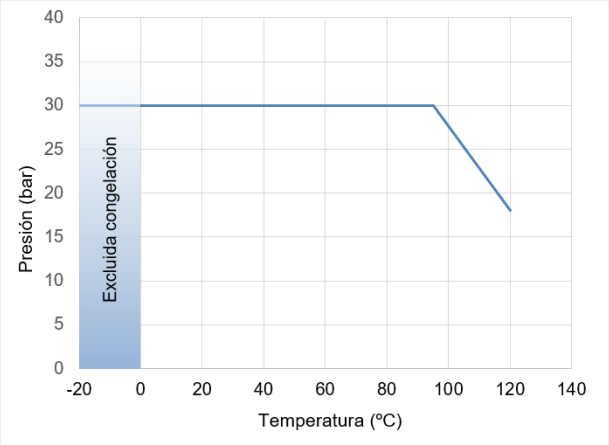

Características Hidráulicas/ Caudal vs Pérdida de carga

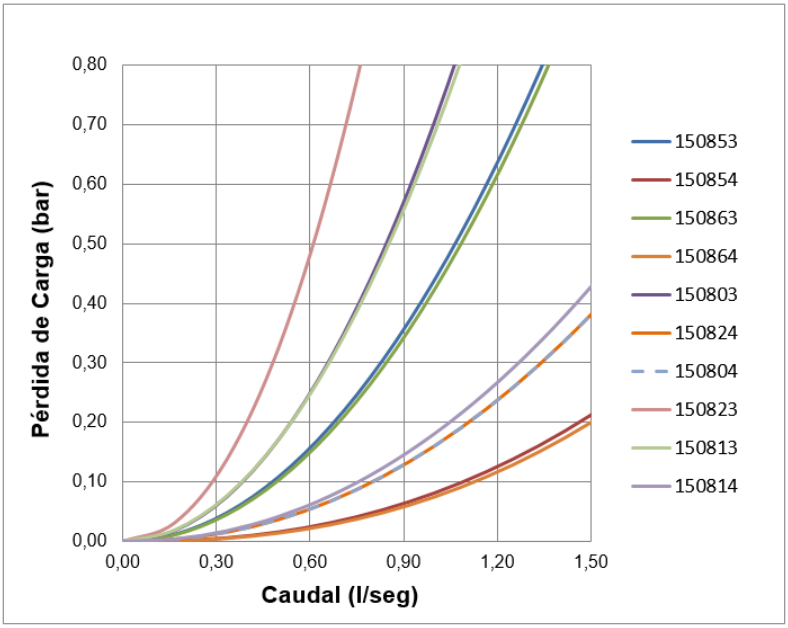

Compatibilidad de fluidos

Fluido	Compatibilidad
Agua potable y agua caliente sanitaria	Excelente
Agua + 50% Glicol (máximo)	Buena
Aire	Media

Para otros fluidos, por favor contactar con nuestros técnicos.

	Recta		Escuadra		Filtro	
Medida	1/2	3/4	1/2	3/4	1/2	3/4
Kv (macho)	5,3	10,6	4,30	8	3	5,5
Kv (hembra)	5,4	11	4,33	8,6	-	-

Kv (m^3/h), metros cúbicos por hora que pasan por la válvula generando una pérdida de carga de 1 bar de presión.

INSTRUCCIONES DE INSTALACIÓN

Antes de realizar ninguna acción debe cortarse el suministro de agua en la instalación, asegúrese de que no existe ningún tipo de suciedad o elemento extraño en la conexión a la red. La instalación de la válvula debe realizarse con una herramienta adecuada, preferiblemente con una llave fija que acople en los planos de los hexágonos de la válvula, evitando deformar dicha zona por exceso de presión en la herramienta. El montaje de la conexión tuerca loca debe realizarse con la herramienta adecuada, el par aplicado debe controlarse adecuadamente para evitar que la junta plana llegue a cortarse.
Nunca aplicar fuerza en la zona central de la válvula ya que se puede dañar el mecanismo interno de forma irremediable. No alterar el montaje de los componentes de la válvula, puede provocar fugas externas.
Las válvulas de bola trabajan completamente abiertas o cerradas, dejarlas en posiciones intermedias puede reducir su vida útil o incluso dañarlas. Se recomienda realizar maniobras de apertura y cierre cada 3 meses, así se evitan bloqueos o agarrotamientos. En zonas aguas duras o muy duras, recomendamos reducir este tiempo.

Todo producto tiene un impacto medioambiental durante su ciclo de vida, incluso una vez retirado de su uso. Todos los componentes de este producto pueden ser reciclados, deposita la válvula en un punto de reciclado o punto verde una vez termine su uso. Válvulas Arco se reserve el derecho a cambiar el producto o sus especificaciones técnicas sin previo aviso.

FT18030ESP – Edición 2024-12

Arco S.L., Avda. del Cid 16,
46134 Foios, Valencia. España.
www.valvulasarco.com