

VÁLVULA A-80 NF VITAQ

Compacta y de fácil instalación **con certificación NF** y **sistema VITAQ**.

- Certificada con NF conforme el referencial NF077.
- Sistema VITAQ, más vida, menos cal a mayor temperatura.
- Doble junta tórica, asegura la estanqueidad exterior más tiempo.
- Mando más grande para una maniobra más suave, e índice VITAQ.
- Fácil instalación gracias a su tuerca loca y tamaño compacto.
- Orientable, la tuerca loca permite orientar la válvula.
- Suplemento de junta plana en la entrada, mayor superficie de apoyo para conexiones con junta plana. En caso de no necesitarse, se puede retirar fácilmente.

made in spain original | 4MS CW617N | PN 16 BAR | 0°C/95°C | 1/4 | EASY

FICHA TÉCNICA VÁLVULA A-80 NF VITAQ

DESCRIPCIÓN PRODUCTO

A-80 NF VITAQ es una válvula de escuadra de cuarto de vuelta y accionamiento manual para instalaciones vistas. Sus principales características, tamaño reducido y conexión por tuerca loca en uno de sus extremos, permiten una fácil instalación en lugares de difícil acceso. El sistema VITAQ permite alargar la vida de la válvula y el confort de caudal en zonas con aguas duras.

APLICACIONES

Diseñadas para instalaciones de fontanería interior, permitiendo y cortar de forma individual el suministro de agua a fregaderos, lavabos, cisternas y otros puntos de consumo.

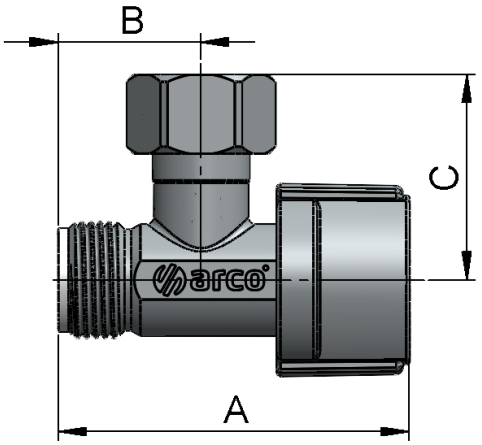

DIMENSIONES GENERALES, PRESIÓN Y TEMPERATURA

Código	Medida	A (mm)	B (mm)	C (mm)	PN (bar)	Rango Temp. (ºC)**
VNF741	3/8 X 3/8	50	20	29	16	0 a 95

MATERIALES

Item	Componente	Material	Acabado
1	Suplemento	PA	-
2	Cuerpo	Latón CW617N	Cromado
3	Tuerca	Latón CW614N	Cromado
4	Arandela	Acero Inox	Inox
5	Pinza sujeción	POM	-
6	Junta plana	EPDM	-
7	Índice	ABS	VITAQ
8	Mando	ABS	Cromado
9	Tornillo	Acero Inox	Inox
10	Junta tórica	EPDM	-
11	Eje-bola	Polímero antical	VITAQ

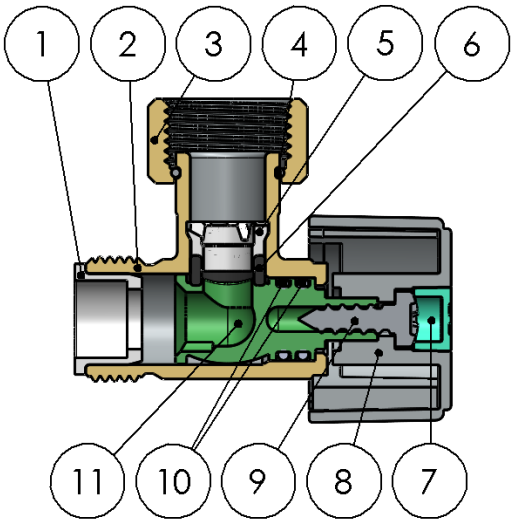

DATOS TÉCNICOS

Presión vs temperatura

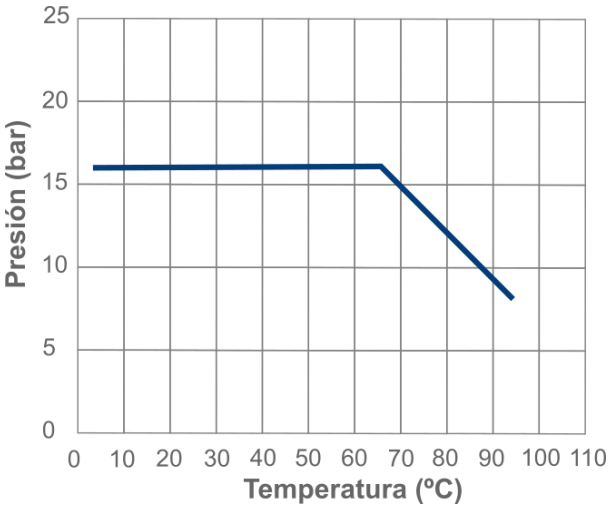

Características Hidráulicas. Caudal vs Pérdida de carga.

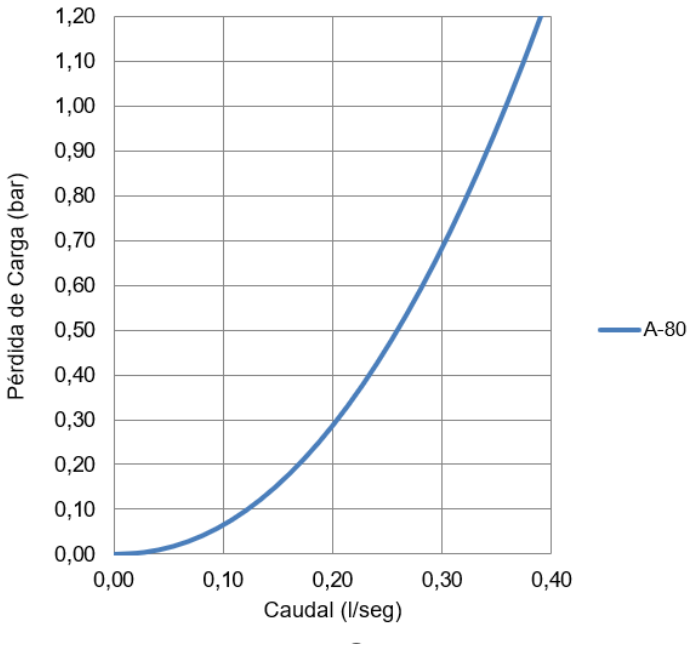

Compatibilidad de fluidos

Fluido	Compatibilidad
Agua potable y agua caliente sanitaria	Excelente

Otros fluidos, contactad con nuestro servicio técnico.

Medida	A-80 NF VITAQ 3/8M X 3/8TL
Kv	1,20

Kv (m^3/h), metros cúbicos por hora que pasan por la válvula generando una pérdida de carga de 1 bar de presión.

INSTRUCCIONES DE INSTALACIÓN

Antes de realizar ninguna acción debe cortarse el suministro de agua en la instalación, asegúrese de que no existe ningún tipo de suciedad o elemento extraño en la conexión a la red. Aplicar el material sellante apropiado en la rosca de entrada de la válvula. La instalación de la válvula debe realizarse con una herramienta adecuada, preferiblemente con una llave fija para sujetar el cuerpo. La herramienta debe actuar sobre las caras planas del cuerpo de la válvula, evitando deformar dicha zona por exceso de presión de la herramienta. Restablecer el suministro de agua y comprobar la estanqueidad de todas las conexiones antes de dejar en servicio la válvula.

No debe alterar el montaje de los componentes de la válvula, la sustitución o desmontaje del mando puede provocar fugas externas. Las válvulas de cuarto de vuelta deben trabajar siempre completamente abiertas.

Todo producto tiene un impacto medioambiental durante su ciclo de vida, incluso una vez retirado de su uso. Todos los componentes de este producto pueden ser reciclados, deposita la válvula en un punto de reciclado o punto verde una vez termine su uso. Válvulas Arco se reserve el derecho a cambiar el producto o sus especificaciones técnicas sin previo aviso.

FT01040ESP – Edición 2024-07

Arco S.L., Avda. del Cid 16,
46134 Foios, Valencia. Spain.
www.valvulasarco.com