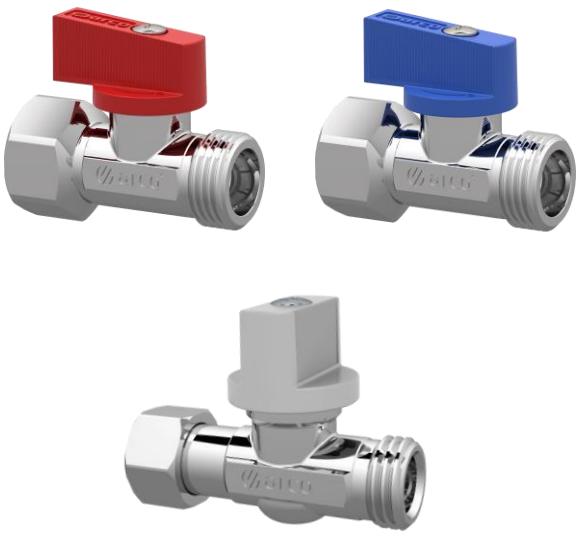

VÁLVULA MINI DELTA

Válvulas con obturador esférico para instalaciones vistas.

- Latón Europeo en calidad DW (4MS) aprobado para su uso en instalaciones de agua potable.
- 100% verificadas a fuga.
- Doble junta tórica, asegura la estanquidad externa.
- Construcción robusta en un solo cuerpo para una instalación segura.



FICHA TÉCNICA VÁLVULAS MINI DELTA

DESCRIPCIÓN PRODUCTO

Válvulas rectas de obturador esférico (1/4 de vuelta) y accionamiento manual para instalaciones vistas. La conexión a la instalación se realiza por medio de una unión roscada o tuerca loca dependiendo del modelo.

APLICACIONES

Diseñadas para instalaciones de fontanería interior, permitiendo cortar de forma individual el suministro de agua a fregaderos, lavabos, cisternas, lavadoras y otros puntos de consumo.

DIMENSIONES GENERALES, PRESIÓN Y TEMPERATURA

MINI DELTA HEXAGONAL MANDO ABS ROJO

Código	Medida	A (mm)	B (mm)	C (mm)	PN (bar)	Rango Temp. (ºC)*
208025	1/2 M-H	53	30	33	16	0 a 95

* Excluida la congelación.

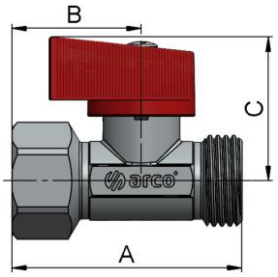

MINI DELTA HEXAGONAL MANDO ABS AZUL

Código	Medida	A (mm)	B (mm)	C (mm)	PN (bar)	Rango Temp. (ºC)*
208020	1/2 M-H	53	30	33	16	0 a 95

* Excluida la congelación.

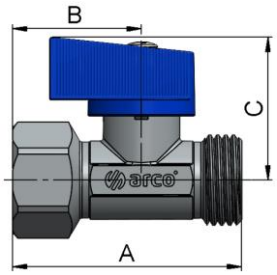

MINI DELTA TUERCA LOCA MANDO ABS GRIS

Código	Medida	A (mm)	B (mm)	C (mm)	PN (bar)	Rango Temp. (ºC)*
212005U	3/8 M-TL	55	32	31	16	0 a 95

* Excluida la congelación.

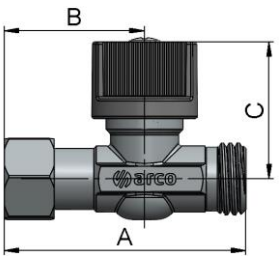

MATERIALES

MODELOS 208025 y 208020.

Item	Componente	Material	Acabado
1	Cuerpo	Latón CW617N	Cromado
2	Mando	ABS	Azul / Rojo *
3	Pinza sujeción	POM	-
4	Tornillo	Acero inox.	Inox.
5	Eje-bola	POM	-
6	Juntas tóricas	NBR	-
7	Pinza sujeción	POM	-
8	Asientos	NBR	-

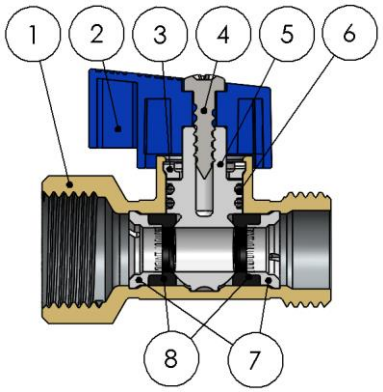

* Acabado variable según modelo.

MODELO 212005U.

Item	Componente	Material	Acabado
1	Cuerpo	Latón CW617N	Cromado
2	Mando	ABS	Gris
3	Tornillo	Acero inox.	Inox.
4	Juntas tóricas	NBR	-
5	Tuerca	Latón CW617N	Cromado
6	Anillo	Acero inox.	Inox.
7	Pinza sujeción	POM	-
8	Eje-bola	POM	-
9	Asientos	NBR	-
10	Pinza sujeción	POM	-

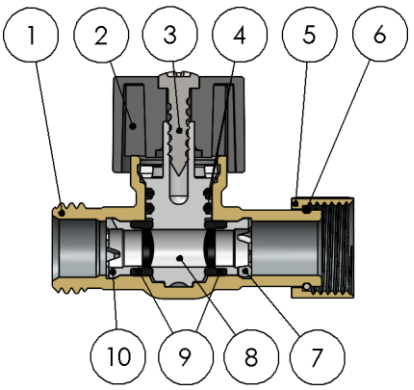

DATOS TÉCNICOS

Presión vs temperatura

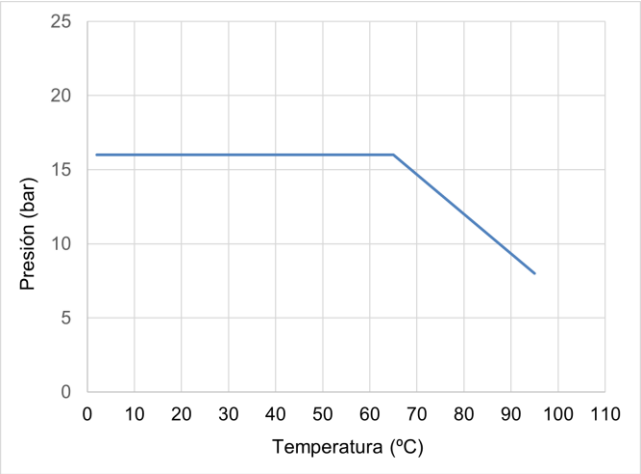

Excluida congelación.

Compatibilidad de fluidos

Fluido	Compatibilidad
Agua potable y agua caliente sanitaria	Excelente

Otros fluidos, contactad con nuestro servicio técnico.

Características Hidráulicas. Caudal vs Pérdida de carga.

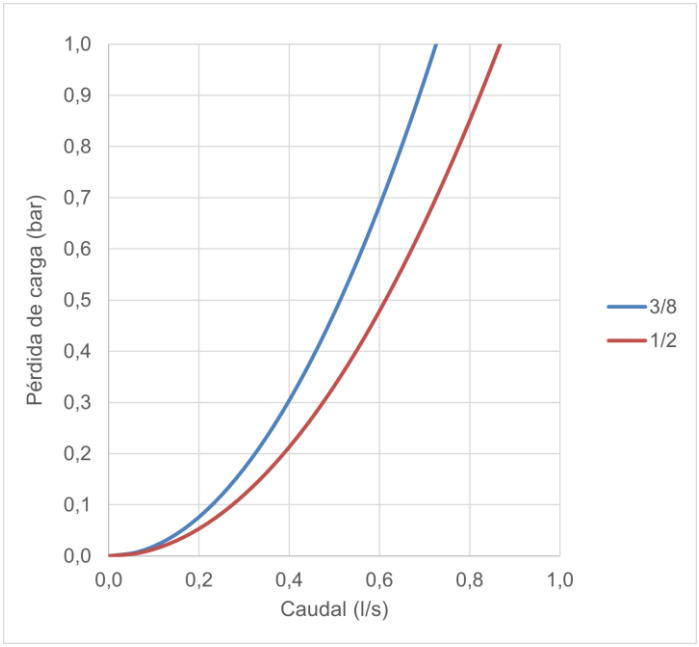

Medida	3/8	1/2
Kv	2,60	3,10

Kv (m^3/h), metros cúbicos por hora que pasan por la válvula generando una pérdida de carga de 1 bar de presión.

INSTRUCCIONES DE INSTALACIÓN

Antes de realizar ninguna acción debe cortarse el suministro de agua en la instalación, asegúrese de que no existe ningún tipo de suciedad o elemento extraño en la conexión a la red. Aplicar el material sellante apropiado en la rosca de entrada de la válvula. La instalación de la válvula debe realizarse con una herramienta adecuada, preferiblemente con una llave fija para sujetar el cuerpo. La herramienta debe actuar sobre las caras planas del cuerpo de la válvula, evitando deformar dicha zona por exceso de presión de la herramienta. Restablecer el suministro de agua y comprobar la estanqueidad de todas las conexiones antes de dejar en servicio la válvula.

No debe alterar el montaje de los componentes de la válvula, la sustitución o desmontaje del mando puede provocar fugas externas. Las válvulas de cuarto de vuelta deben trabajar siempre completamente abiertas.

Todo producto tiene un impacto medioambiental durante su ciclo de vida, incluso una vez retirado de su uso. Todos los componentes de este producto pueden ser reciclados, deposita la válvula en un punto de reciclado o punto verde una vez termine su uso. Válvulas Arco se reserve el derecho a cambiar el producto o sus especificaciones técnicas sin previo aviso.

FT03020ESP – Edición 2024-12

Arco S.L., Avda. del Cid 16,
46134 Foios, Valencia. Spain.
www.valvulasarco.com