

VÁLVULA A-80 VITAQ BLANCA Y NEGRA

Válvulas con obturador esférico para instalaciones vistas donde la conexión se realiza por medio de rosca.

- Sistema VITAQ, más vida, menos cal a mayor temperatura.
- Sin reducción de caudal, prolonga el confort en los puntos de servicio.
- Latón Europeo en calidad DW (4MS) aprobado para su uso en aplicaciones de agua potable.
- Rosca de entrada grafilada, facilita la colocación del sellante.
- 100% verificadas a fuga.
- Construcción robusta en un solo cuerpo para instalaciones seguras.
- Paso de agua libre de níquel, mayor salubridad.
- Doble junta tórica.
- Disponibles en acabado pintura EPOXY Blanco & Negro.

made in spain original | Ni FREE | 4MS CW617N | PN 16 BAR | 0°C/95°C | 1/4

FICHA TÉCNICA VÁLVULA A-80 VITAQ BLANCA Y NEGRA

DESCRIPCIÓN PRODUCTO

Válvulas de obturador esférico (1/4 de vuelta) y accionamiento manual para instalaciones vistas. La conexión a la instalación se realiza por medio de una unión roscada.

Se recubre electroestáticamente con pintura EPOXY para conseguir los acabados blanco y negro.

El sistema VITAQ permite alargar la vida de la válvula y el confort de caudal en zonas con aguas duras.

APLICACIONES

Diseñadas para instalaciones de fontanería interior, permitiendo y cortar de forma individual el suministro de agua a fregaderos, lavabos, cisternas y otros puntos de consumo.

DIMENSIONES GENERALES, PRESIÓN Y TEMPERATURA

MANDO ABS BLANCO

Código	Medida	A (mm)	B (mm)	C (mm)	H (mm)	PN (BAR)	Rango Temp. (ºC)
NOV41	1/2X3/8	80	48	24	38	16	0 a 95

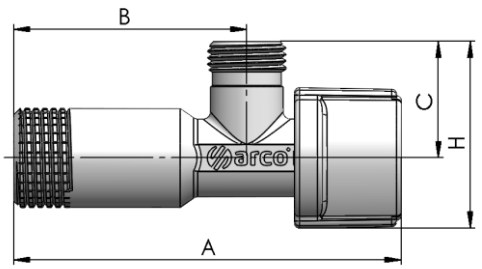

MANDO ABS NEGRO

Código	Medida	A (mm)	B (mm)	C (mm)	H (mm)	PN (BAR)	Rango Temp. (ºC)
NOV42	1/2X3/8	80	48	24	38	16	0 a 95
NOV43	1/2X1/2	80	48	26	40	16	0 a 95

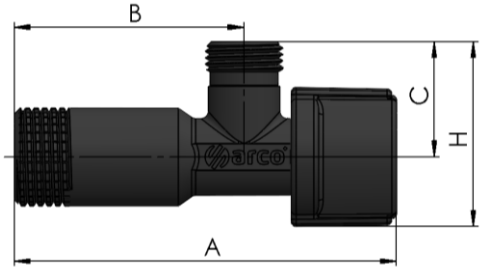

MATERIALES

Item	Componente	Material	Acabado
1	Cuerpo	Latón CW617N	Epoxy Blanco o Negro*
2	Plafón	Acero Inox.	Epoxy Blanco o Negro*
3	Pinza sujeción	POM	-
4	Asiento	NBR	-
5	Eje-bola	Polímero antical	VITAQ
6	Mando	ABS	Blanco o Negro*
7	Índice	ABS	Blanco o Negro*
8	Tornillo	Acero Inox.	Inox.
9	Junta tórica	NBR	-

* Color de acabado según modelo

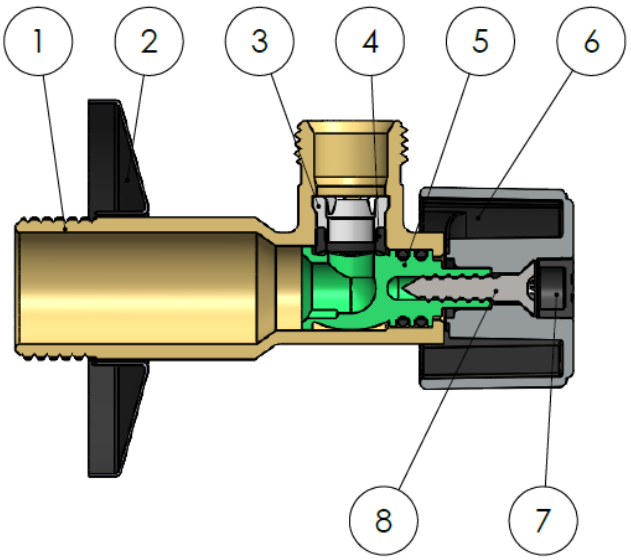

DATOS TÉCNICOS

Presión vs temperatura

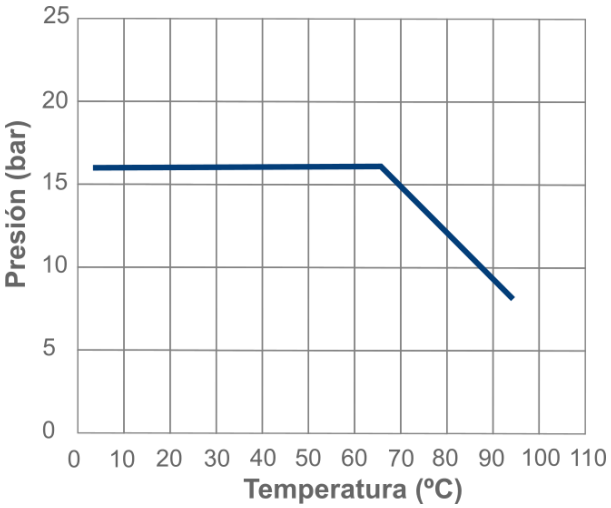

Excluida la congelación.

Características Hidráulicas. Caudal vs Pérdida de carga.

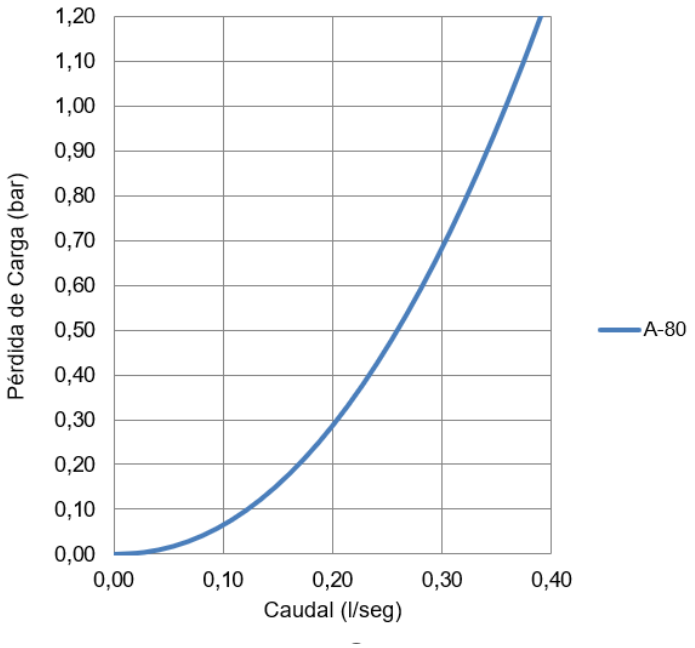

Compatibilidad de fluidos

Fluido	Compatibilidad
Agua potable y agua caliente sanitaria	Excelente

Otros fluidos, contactad con nuestro servicio técnico.

Medida	A-80
Kv	1,30

Kv (m^3/h), metros cúbicos por hora que pasan por la válvula generando una pérdida de carga de 1 bar de presión.

INSTRUCCIONES DE INSTALACIÓN

Antes de realizar ninguna acción debe cortarse el suministro de agua en la instalación, asegúrese de que no existe ningún tipo de suciedad o elemento extraño en la conexión a la red. Aplicar el material sellante apropiado en la rosca de entrada de la válvula. La instalación de la válvula debe realizarse con una herramienta adecuada, preferiblemente con una llave fija para sujetar el cuerpo. La herramienta debe actuar sobre las caras planas del cuerpo de la válvula, evitando deformar dicha zona por exceso de presión de la herramienta. Restablecer el suministro de agua y comprobar la estanqueidad de todas las conexiones antes de dejar en servicio la válvula.

No debe alterar el montaje de los componentes de la válvula, la sustitución o desmontaje del mando puede provocar fugas externas. Las válvulas de cuarto de vuelta deben trabajar siempre completamente abiertas.

Todo producto tiene un impacto medioambiental durante su ciclo de vida, incluso una vez retirado de su uso. Todos los componentes de este producto pueden ser reciclados, deposita la válvula en un punto de reciclado o punto verde una vez termine su uso. Válvulas Arco se reserve el derecho a cambiar el producto o sus especificaciones técnicas sin previo aviso.

FT01035ESP – Edición 2024-12

Arco S.L., Avda. del Cid 16,
46134 Foios, Valencia. Spain.
www.valvulasarco.com