

GRIFO LIFE

Grifo con dos modos de funcionamiento (gran caudal o ahorro) para instalaciones exteriores o interiores de fontanería como jardines, terrazas, patios…

- Grifo fabricado en polímeros técnicos de alta resistencia.
- Sistema VITAQ, más vida menos cal a mayor temperatura.
- Sin reducción de caudal, prolonga el confort en los puntos de servicio.
- Conexión de entrada metálica, fabricada en latón, máxima fiabilidad en la instalación.
- Cuatro posiciones de funcionamiento.
- Cada posición es marcada con sonido “click”.
- Dos tipos de servicio: gran caudal o ahorro.
- Mando de apertura reversible, de derecha a izquierda o de izquierda a derecha.
- Libre de níquel y respetuoso con el medio ambiente.
- Boquilla de conexión rápida para mangueras y con difusor incorporado.

made in spain original | Ni FREE | 4MS CW617N | PN 16 BAR | 0°C/95°C | 1/4 | arco original design | PATENT SYSTEM

FICHA TÉCNICA GRIFO LIFE

DESCRIPCIÓN PRODUCTO

LIFE es un grifo de obturador esférico (1/4 de vuelta) y accionamiento manual, fabricado en polímeros técnicos de alta resistencia, con dos tipos de servicio: ahorro de o gran caudal. Mando con apertura reversible y sistema “click click”. La conexión se realiza por medio de unión roscada.

El sistema VITAQ permite alargar la vida de la válvula y el confort de caudal en zonas con aguas duras.

APLICACIONES

Diseñados especialmente para instalaciones exteriores de fontanería como jardines, terrazas, patios... o en instalaciones interiores donde se requiera un grifo de servicio.

DIMENSIONES GENERALES, PRESIÓN Y TEMPERATURA

Código	Medida	A (mm)	B (mm)	C (mm)	E (mm)	PN (bar)	Rango Temp. (ºC)*
105510	1/2M X 1/2 CR	105	79	45	45	16	0 a 95
105530	1/2M X 1/2 CR	105	79	45	45	16	0 a 95

Roscar conforme ISO228
*Excluida congelación.
CR = Conexión Rápida

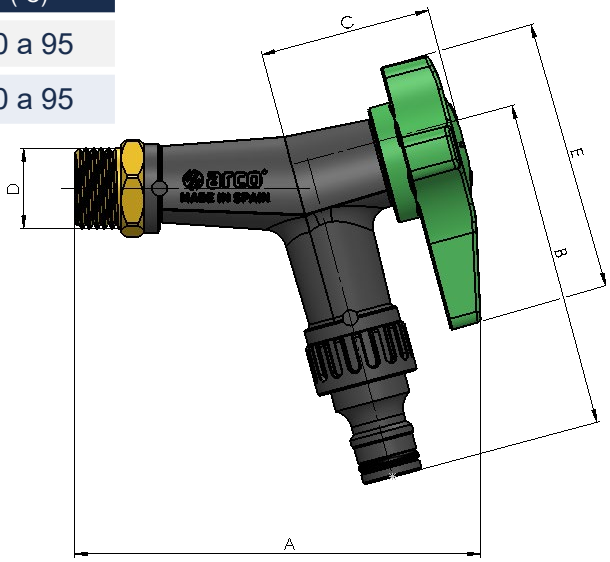

MATERIALES

Item	Componente	Material	Acabado
1	Conexión	Latón CW614N	Color latón
2	Plafón	PA	Negro
3	Cuerpo	PA	Negro
4	Eje-bola	Polímero antical	VITAQ
5	Junta tórica	NBR	-
6	Arandela	POM	Verde
7	Tornillo	Acero Inox.	Inox.
8	Arandela	ABS	Azul
9	Índice	ABS	Verde
10	Mando	PA	Verde
11	Asiento	NBR	-
12	Pinza sujeción	POM	-
13	Junta	NBR	-
14	Boquilla	PP	Negro
15	Junta tórica	NBR	-

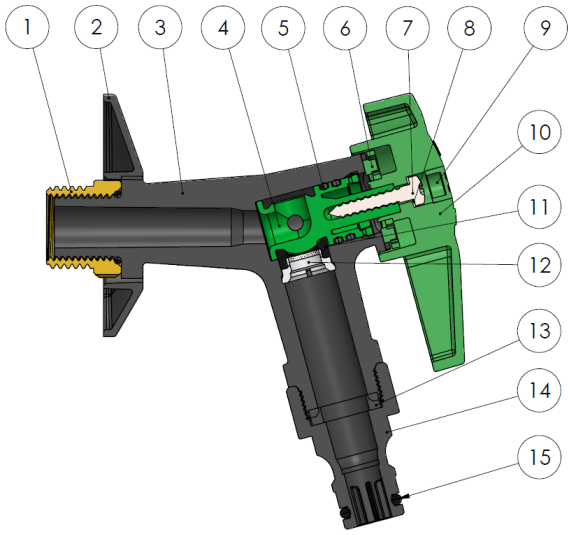

UV Protection

Todos los componentes técnicos del cuerpo que están expuestos a la intemperie tienen un sistema de protección contra la radiación del sol, mejorando la vida útil del grifo.

Conexión metálica:

El grifo dispone de un inserto fabricado en latón en la conexión de entrada. Asegura máxima resistencia al conectarse a cualquier tipo de accesorio y usar cualquier sellante.

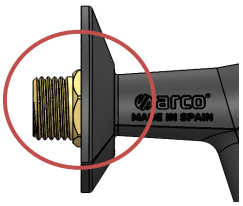

DATOS TÉCNICOS

Presión vs temperatura

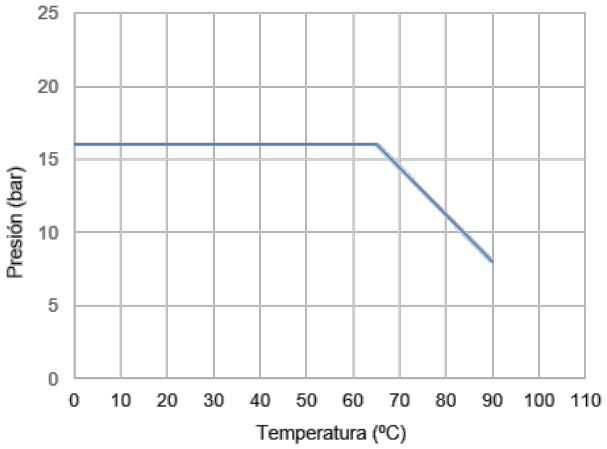

Excluida congelación.

Dos tipos de servicio de menor y mayor caudal y mando de apertura reversible en la posición de menor caudal

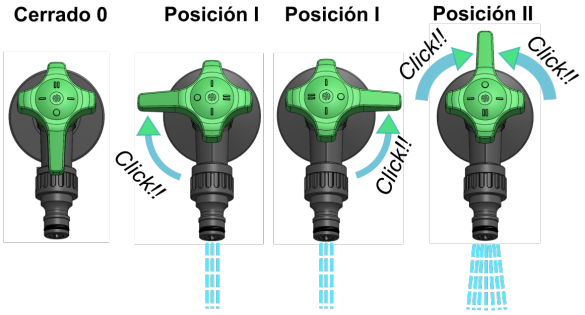

Dos tipos de servicio: posición I (menor caudal) y posición II (mayor caudal). Mando de apertura reversible: abre tanto a derecha como a izquierda en la posición I. Diseño ergonómico del mando que aporta mayor dureza de maniobra y un sonido (sistema click click!!) que indica el correcto posicionado del mando.

Características Hidráulicas. Caudal vs Pérdida de carga.

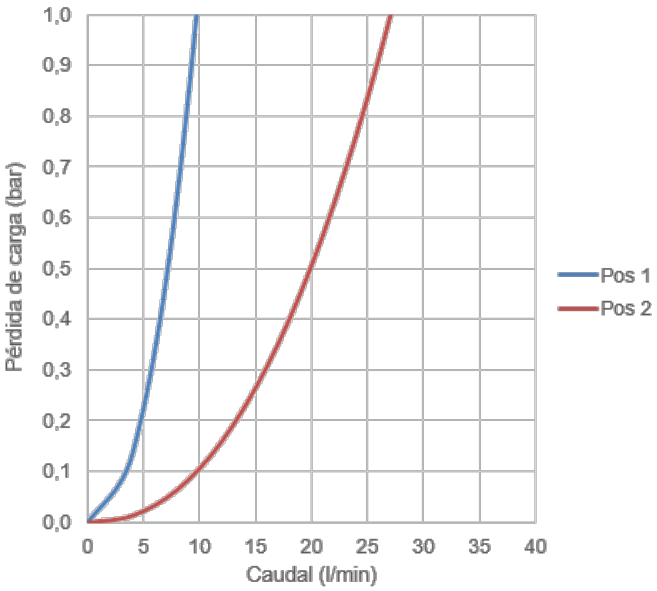

Compatibilidad de fluidos

Fluido	Compatibilidad
Agua potable	Excelente

Para cualquier otro fluido, contactad con nuestro servicio técnico.

Medida	Pos 1	Pos 2
Kv	0,63	1,62

Kv (m^3/h), metros cúbicos por hora que pasan por la válvula generando una pérdida de carga de 1 bar de presión.

INSTRUCCIONES DE INSTALACIÓN

Antes de realizar ninguna acción debe cortarse el suministro de agua en la instalación, asegúrese de que no existe ningún tipo de suciedad o elemento extraño en la conexión a la red. Aplicar el material sellante apropiado en la rosca de entrada del grifo. La instalación del grifo debe realizarse con una herramienta adecuada. La herramienta debe actuar sobre las caras planas del inserto metálico, evitando deformar dicha zona por exceso de presión en la herramienta. El mando dispone de 4 posiciones claramente diferenciadas, nunca debe trabajarse en posiciones intermedias, ya que esto podría causar daños en el obturador y por consiguiente fugas.

No debe alterar el montaje de los componentes del grifo, la sustitución o desmontaje de cualquiera de ellos puede provocar fugas externas o variar su funcionamiento.

Todo producto tiene un impacto medioambiental durante su ciclo de vida, incluso una vez retirado de su uso. Todos los componentes de este producto pueden ser reciclados, deposita la válvula en un punto de reciclado o punto verde una vez termine su uso. Válvulas Arco se reserve el derecho a cambiar el producto o sus especificaciones técnicas sin previo aviso.

FT04030ESP – Edición 2025-08

Arco S.L., Avda. del Cid 16,
46134 Foios, Valencia. España.
www.valvulasarco.com