

VÁLVULA RETENCIÓN ANTIPOLUCIÓN TIPO EA

Válvulas de retención anticontaminación donde la conexión se realiza por medio de rosca.

- Latón Europeo en calidad DW (4MS) aprobado para su uso en aplicaciones de agua potable.
- Más caudal con mayor sección de paso.
- Bajo nivel sonoro.
- Resiste 200.000 ciclos*(consultar condiciones de ensayo).

made in spain original | Ni FREE | 4MS CW617N | PN 10 BAR | 0°C/80°C | CHECK VALVE | TUERCA LOCA

FICHA TÉCNICA VÁLVULA DE RETENCIÓN ANTIPOLUCIÓN TIPO EA

DESCRIPCIÓN PRODUCTO

La válvula de retención antipolución tipo EA se conecta mediante roscado. Dispone de 2 tapones de 1/8 para comprobación del funcionamiento del dispositivo, vaciado de la red…

Su función principal es evitar reflujos de agua hacia la red de distribución de agua potable, evita el riesgo de retorno de sustancias contaminantes a la red de suministro.

APLICACIONES

- Instalaciones de fontanería de agua fría y agua caliente sanitaria.
- Redes de distribución de agua.
- Depósitos domésticos de agua.

DIMENSIONES GENERALES, PRESIÓN Y TEMPERATURA

HEMBRA - HEMBRA

Código	Medida	A (mm)	B (mm)	C (mm)	H (mm)	PN (BAR)	Rango Temp. (ºC)*
191103	1/2 H–H	68	32	18	39	10	0 a 80
191104	3/4 H–H	78	32	23	43	10	0 a 80
191105	1 H–H	90	32	29	50	10	0 a 80
191106	1 1/4 H–H	110	32	38	60	10	0 a 80

* Excluida la congelación.

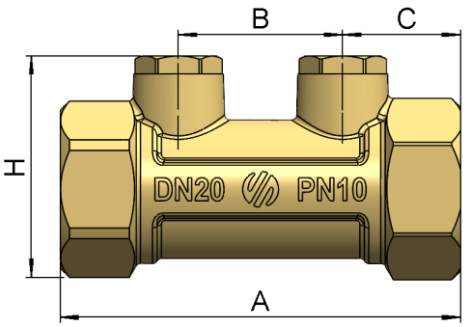

TUERCA LOCA - MACHO

Código	Medida	A (mm)	B (mm)	C (mm)	H (mm)	PN (bar)	Rango Temp. (ºC)*
191124	3/4TL – 3/4M	86	30	33	43	10	0 a 80

* Excluida la congelación.

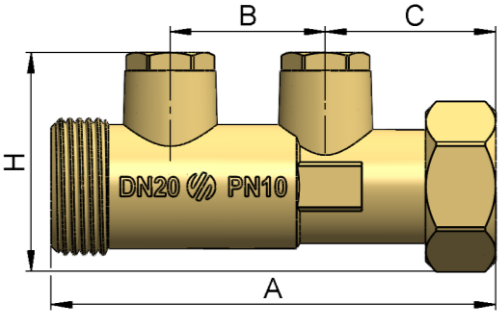

MATERIALES

Item	Componente	Material	Acabado
1	Cuerpo	Latón CW617N	Color latón
2	Antirretorno	POM & Inox	-
3	Junta tórica	NBR	-
4	Tapón	Latón CW617N	Color latón
5	Tuerca	Latón CW617N	Color latón
6	Anillo	Acero Inox.	Inox.
7	Junta	NBR	-

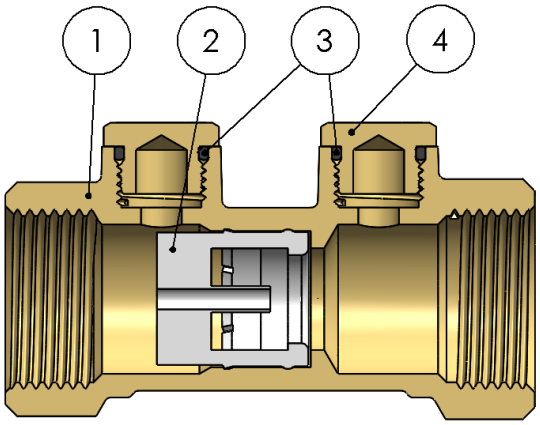

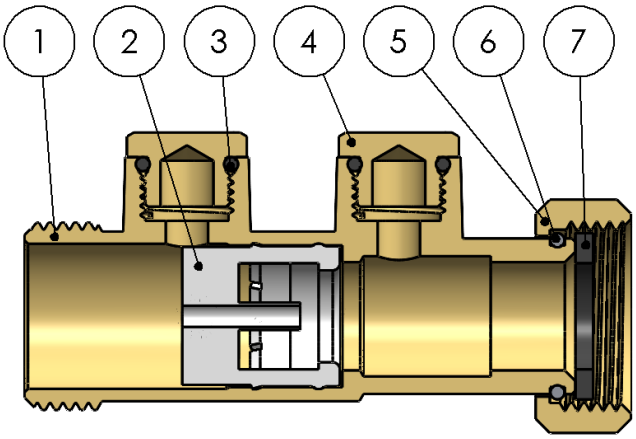

DATOS TÉCNICOS

Presión vs temperatura.

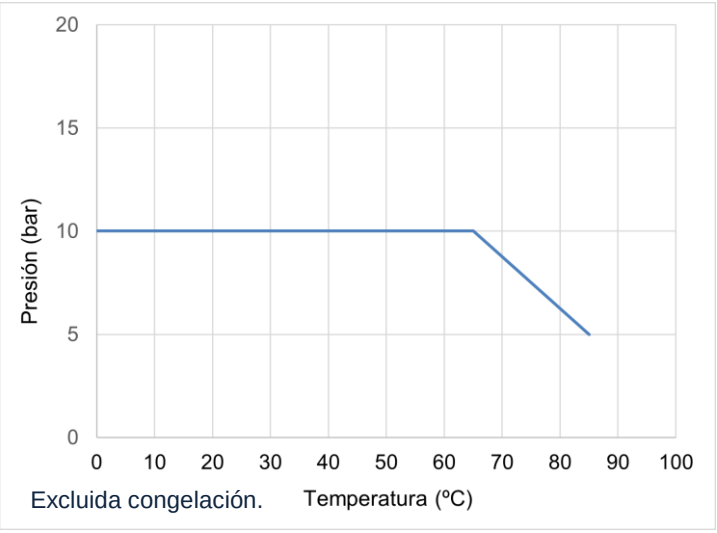

Características Hidráulicas.
Caudal vs Pérdida de carga.

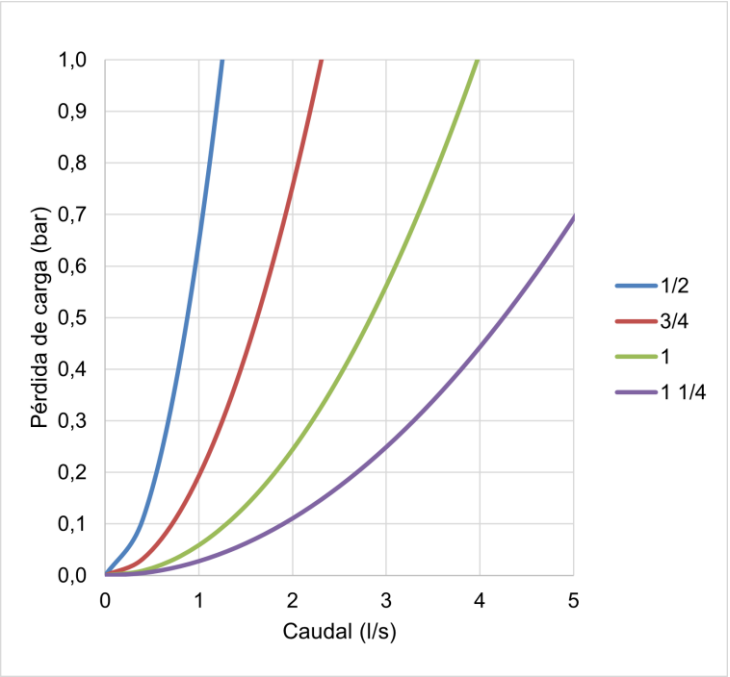

Compatibilidad de fluidos

Fluido	Compatibilidad
Agua potable y agua caliente sanitaria	Excelente
Agua + 50% Glicol (máximo)	Buena

Para cualquier otro fluido, contactad con nuestro servicio técnico.

Medida	1/2	3/4	1	1 1/4
Kv	4,5	8,3	14,3	21,6

Kv (m^3/h), metros cúbicos por hora que pasan por la válvula generando una pérdida de carga de 1 bar de presión.

INSTRUCCIONES DE INSTALACIÓN

Antes de realizar ninguna acción debe cortarse el suministro de agua en la instalación, asegúrese de que no existe ningún tipo de suciedad o elemento extraño en la conexión a la red. Aplicar el material sellante apropiado en la rosca de entrada de la válvula.

No precisan de mantenimiento específico, se recomienda el uso de un filtro aguas arriba de la válvula de retención para garantizar un buen funcionamiento de la válvula.

Se pueden instalar en posición horizontal o vertical, pero siempre siguiendo el sentido de la flecha grabada en el cuerpo.

La instalación de la válvula (roscado) debe realizarse con una herramienta adecuada y utilizar preferiblemente los planos localizados en la parte de la entrada, en caso de utilizar los planos localizados en la sección central nunca aplicar esfuerzos excesivos ya que podría ocasionar daños en la válvula.

No debe alterar el montaje de los componentes de la válvula, la sustitución o desmontaje del mando puede provocar fugas.

Todo producto tiene un impacto medioambiental durante su ciclo de vida, incluso una vez retirado de su uso. Todos los componentes de este producto pueden ser reciclados, deposita la válvula en un punto de reciclado o punto verde una vez termine su uso. Válvulas Arco se reserve el derecho a cambiar el producto o sus especificaciones técnicas sin previo aviso.

FT08040ESP – Edición 2024-12

Arco S.L., Avda. del Cid 16,
46134 Foios, Valencia. Spain.
www.valvulasarco.com