

VÁLVULA CONEKTA

Válvulas con obturador esférico para instalaciones ya existentes que permiten disponer de una salida adicional inclinada sin necesidad de cambiar los elementos ya existentes.

- Sistema VITAQ, más vida, menos cal a mayor temperatura.
- Sin reducción de caudal, prolonga el confort en los puntos de servicio.
- Latón Europeo en calidad DW (4MS) aprobado para su uso en aplicaciones de agua potable.
- Rosca de entrada grafilada, facilita la colocación del sellante.
- 100% verificadas a fuga.
- Construcción robusta en un solo cuerpo para instalaciones seguras.
- Doble junta tórica.
- Modelo 280025 especial para osmosis

made in spain original | 4MS CW617N | PN 16 BAR | 0°C / 95°C | 1/4 | EASY | LOOSE NUT | arco original design

FICHA TÉCNICA VÁLVULAS CONEKTA

DESCRIPCIÓN PRODUCTO

CONEKTA es una válvula de obturador esférico (1/4 de vuelta) y accionamiento manual para instalaciones vistas. Permite conectarse a cualquier toma de 3/8 o 1/2 obteniendo una toma extra de 3/4 con corte independiente, de forma fácil y rápida. Existe un modelo específico para conexión con equipos de ósmosis
El sistema VITAQ permite alargar la vida de la válvula y el confort de caudal en zonas con aguas duras.

APLICACIONES

Diseñadas para instalaciones de fontanería interior, permitiendo cortar de forma individual el suministro de agua a lavadoras, lavavajillas o equipo de ósmosis.

DIMENSIONES GENERALES, PRESIÓN Y TEMPERATURA

MANDO PLUS ABS

Código	Medida	A (mm)	B (mm)	PN (bar)	Rango Temp. (ºC)*
280010	3/8TLX3/8MX3/4M	65	37	16	0 a 95
28001001	3/8TLX3/8MX3/4M	65	37	16	0 a 95
28001003	3/8TLX3/8MX3/4M	65	37	16	0 a 95
280020	1/2TLX1/2MX3/4M	80	38	16	0 a 95
28002001	1/2TLX1/2MX3/4M	80	38	16	0 a 95

* Excluida la congelación.

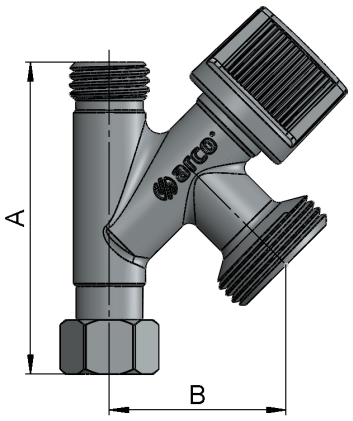

MANDO NOVA METAL

Código	Medida	A (mm)	B (mm)	PN (bar)	Rango Temp. (ºC)*
280015	3/8TLX3/8MX3/4M	65	37	16	0 a 95

* Excluida la congelación.

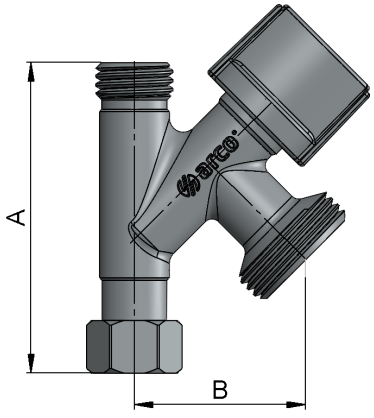

ÓSMOSIS MANDO NOVA METAL

Código	Medida	A (mm)	B (mm)	PN (bar)	Rango Temp. (ºC)*
280025	3/8TLX3/8MX1/2M	65	56	16	0 a 95

Conexión rápida tipo John Guest ¼, tubo compatible PE Ø 6,35.

* Excluida la congelación.

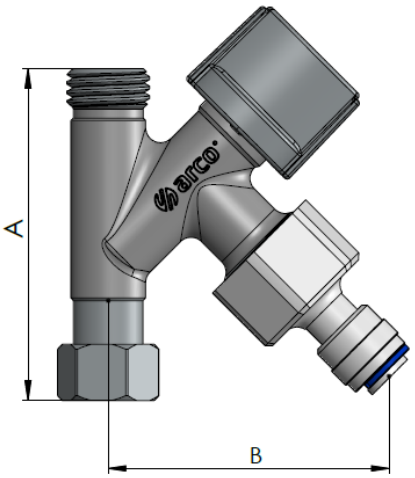

MATERIALES

MODELO MANDO PLUS ABS.

Item	Componente	Material	Acabado
1	Mando	ABS	Cromado
2	Tornillo	Acero Inox.	Inox.
3	Eje-bola	Polímero antical	VITAQ
4	Pinza sujeción	POM	-
5	Juntas tóricas	NBR	-
6	Asiento	NBR	-
7	Pinza sujeción	POM	-
8	Cuerpo	Latón CW617N	Cromado
9	Tuerca	Latón CW614N	Cromado
10	Anillo	Acero Inox.	Inox.
11	Junta plana	NBR	-

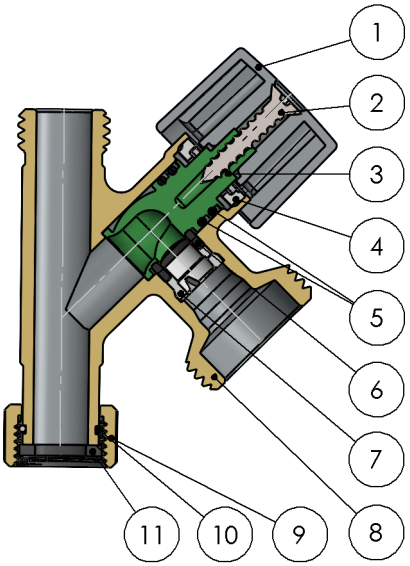

MODELO MANDO NOVA METAL.

Item	Componente	Material	Acabado
1	Mando	ZAMAK	Cromado
2	Índice	ABS	VITAQ
3	Tornillo	Acero Inox.	Inox.
4	Eje-bola	Polímero antical	VITAQ
5	Pinza sujeción	POM	-
6	Juntas tóricas	NBR	-
7	Asiento	NBR	-
8	Pinza sujeción	POM	-
9	Cuerpo	Latón CW617N	Cromado
10	Tuerca	Latón CW614N	Cromado
11	Anillo	Acero Inox.	Inox.
12	Junta plana	NBR	-

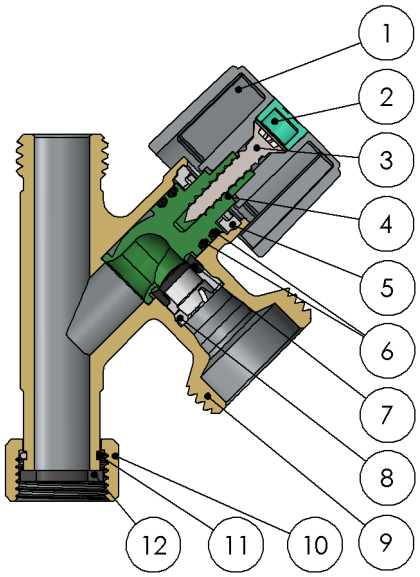

MODELO ÓSMOSIS MANDO NOVA METAL.

Item	Componente	Material	Acabado
1	Mando	ZAMAK	Cromado
2	Índice	ABS	VITAQ
3	Tornillo	Acero Inox.	Inox.
4	Eje-bola	Polímero antical	VITAQ
5	Pinza sujeción	POM	-
6	Juntas tóricas	NBR	-
7	Asiento	NBR	-
8	Pinza sujeción	POM	-
9	Cuerpo	Latón CW617N	Cromado
10	Cuerpo boquilla	POM	Blanco
11	Junta plana	Silicona	-
12	Junta tórica	NBR	-
13	Cierre pinza	POM	Azul
14	Pinza rápida	POM	Blanco
15	Tuerca	Latón CW614N	Cromado
16	Anillo	Acero Inox.	Inox.
17	Junta plana	NBR	-

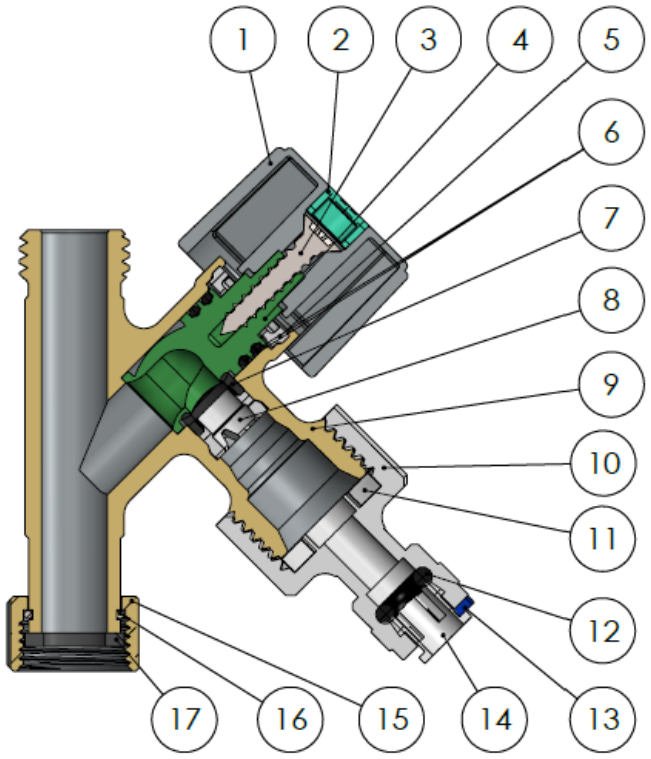

DATOS TÉCNICOS

Presión vs temperatura

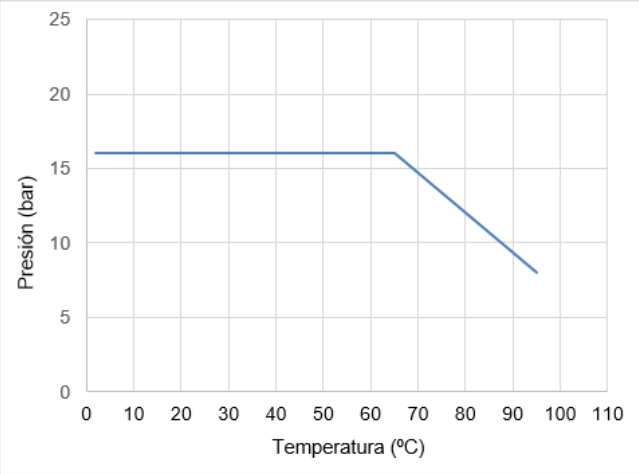

Excluida congelación.

Características Hidráulicas.
Caudal vs Pérdida de carga.

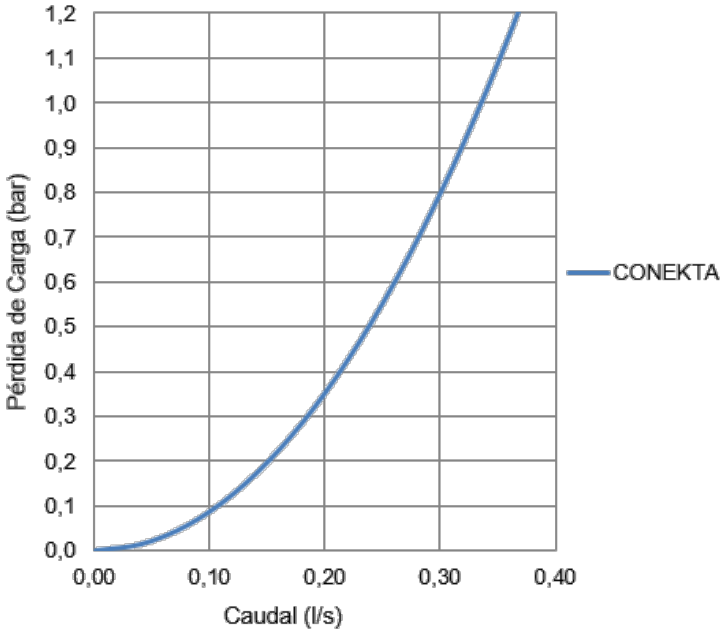

Compatibilidad de fluidos

Fluido	Compatibilidad
Agua potable y agua caliente sanitaria	Excelente

Otros fluidos, contactad con nuestro servicio técnico.

Medida	
Kv	1,21

Kv (m^3/h), metros cúbicos por hora que pasan por la válvula generando una pérdida de carga de 1 bar de presión.

INSTRUCCIONES DE INSTALACIÓN

Antes de realizar ninguna acción debe cortarse el suministro de agua en la instalación, asegúrese de que no existe ningún tipo de suciedad o elemento extraño en la conexión a la red.

Sobre la instalación ya existente separar el flexible de la salida de la válvula, conectar la conexión de tuerca loca de la CONEKTA a la salida de la válvula ya existente y el flexible al otro extremo de la CONEKTA. La instalación debe realizarse con una herramienta adecuada, preferiblemente con una llave fija. Las juntas planas de la instalación ya existente deben de sustituirse por unas nuevas, con el tiempo se deforman y puedan dar problemas de fugas.

Restablecer el suministro de agua y comprobar la estanqueidad de todas las conexiones antes de dejar en servicio la válvula.

No debe alterar el montaje de los componentes de la válvula, la sustitución o desmontaje del mando puede provocar fugas externas. Las válvulas de cuarto de vuelta deben trabajar siempre completamente abiertas.

Todo producto tiene un impacto medioambiental durante su ciclo de vida, incluso una vez retirado de su uso. Todos los componentes de este producto pueden ser reciclados, deposita la válvula en un punto de reciclado o punto verde una vez termine su uso. Válvulas Arco se reserve el derecho a cambiar el producto o sus especificaciones técnicas sin previo aviso.

FT02070ESP – Edición 2026-05

Arco S.L., Avda. del Cid 16,
46134 Foios, Valencia. Spain.
www.valvulasarco.com