

VÁLVULA DE DESCARGA SENA – Ni Free

Válvula de descarga con obturador esférico para instalaciones de calefacción y fontanería.

- Paso del agua libre de níquel, para una mayor salubridad.
- Latón Europeo en calidad DW (4MS) para su uso en aplicaciones de agua potable.
- Construcción robusta e instalaciones seguras.
- 100% verificadas a fuga.
- Mando reversible: permite girar 180° dicho mando para mantener la maniobra normal de la válvula siempre que la instalación lo permita.



FICHA TÉCNICA VÁLVULA DE DESCARGA SENA – Ni Free

DESCRIPCIÓN PRODUCTO

Válvulas de descarga de accionamiento manual, con obturador esférico, conexión roscada macho y acoplamiento para manguera o tapón (incluido).

APLICACIONES

Especialmente diseñada para instalaciones calefacción, así como para redes de agua potable o ACS.

Y en general todas aquellas aplicaciones que requieran de una válvula capaz de cortar el suministro de un fluido, garantizando la estanqueidad de acuerdo con las condiciones de servicio especificadas.

DIMENSIONES GENERALES, PRESIÓN Y TEMPERATURA

MACHO – MACHO CON BOQUILLA

Código	Medida	A (mm)	B (mm)	C (mm)	PN (BAR)	Rango Temp. (ºC)(*)
504220	1/2M X 3/4M X 15	69	24	28	10	-0 a 120
504230	3/4M X 1M X 20	73	26	31	10	-0 a 120

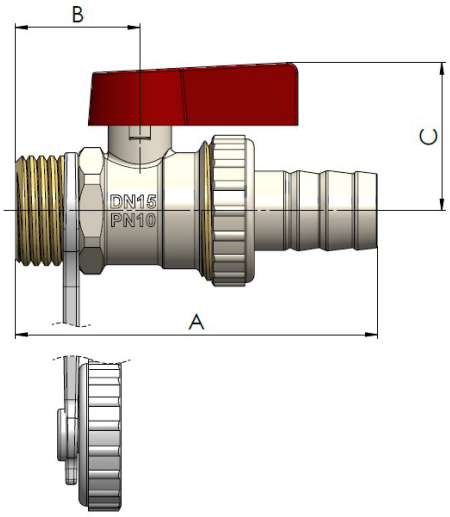

Roscas conforme ISO228
(*) Excluida congelación.

MATERIALES

Item	Componentes	Material	Acabado
1	Cuerpo	Latón CW617N	Exterior Níquel Interior sin Níquel
2	Bola	Latón CW617N	Cromado
3	Mando	ZAMAK	Rojo Epoxy
4	Tornillo	Acero Inox	Inox
5	Eje	Latón CW617N	Color Latón
6	Junta	EPDM	-
7	Junta	EPDM	-
8	Lateral	Latón CW617N	Color Latón
9	Tuerca	Latón CW617N	Niquelado
10	Junta	EPDM	-
11	Difusor	PE	-
12	Boquilla	Latón CW617N	Color Latón
13	Asiento	EPDM	-
14	Brida sujeción	PVC	Blanco
15	Tapón	Latón CW617N	Niquelado
16	Junta	EPDM	-

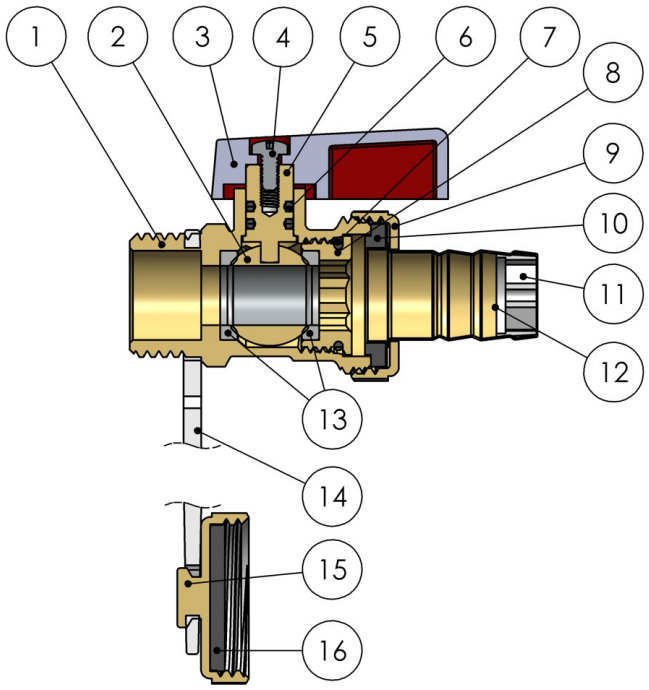

DATOS TÉCNICOS

Presión vs temperatura.

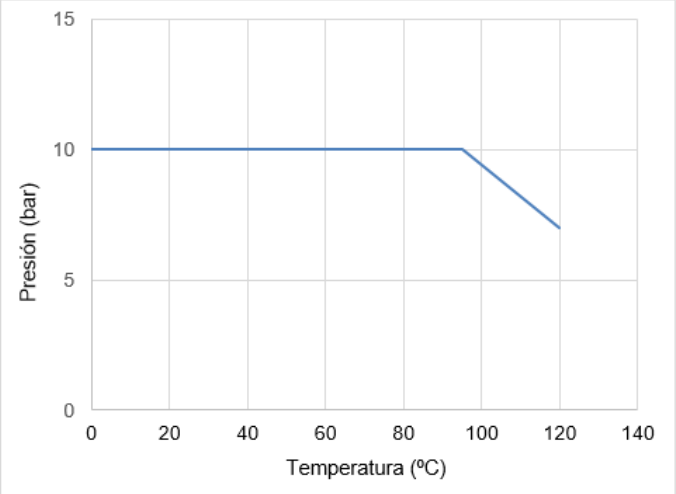

Características Hidráulicas. Caudal vs Pérdida de carga

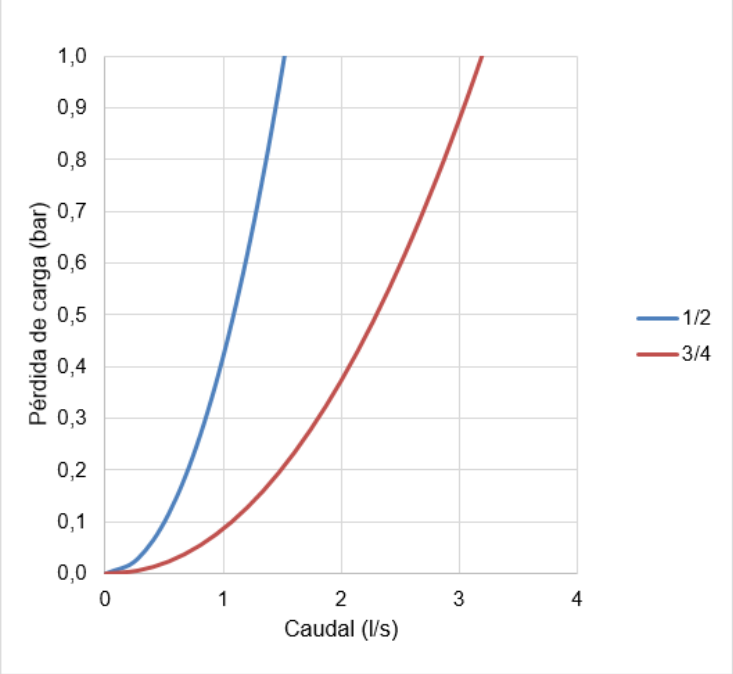

Compatibilidad de fluidos

Fluido	Compatibilidad
Agua potable y agua caliente sanitaria	Excelente
Agua + 50% Glicol (máximo)	Buena

Otros fluidos, contactad con nuestro servicio técnico.

Medida	1/2	3/4
Kv	5,5	11,5

Kv (m^3/h), metros cúbicos por hora que pasan por la válvula generando una pérdida de carga de 1 bar de presión.

INSTRUCCIONES DE INSTALACIÓN

Antes de realizar ninguna acción debe cortarse el suministro de agua en la instalación, asegúrese de que no existe ningún tipo de suciedad o elemento extraño en la conexión a la red. Aplicar el material sellante apropiado en las roscas. La instalación de la válvula debe realizarse con una herramienta adecuada, preferiblemente con una llave fija, inglesa o similar; sujetarla por los extremos actuando sobre las caras planas, evite deformar dicha zona por exceso de presión de la herramienta. Restablecer el suministro de agua y comprobar la estanqueidad de todas las conexiones antes de dejar en servicio la válvula.

No debe alterar el montaje de los componentes internos de la válvula, puede provocar fugas externas.
La máxima duración de las válvulas de bola se obtiene en las posiciones completamente abierta o cerrada, se recomienda no usar permanentemente la válvula en posiciones intermedias.

Todo producto tiene un impacto medioambiental durante su ciclo de vida, incluso una vez retirado de su uso. Todos los componentes de este producto pueden ser reciclados, deposita la válvula en un punto de reciclado o punto verde una vez termine su uso. Válvulas Arco se reserve el derecho a cambiar el producto o sus especificaciones técnicas sin previo aviso.

FT18010ESP – Edición 2026-05

Arco S.L., Avda. del Cid 16,
46134 Foios, Valencia. Spain.
www.valvulasarco.com