

VÁLVULA REGULA INCLINADA LAVADORA

Compacta de **fácil instalación** gracias a su balona y salida inclinada.

- Mando extra grande con caras curvas para facilitar la maniobra mediante un mejor agarre.
- Doble junta tórica, asegura la estanqueidad externa.
- 100% verificadas a fuga en fábrica, tanto en alta como en baja presión.
- Salida inclinada, facilita la conexión de la manguera.



FICHA TÉCNICA VÁLVULA REGULA INCLINADA LAVADORA

DESCRIPCIÓN PRODUCTO

Válvulas de regulación y accionamiento manual para instalaciones vistas. El obturador tipo husillo permite una regulación fina del caudal a la salida de la válvula.

APLICACIONES

Diseñadas para instalaciones de fontanería interior, permitiendo regular y cortar de forma individual el suministro de agua a lavadoras, lavavajillas y otros puntos de consumo.

DIMENSIONES GENERALES, PRESIÓN Y TEMPERATURA

Código	Medida	A (mm)	B (mm)	C (mm)	PN (bar)	Rango Temp. (ºC)*
Z0800	1/2 X 3/4	72	43	27	16	0 a 95

* Excluida la congelación.

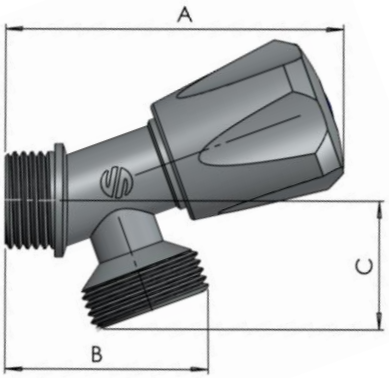

MATERIALES

Item	Componente	Material	Acabado
1	Cuerpo	Latón CW617N	Cromado
2	Asiento	NBR	-
3	Arandela	Acero Inox	-
4	Eje	Latón CW614N	-
5	Junta tórica	NBR	-
6	Casquillo	Latón CW614N	-
7	Mando	ABS	Cromado
8	Índice	ABS	Azul
9	Tornillo	Acero inox	-
10	Juntas tóricas	NBR	-

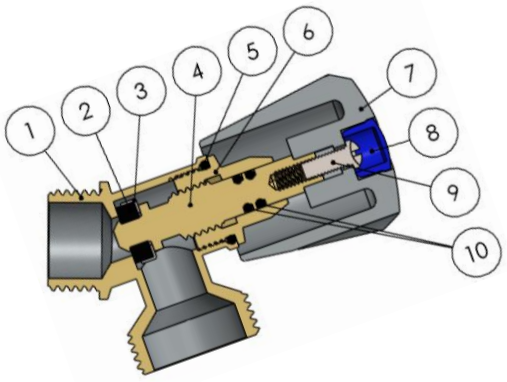

DATOS TÉCNICOS

Presión vs temperatura

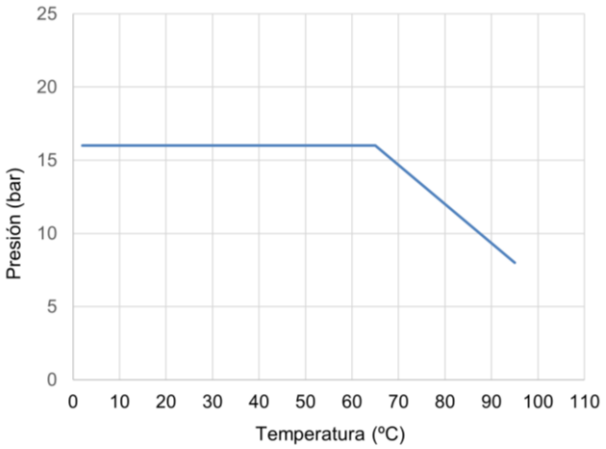

Excluida congelación.

Compatibilidad de fluidos

Fluido	Compatibilidad
Agua potable y agua caliente sanitaria	Excelente

Para cualquier otro fluido, contactad con nuestro servicio técnico.

Características Hidráulicas. Caudal vs Pérdida de carga.

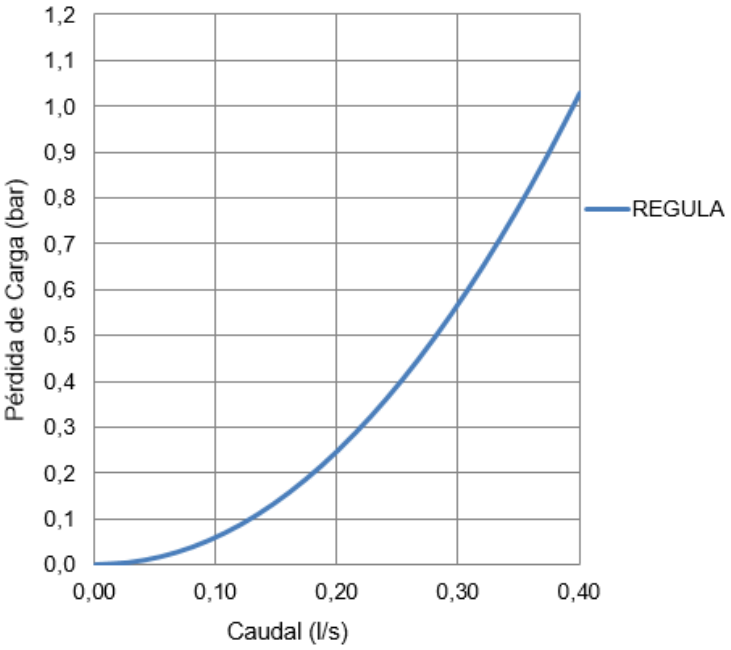

Medida	1/2 x 3/4
Kv	1,42

Kv (m^3/h), metros cúbicos por hora que pasan por la válvula generando una pérdida de carga de 1 bar de presión.

INSTRUCCIONES DE INSTALACIÓN

Antes de realizar ninguna acción debe cortarse el suministro de agua en la instalación, asegúrese de que no existe ningún tipo de suciedad o elemento extraño en la conexión a la red. Aplicar el material sellante apropiado en la rosca de entrada de la válvula. La instalación de la válvula debe realizarse con una herramienta adecuada, preferiblemente con una llave fija para sujetar el cuerpo. La herramienta debe actuar sobre las caras planas del cuerpo de la válvula, evitando deformar dicha zona por exceso de presión de la herramienta. Restablecer el suministro de agua y comprobar la estanqueidad de todas las conexiones antes de dejar en servicio la válvula.

No debe alterar el montaje de los componentes de la válvula, la sustitución o desmontaje del mando puede provocar fugas externas.

Todo producto tiene un impacto medioambiental durante su ciclo de vida, incluso una vez retirado de su uso. Todos los componentes de este producto pueden ser reciclados, deposita la válvula en un punto de reciclado o punto verde una vez termine su uso. Válvulas Arco se reserve el derecho a cambiar el producto o sus especificaciones técnicas sin previo aviso.

FT02090ESP – Edición 2024-12

Arco S.L., Avda. del Cid 16,
46134 Foios, Valencia. Spain.
www.valvulasarco.com