

VÁLVULAS DE ESFERA SENA

Válvulas de obturador esférico para instalaciones de fontanería.

- Gama con más de 60 referencias
- Construcción robusta e instalaciones seguras.
- 100% verificadas a fuga.
- Latón Europeo en calidad DW (4MS) para su uso en aplicaciones de agua potable.

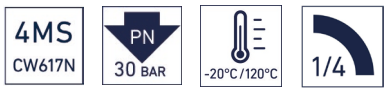

FICHA TÉCNICA VÁLVULAS DE ESFERA SENA

DESCRIPCIÓN PRODUCTO

Válvulas de obturador esférico y accionamiento manual. Disponen de conexión al tubo mediante rosca .

APLICACIONES

Especialmente diseñadas para instalaciones de agua potable, calefacción, ACS o mixtas, así como redes de distribución y acometidas de agua potable.

Y en general todas aquellas aplicaciones que requieran de una válvula capaz de cortar el suministro de un fluido, garantizando la estanqueidad de acuerdo con las condiciones de servicio especificadas.

DIMENSIONES GENERALES, PRESIÓN Y TEMPERATURA

HEMBRA – HEMBRA PALANCA FUNDA ROJA

Código	Medida	A (mm)	B (mm)	C (mm)	H (mm)	PN (BAR)	Rango Temp. (ºC)(*)
150101	1/4 H-H	41	10	37	49	30	-20 a 120
150102	3/8 H-H	41	70	37	49	30	-20 a 120
150103	1/2 H-H	48	95	48	63	30	-20 a 120
150104	3/4 H-H	56	95	53	70	30	-20 a 120
150105	1 H-H	64	113	61	81	30	-20 a 120
150106	1 1/4 H-H	75	113	64	91	30	-20 a 120
150107	1 1/2 H-H	87	153	72	103	30	-20 a 120
150108	2 H-H	103	153	78	118	30	-20 a 120
150109	2 1/2 H-H	133	173	90	142	30	-20 a 120
150110	3 H-H	152	236	110	167	30	-20 a 120
150111	4 H-H	176	236	121	190	30	-20 a 120

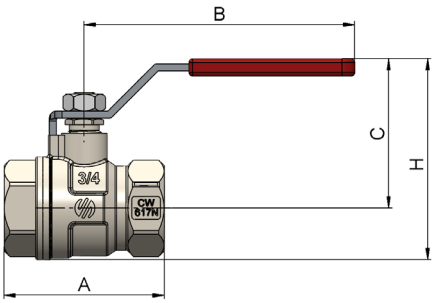

Roscas conforme ISO228
(*) Excluida congelación.

HEMBRA – HEMBRA PALANCA FUNDA AZUL

Código	Medida	A (mm)	B (mm)	C (mm)	H (mm)	PN (BAR)	Rango Temp. (ºC)(*)
150403	1/2 H-H	48	95	48	63	30	-20 a 120
150404	3/4 H-H	56	95	53	70	30	-20 a 120
150405	1 H-H	64	113	61	81	30	-20 a 120
150406	1 1/4 H-H	75	113	64	91	30	-20 a 120
150407	1 1/2 H-H	87	153	72	103	30	-20 a 120
150408	2 H-H	103	153	78	118	30	-20 a 120
150409	2 1/2 H-H	133	173	90	142	30	-20 a 120

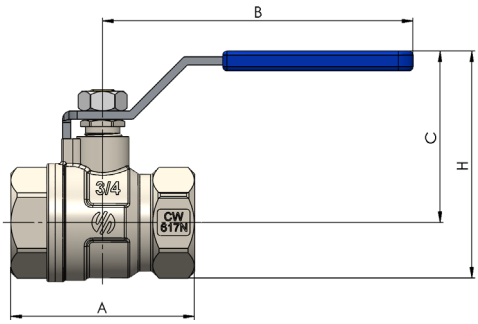

HEMBRA – HEMBRA MARIPOSA

Código	Medida	A (mm)	B (mm)	C (mm)	H (mm)	PN (BAR)	Rango Temp. (ºC)(*)
153102	3/8 H-H	41	49	34	47	30	-20 a 120
153103	1/2 H-H	48	56	40	55	30	-20 a 120
153104	3/4 H-H	56	56	43	62	30	-20 a 120
153105	1 H-H	64	80	50	71	30	-20 a 120

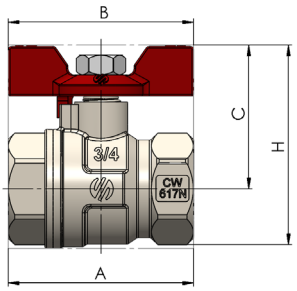

MACHO – HEMBRA PALANCA

Código	Medida	A (mm)	B (mm)	C (mm)	H (mm)	PN (BAR)	Rango Temp. (ºC)(*)
150603	1/2 M-H	55	95	48	63	30	-20 a 120
150604	3/4 M-H	64	95	53	70	30	-20 a 120
150605	1 M-H	73	113	61	81	30	-20 a 120
150606	1 1/4 M-H	86	113	64	91	30	-20 a 120
150607	1 1/2 M-H	98	153	72	103	30	-20 a 120
150608	2 M-H	119	153	78	118	30	-20 a 120

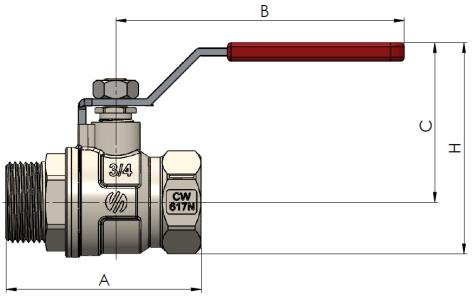

Roscas conforme ISO228
(*) Excluida congelación.

MACHO – HEMBRA MARIPOSA

Código	Medida	A (mm)	B (mm)	C (mm)	H (mm)	PN (BAR)	Rango Temp. (ºC)(*)
153602	3/8 M-H	49	49	34	47	30	-20 a 120
153603	1/2 M-H	55	56	40	55	30	-20 a 120
153604	3/4 M-H	64	56	43	62	30	-20 a 120
153605	1 M-H	73	80	49	71	30	-20 a 120

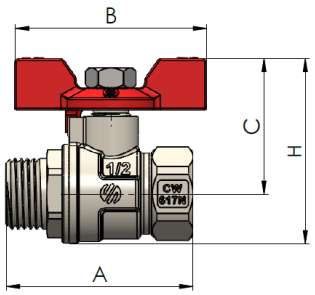

COLECTOR RECTA MARIPOSA

Código	Medida	A (mm)	B (mm)	C (mm)	H (mm)	PN (BAR)	Rango Temp. (ºC)(*)
154103	1/2 H-M	77	56	40	59	30	-20 a 120
154104	3/4 H-M	86	56	43	62	30	-20 a 120
154105	1 H-M	100	80	50	75	30	-20 a 120

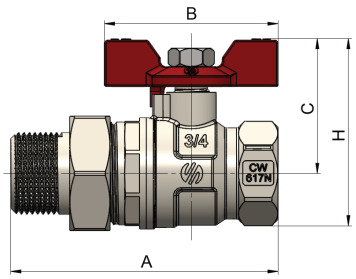

COLECTOR RECTA CUADRADILLO

Código	Medida	A (mm)	B (mm)	C (mm)	H (mm)	PN (BAR)	Rango Temp. (ºC)(*)
154103C	1/2 H-M	77	20	42	59	30	-20 a 120

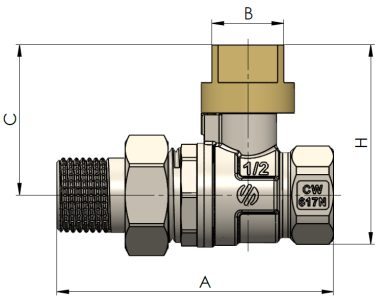

Mando cuadradillo de 20x20 mm

Roscas conforme ISO228
(*) Excluida congelación.

MACHO – MACHO PALANCA

Código	Medida	A (mm)	B (mm)	C (mm)	H (mm)	PN (BAR)	Rango Temp. (ºC)(*)
151103	1/2 M-M	57	95	48	63	30	-20 a 120
151104	3/4 M-M	66	95	53	70	30	-20 a 120
151105	1 M-M	73	113	61	81	30	-20 a 120

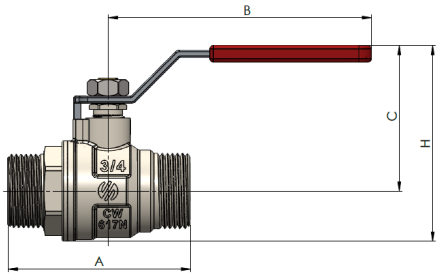

MACHO – MACHO MARIPOSA

Código	Medidas	A (mm)	B (mm)	C (mm)	H (mm)	PN (BAR)	Rango Temp. (ºC)(*)
153902	3/8 M-M	49	49	34	47	30	-20 a 120
153903	1/2 M-M	57	56	40	55	30	-20 a 120
153904	3/4 M-M	66	56	43	62	30	-20 a 120
153905	1 M-M	73	80	50	71	30	-20 a 120

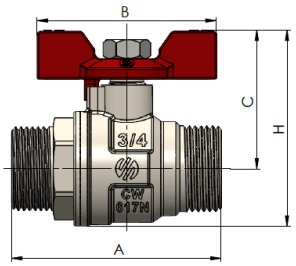

HEMBRA – HEMBRA CON PURGADOR - PALANCA

Código	Medidas	A (mm)	B (mm)	C (mm)	H (mm)	PN (BAR)	Rango Temp. (ºC)(*)
152103	1/2 H-H	56	95	48	63	30	-20 a 120
152104	3/4 H-H	62	95	53	70	30	-20 a 120

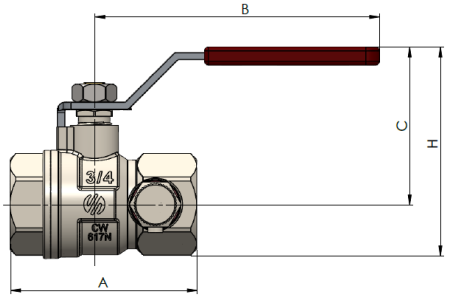

Medidas desde ½" y ¾ con tapón de conexión de ¼ y purgador

Roscas conforme ISO228
(*) Excluida congelación.

HEMBRA – HEMBRA CON FILTRO - MARIPOSA

Código	Medidas	A (mm)	B (mm)	C (mm)	H (mm)	PN (BAR)	Rango Temp. (ºC)(*)
152504	3/4 H-H	97	56	43	94	30	-20 a 120
152505	1 H-H	109	80	49	108	30	-20 a 120

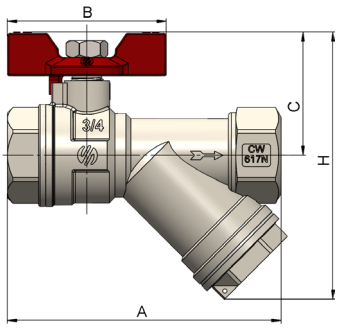

MATERIALES

Item	Componentes	Material	Acabado
1	Lateral	Latón CW617N	Niquelado
2	Bola	Latón CW617N	Cromado
3	Tuerca Prensa	Latón CW617N	Niquelado
4	Eje	Latón CW617N	Niquelado
5	Tuerca	Acero	GEOMET®
6	Prensa	PTFE	-
7	Cuerpo	Latón CW617N	Niquelado
8	Mando	Acero	GEOMET®
9	Funda	LDPE	Rojo o azul
10	Asiento	PTFE	-

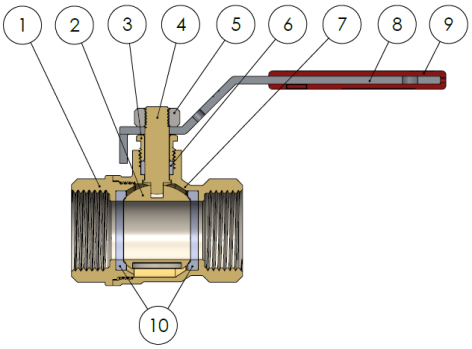

Item	Componentes	Material	Acabado
1	Mando	ZAMAK	Rojo Epoxy
2	Cuerpo	Latón CW617N	Niquelado
3	Prensa	PTFE	-
4	Tuerca	Acero	GEOMET®
5	Eje	Latón CW617N	Niquelado
6	Tuerca Prensa	Latón CW617N	Niquelado
7	Bola	Latón CW617N	Cromado
8	Lateral	Latón CW617N	Niquelado
9	Asiento	PTFE	-

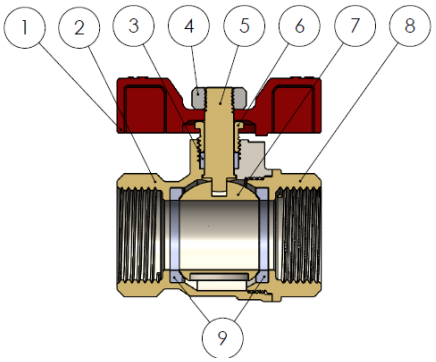

Roscas conforme ISO228
(*) Excluida congelación.

Item	Componentes	Material	Acabado
1	Manguito	Latón CW617N	Niquelado
2	Tuerca	Latón CW617N	Niquelado
3	Lateral	Latón CW617N	Niquelado
4	Bola	Latón CW617N	Cromado
5	Tuerca Prensa	Latón CW617N	Niquelado
6	Eje	Latón CW617N	Niquelado
7	Tuerca	Acero	GEOMET®
8	Cuadradillo	Latón CW617N	Color Latón
9	Prensa	PTFE	-
10	Cuerpo	Latón CW617N	Niquelado
11	Asiento	PTFE	-
12	Junta	NBR	-

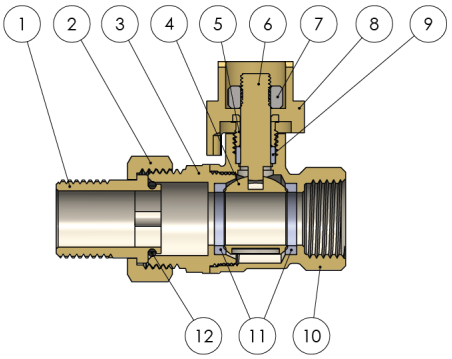

Item	Componentes	Material	Acabado
1	Lateral	Latón CW617N	Niquelado
2	Bola	Latón CW617N	Cromado
3	Tuerca Prensa	Latón CW617N	Niquelado
4	Eje	Latón CW617N	Niquelado
5	Tuerca	Acero	GEOMET®
6	Prensa	PTFE	-
7	Cuerpo	Latón CW617N	Niquelado
8	Mando	Acero	GEOMET®
9	Funda	LDPE	Rojo
10	Asiento	PTFE	-
11	Eje	Latón CW617N	Niquelado
12	Cuerpo	Latón CW617N	Niquelado
13	Junta	NBR	-
14	Junta plana	Fibra	-
15	Tuerca	Latón CW617N	Niquelado
16	Junta	NBR	-
17	Pin	Latón CW617N	Niquelado

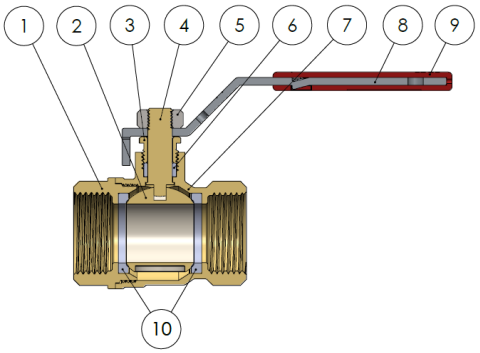

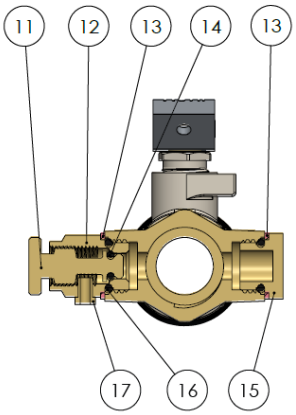

Item	Componentes	Material	Acabado
1	Lateral	Latón CW617N	Niquelado
2	Bola	Latón CW617N	Cromado
3	Tuerca Prensa	Latón CW617N	Niquelado
4	Eje	Latón CW617N	Niquelado
5	Tuerca	Acero	GEOMET®
6	Prensa	PTFE	-
7	Cuerpo	Latón CW617N	Niquelado
8	Mando	Acero	GEOMET®
9	Funda	LDPE	Rojo
10	Asiento	PTFE	-
11	Eje	Latón CW617N	Niquelado
12	Cuerpo	Latón CW617N	Niquelado
13	Junta	NBR	-
14	Junta plana	Fibra	-
15	Tuerca	Latón CW617N	Niquelado
16	Junta	NBR	-
17	Pin	Latón CW617N	Niquelado

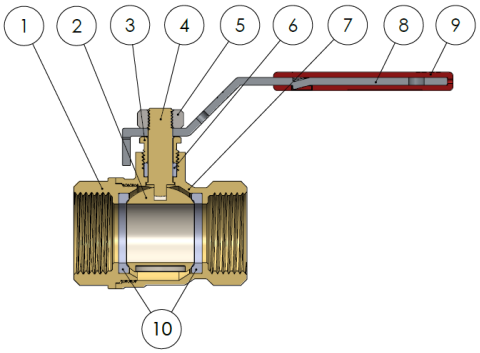

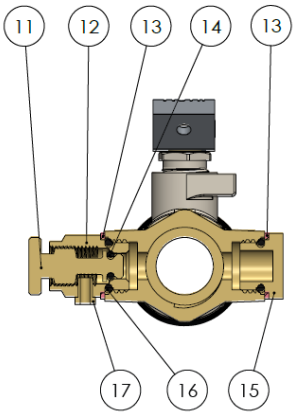

Item	Componentes	Material	Acabado
1	Mando	ZAMAK	Rojo Epoxy
2	Cuerpo	Latón CW617N	Niquelado
3	Prensa	PTFE	-
4	Tuerca	Acero	GEOMET®
5	Eje	Latón CW617N	Niquelado
6	Tuerca Prensa	Latón CW617N	Niquelado
7	Bola	Latón CW617N	Cromado
8	Lateral	Latón CW617N	Niquelado
9	Asiento	PTFE	-
10	Cuerpo	Latón CW617N	Niquelado
11	Eje	Latón CW617N	Niquelado
12	Junta Plana	Fibra Papel	-
13	Junta	NBR	-
14	Tuerca	Latón CW617N	Niquelado
15	Junta	NBR	-
16	Pin	Latón CW617N	Niquelado

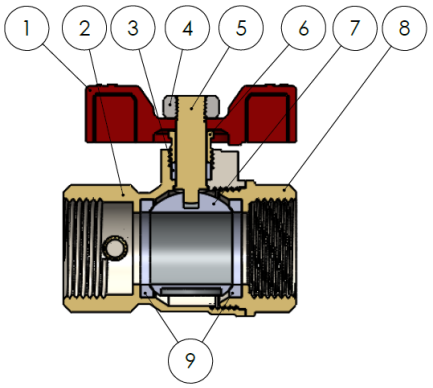

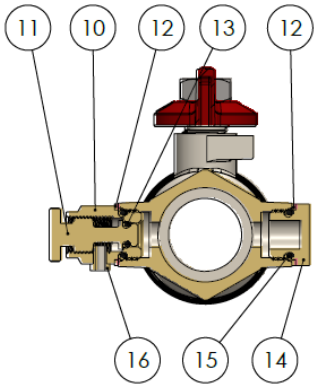

Item	Componentes	Material	Acabado
1	Lateral	Latón CW617N	Niquelado
2	Bola	Latón CW617N	Cromado
3	Prensa	PTFE	-
4	Tuerca Prensa	Latón CW617N	Niquelado
5	Eje	Latón CW617N	Niquelado
6	Tuerca	Acero	GEOMET®
7	Mando	ZAMAK	Rojo Epoxy
8	Cuerpo	Latón CW617N	Niquelado
9	Tapón	Latón CW617N	Niquelado
10	Junta Plana	Fibra Papel	-
11	Filtro	Acero Inox	Inox
12	Asiento	PTFE	-

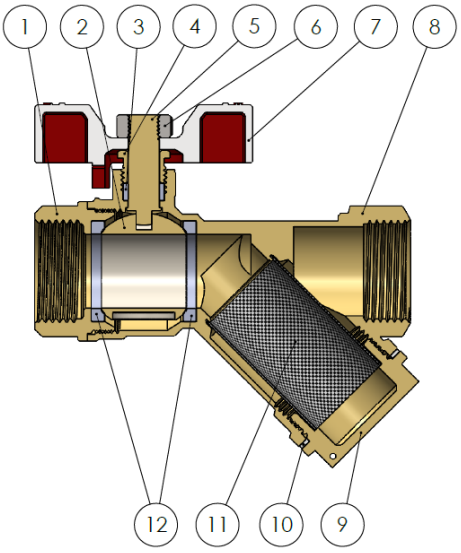

DATOS TÉCNICOS

Presión vs temperatura. Todos los modelos, excepto PEX/MLY

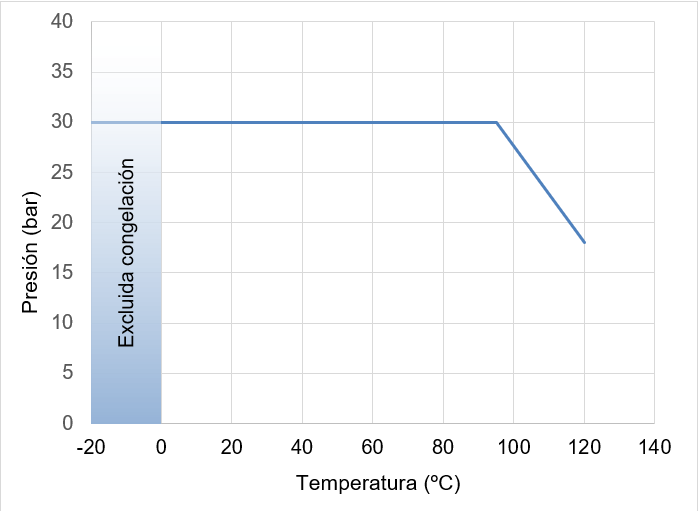

Presión vs temperatura. Modelos conexión PEX/MLY

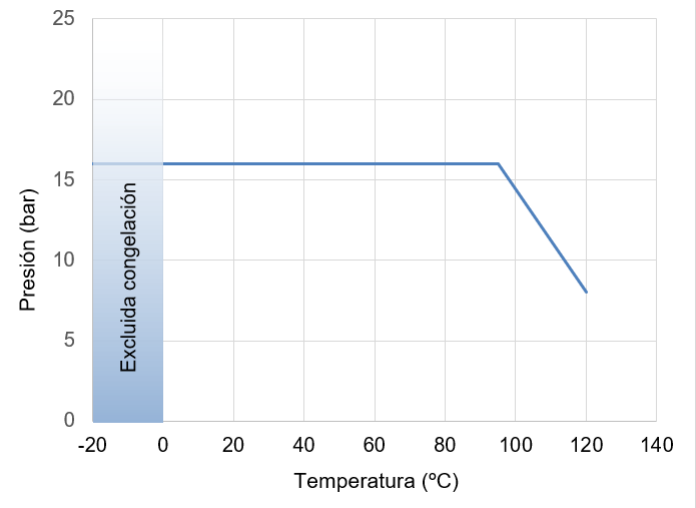

Características Hidráulicas. Caudal vs Pérdida de carga Modelos rectos de 1/4 a 1 1/4

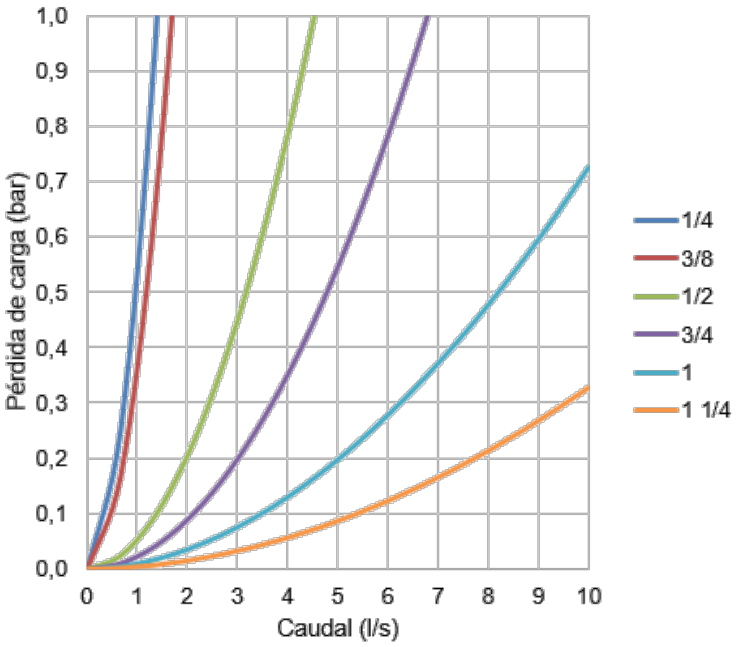

Características Hidráulicas. Caudal vs Pérdida de carga Modelos rectos de 1 1/2 a 4

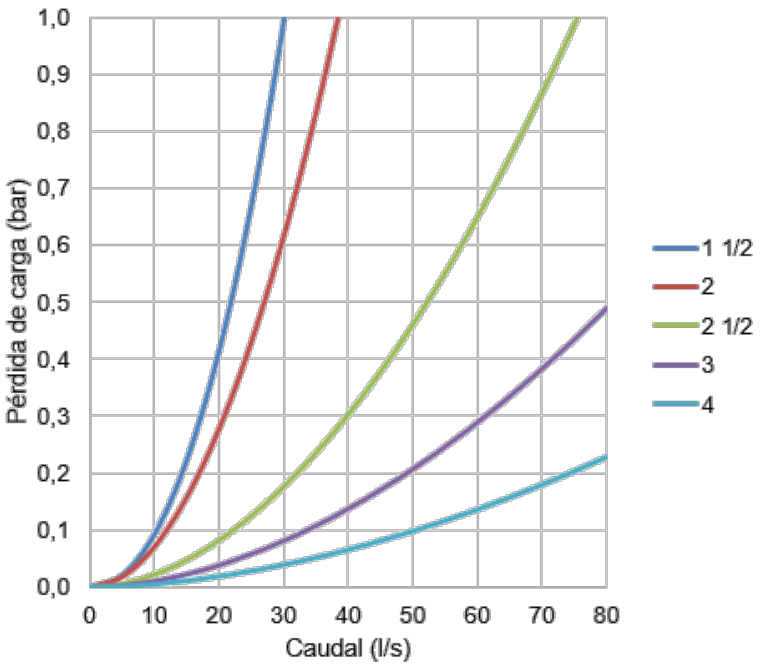

Medida	1/4	3/8	1/2	3/4	1	1 1/4	1 1/2	2	2 1/2	3	4
Kv	5,0	6,1	16,3	24,4	42,7	64,3	108,3	138,2	272,0	425,7	659,5

Kv (m^3/h), metros cúbicos por hora que pasan por la válvula generando una pérdida de carga de 1 bar de presión.

DATOS TÉCNICOS

Características Hidráulicas. Caudal vs Pérdida de carga
Modelos escuadra de 1/2 a 1

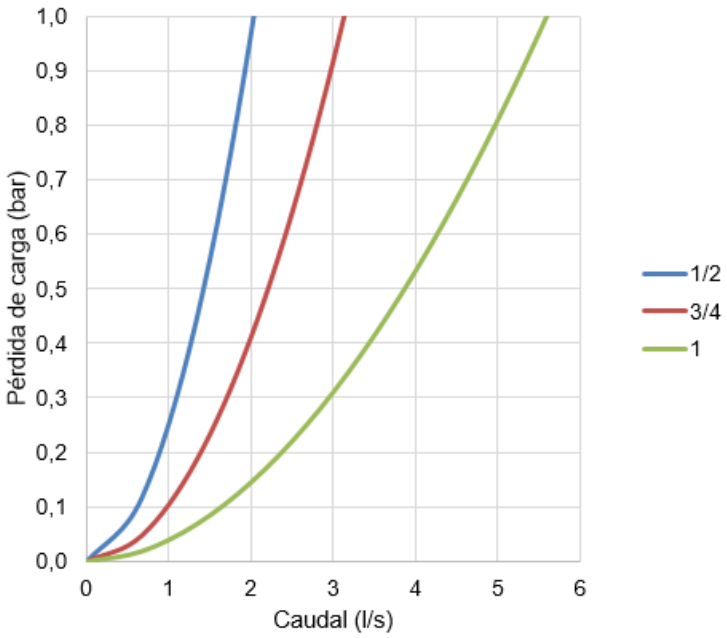

Medida	1/2	3/4	1
Kv	7,3	11,3	20,1

Kv (m^3/h), metros cúbicos por hora que pasan por la válvula generando una pérdida de carga de 1 bar de presión.

Compatibilidad de fluidos

Fluido	Compatibilidad
Agua potable y agua caliente sanitaria	Excelente
Agua + 50% Glicol (máximo)	Buena

Otros fluidos, contactad con nuestro servicio técnico.

Para su uso con **AIRE COMPRIMIDO**, las condiciones de servicio son las indicadas a continuación:

- De DN 8 hasta DN25: máximo 20bar y 60ºC
- De DN32 hasta DN 100: máximo 7 bar y 60ºC

Estas condiciones de servicio están cubiertas por artículo 4.3. de la Directiva 2014/68/UE, y no se aplicarán los requisitos esenciales de seguridad establecidos en el anexo I. Sin perjuicio de la legislación aplicable en materia de armonización que prevea su colocación, dichos equipos no deberán llevar el marcado «CE» contemplado en el artículo 18.

INSTRUCCIONES DE INSTALACIÓN

Antes de realizar ninguna acción debe cortarse el suministro de agua en la instalación, asegúrese de que no existe ningún tipo de suciedad o elemento extraño en la conexión a la red. Aplicar el material sellante apropiado en las roscas. La instalación de la válvula debe realizarse con una herramienta adecuada, preferiblemente con una llave fija, inglesa o similar; sujetarla por los extremos actuando sobre las caras planas, evite deformar dicha zona por exceso de presión de la herramienta. Restablecer el suministro de agua y comprobar la estanqueidad de todas las conexiones antes de dejar en servicio la válvula.

No debe alterar el montaje de los componentes internos de la válvula, puede provocar fugas externas.
La máxima duración de las válvulas de bola se obtiene en las posiciones completamente abierta o cerrada, se recomienda no usar permanentemente la válvula en posiciones intermedias.

Todo producto tiene un impacto medioambiental durante su ciclo de vida, incluso una vez retirado de su uso. Todos los componentes de este producto pueden ser reciclados, deposita la válvula en un punto de reciclado o punto verde una vez termine su uso. Válvulas Arco se reserve el derecho a cambiar el producto o sus especificaciones técnicas sin previo aviso.

FT18050ESP – Edición 2026-03

Arco S.L., Avda. del Cid 16,
46134 Foios, Valencia. Spain.
www.valvulasarco.com