arco®
CALIDAD POR TRADICIÓN

teide termo plus+



FICHA TÉCNICA 7/2017 | IP20060

APLICACIONES

Las válvulas termostáticas y las cabezas termostáticas de la serie TEIDE TERMO PLUS se utilizan en instalaciones individuales o colectivas de calefacción. Permiten regular y controlar el flujo de agua en los distintos radiadores en las instalaciones de calefacción del tipo bitubo de forma independiente, manteniendo las temperaturas de las habitaciones o locales en los valores deseados.

VÁLVULAS TERMOSTÁTICAS

CONDICIONES DE SERVICIO

Presión nominal:	10 bar
Rango de temperatura del agua:	Hasta 110ºC
Rango de regulación del local:	6ºC a 28ºC

COMPONENTES

Item	Componente	Material	Tratamiento
1	Tuerca	Latón Europeo CW617N	Cromado
2	Manguito	Latón Europeo CW614N	Cromado
3	Junta tórica manguito	NBR	
4	Tapón de cierre manual	ABS	Color blanco
5	Mecanismo apertura	Latón Europeo CW614N	
6	Cuerpo	Latón Europeo CW617N	Cromado
7	Bicono	NBR	
8	Anillo cierre	Latón Europeo CW614N	
9	Tuerca	Latón Europeo CW617N	Cromado

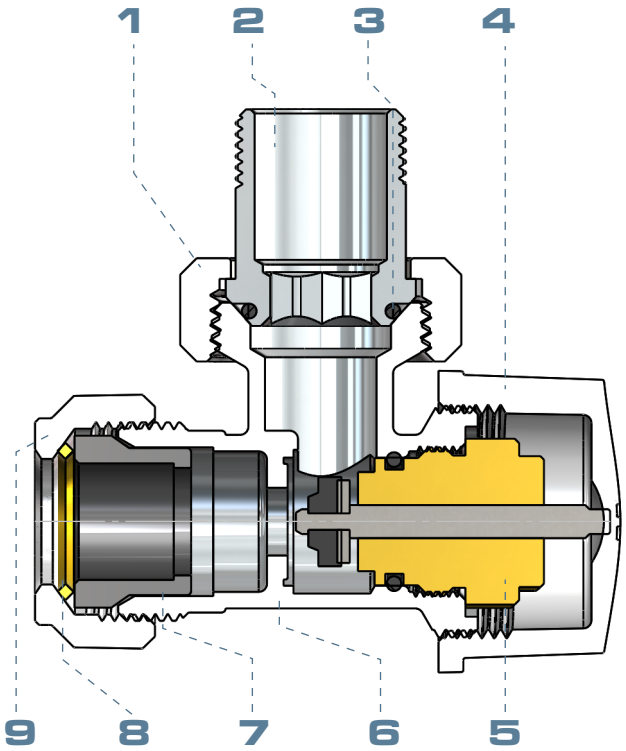

COMPONENTES

Item	Componente	Material	Tratamiento
1	Tuerca	Latón Europeo CW617N	Cromado
2	Arandela	Latón Europeo CW614N	Cromado
3	Manguito	Latón Europeo CW614N	Cromado
4	Junta tórica	NBR	
5	Junta tórica	EPDM	
6	Mando	ABS	
7	Eje	Latón Europeo CW614N	
8	Cuerpo	Latón Europeo CW617N	Cromado
9	Bicono	NBR	
10	Anillo	Latón	
11	Tuerca	Latón Europeo CW617N	Cromado

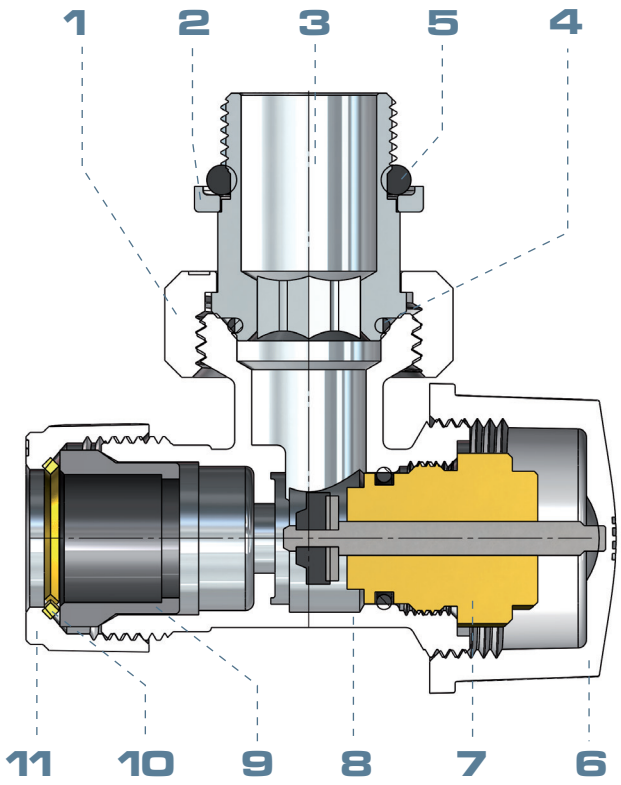

PRINCIPALES CARACTERÍSTICAS

Estanqueidad interna

El mecanismos de cierre ha sido diseñado con una junta de forma en EPDM para asegurar el perfecto cierre. Se ha dotado al mecanismo con una junta metálica, colocada tras la junta de cierre para evitar posibles fugas internas en caso de sobrepresiones en la red de calefacción.

Estanqueidad externa

Una junta tórica de EPDM alojadas en el eje aseguran la estanqueidad exterior.
El uso de EPDM aporta seguridad extra frente a fugas, envejecimiento y desgaste.
En el manguito se ha colocado una junta tórica NBR, que aporta al cierre metálico de este contra la válvula mayor seguridad en caso de fugas por un bajo apriete o deformaciones durante la instalación.

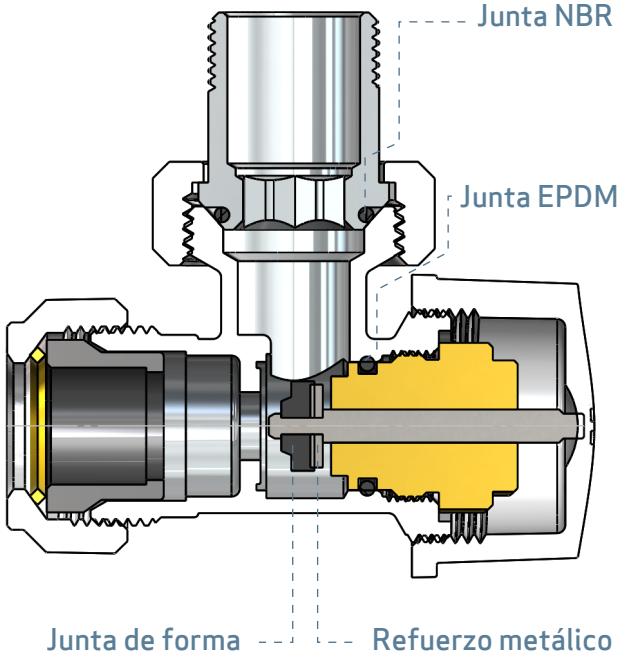

PRINCIPALES **CARACTERÍSTICAS**

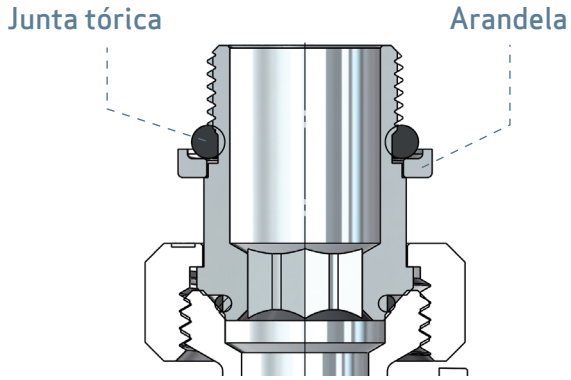

Junta Antigoteo

Una junta tórica de EPDM alojada en el manguito y posicionada por una arandela, evita un posible goteo en la unión entre el radiador y el manguito de la válvula.

DIMENSIONES

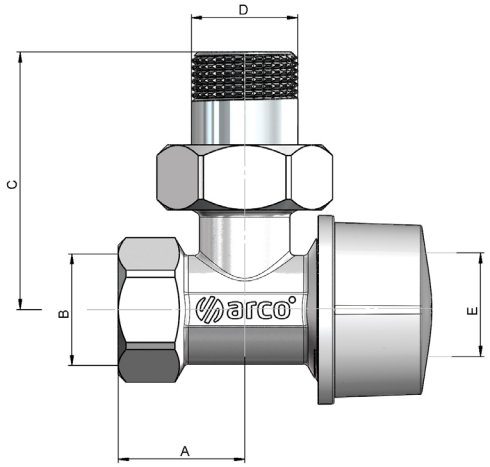

VÁLVULA TERMOSTÁTICA Escuadra Roscar

Medida	A	B	C	D	E
1/2	24.5	1/2	50	1/2	M28
1/2	24.5	1/2	50	1/2	M30
3/8	24.5	3/8	50	3/8	M28

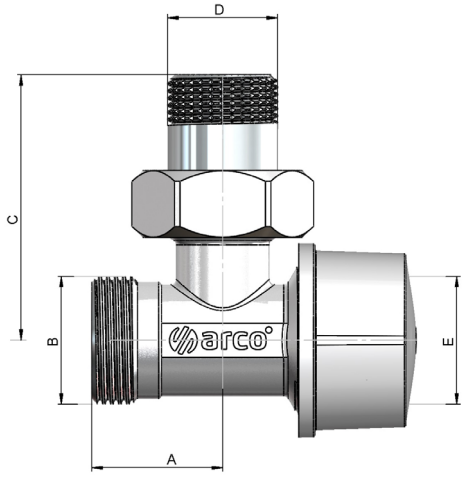

VÁLVULA TERMOSTÁTICA Escuadra Compresión

Medida	A	B	C	D	E
1/2	24.5	M24x1.5	50	1/2	M28

DIMENSIONES

VÁLVULA TERMOSTÁTICA Recta Roscar

Medida	A	B	C	D
1/2	71	1/2	1/2	M28
1/2	71	1/2	1/2	M30

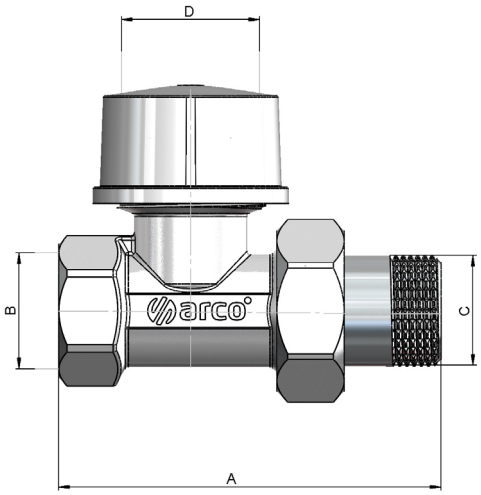

VÁLVULA TERMOSTÁTICA Escuadra Compresión Con Junta Antigoteo

Medida	A	B	C	D	E
1/2	24.5	M24x1.5	53	1/2	M28

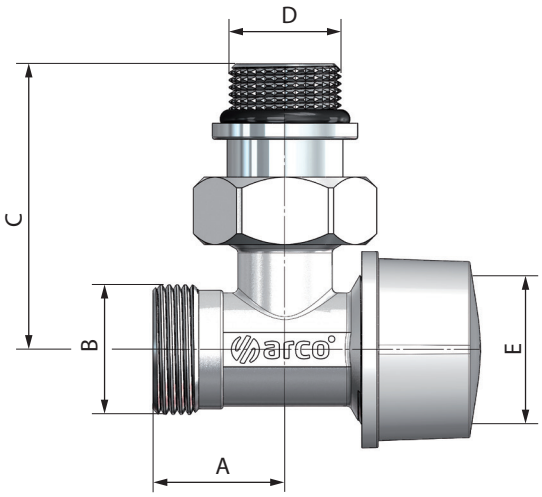

VÁLVULA TERMOSTÁTICA Roscar Invertida

Medida	A	B	C	D
1/2	47	1/2	1/2	M28
1/2	47	1/2	1/2	M30

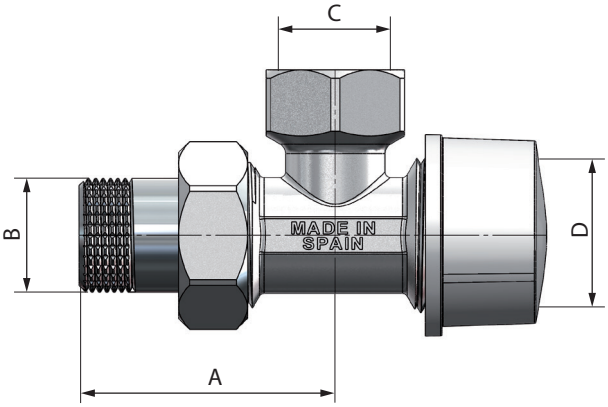

CABEZA TERMOSTÁTICA V3

CONDICIONES DE SERVICIO

Tipo de sensor:	Líquido
Máxima presión de trabajo:	10 bar
Rango de temperatura del agua:	Hasta 110ºC
Rango de regulación del local:	6ºC a 28ºC
Máxima presión diferencial:	1,2 bar
Presión diferencial recomendada:	0,6 bar

COMPONENTES

Item	Componente	Material	Tratamiento
1	Tuerca	Latón Europeo CW617N	Niquelado
2	Selector temperatura	ABS	Color GRIS
3	Cuerpo principal	ABS	Color blanco
4	Sensor líquido		
5	Distintivo	ABS	Color blanco

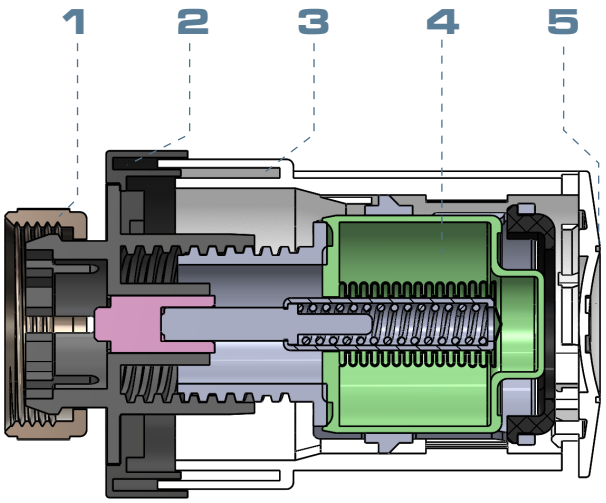

Cabeza Termostática

PRINCIPALES **CARACTERÍSTICAS**

La cabeza termostática está dotada de un selector de temperatura en forma de anillo, que permite la regulación de la temperatura del local o habitación donde se encuentre instalada, de acuerdo con la siguiente tabla:

0	*	1	2	3	4	5
Cerrada	6°C	12°C	16°C	20°C	24°C	28°C

La cabeza termostática no debe ser colocada detrás de cortinas, puertas, armarios u obstrucciones similares, y no debe ser expuesta directamente a luz del solar, otras fuentes de calor o de frío. Todos estos elementos alteran el correcto funcionamiento de la cabeza, de forma que la temperatura de la habitación puede no corresponder con la temperatura fijada a través del anillo de selección.

DIMENSIONES

Medida	A	B	C
M28	81-88	52	M28
M30	81-88	52	M30

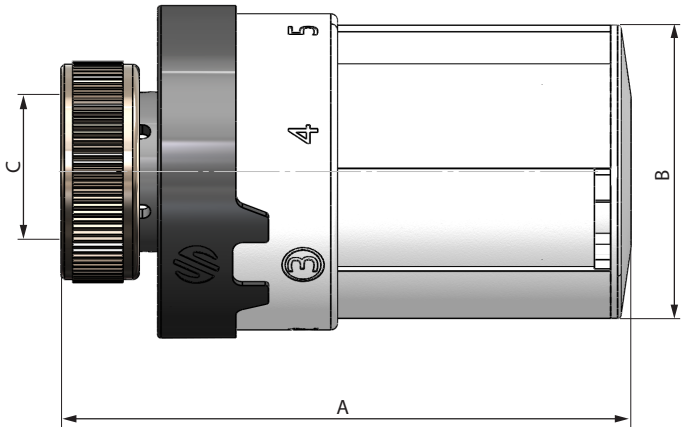

CABEZATERMOSTÁTICA **V4**

CONDICIONES DE SERVICIO

Tipo de sensor:	Líquido
Máxima presión de trabajo:	10 bar
Rango de temperatura del agua:	Hasta 110°C
Rango de regulación del local:	6°C a 28°C
Máxima presión diferencial:	1,2 bar
Presión diferencial recomendada:	0,6 bar

COMPONENTES

Item	Componente	Material	Tratamiento
1	Tuerca	Latón Europeo CW617N	Cromado
2	Selector temperatura	ABS	Color negro
3	Cuerpo principal	ABS	Color blanco
4	Anillo de retención		
5	Sensor líquido		

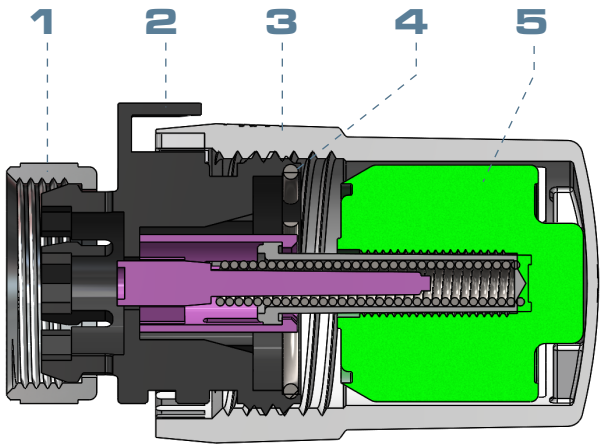

PRINCIPALES **CARACTERÍSTICAS**

La cabeza termostática está dotada de un selector de temperatura, que permite la regulación de la temperatura del local o habitación donde se encuentre instalada, de acuerdo con la siguiente tabla:

0	*	1	2	3	4	5
Cerrada	6°C	12°C	16°C	20°C	24°C	28°C

La cabeza termostática no debe ser colocada detrás de cortinas, puertas, armarios u obstrucciones similares, y no debe ser expuesta directamente a luz del solar, otras fuentes de calor o de frío. Todos estos elementos alteran el correcto funcionamiento de la cabeza, de forma que la temperatura de la habitación puede no corresponder con la temperatura fijada a través del selector.



Selector y escala de temperaturas

DIMENSIONES

Medida	A	B	C
M28	78-83	45	M28
M30	78-83	45	M30

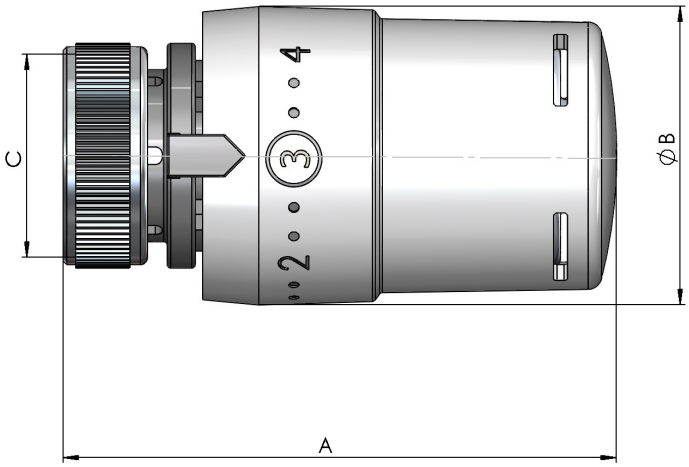

CARACTERÍSTICAS **HIDRÁULICAS**

VÁLVULA TERMOSTÁTICA ESCUADRA

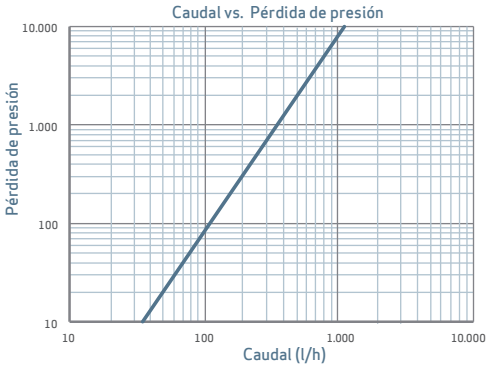

VÁLVULA TERMOSTÁTICA RECTA

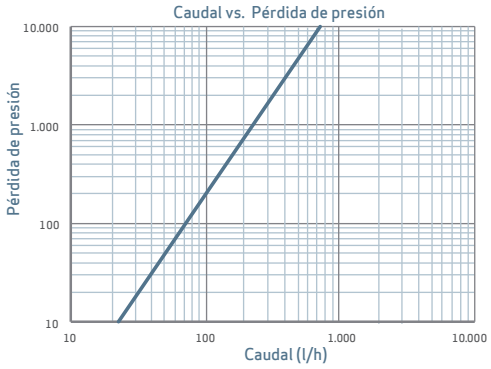

INSTALACIÓN **Y MANTENIMIENTO.**

UBICACIÓN

La válvula y cabeza termostática se instalarán en la entrada al radiador. La válvula se posicionará de forma que la cabeza termostática permanezca en posición horizontal y pueda detectar la temperatura de la habitación.

La cabeza termostática no debe ser colocada detrás de cortinas, puertas, armarios u obstrucciones similares, y no debe ser expuesta directamente a luz del solar, otras fuentes de calor o frío. Todos estos elementos alteran el correcto funcionamiento de la cabeza, de forma que la temperatura de la habitación puede no corresponder con la temperatura fijada a través del selector.

ESCALA DE AJUSTES DEL CONTROL

Las cabezas termostáticas poseen unas marcas de regulación, que corresponden a las siguientes temperaturas:

0	*	1	2	3	4	5
Cerrada	6ºC	12ºC	16ºC	20ºC	24ºC	28ºC

INSTALACIÓN

Antes de instalar la válvula asegurarse que el sistema de calefacción está apagado y libre de cualquier suciedad o impureza, de acuerdo con las buenas prácticas de fontanería. Usar el tapón de cierre manual suministrado con la válvula para proteger la válvula durante la instalación.

1. Colocar el tapón de cierre manual y roscarlo hasta que la válvula quede cerrada. Tener cuidado de no pasarlo de rosca.
2. Conectar la válvula al radiador y al tubo, llenar el sistema, purgar el radiador y verificar que no existan fugas.
3. Quitar el tapón de cierre manual y guardarlo en un lugar seguro para futuros usos.
4. Girar el anillo de selección de la cabeza termostática hasta su posición de máxima obertura (posición 5) y ensamblarla en el cuerpo de la válvula, asegurarse que la flecha indicadora queda visible. Apretar el anillo moleteado de seguridad a mano. No apretar en exceso, ni usar ningún tipo de herramienta en el anillo.

INSTALACIÓN **Y MANTENIMIENTO.**

SELECCIÓN DE LA TEMPERATURA

Para seleccionar la temperatura deseada de la habitación, seguir la tabla (ver tabla punto anterior) y girar el mando hasta que el número escogido se alinee con la fecha que se encuentra en la parte fija de la cabeza termostática. Para cambiar la temperatura de la habitación, reajustar la selección de la temperatura según dicha tabla.

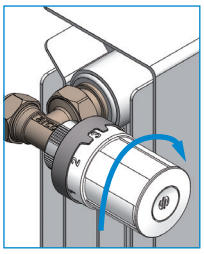

BLOQUEO DE LA TEMPERATURA
(Solo disponible en modelo V3)

Para prevenir la manipulación de la temperatura seleccionada, existe un bloqueo que permite fijarla en una posición determinada.

Girar el mando hasta la posición deseada y tirar del anillo hacia arriba. Tras esta maniobra la cabeza termostática quedará bloqueada hasta que el anillo sea reposicionado en su posición inicial.

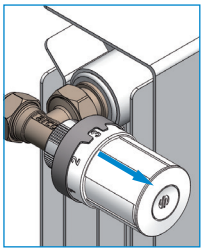

PROTECCIÓN ANTICOGELACIÓN

Cuando no sea necesario el uso de la calefacción y exista riesgo de congelación, la cabeza termostática puede ser posicionada en la posición de anticongelación * que permitirá a la válvula abrirse en caso que la temperatura de la habitación baje aproximadamente por debajo de 6 °C. La caldera debe permanecer operativa y controlada por termostato de protección contra la congelación.

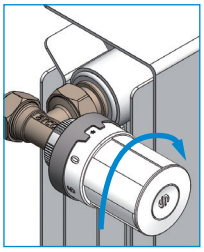

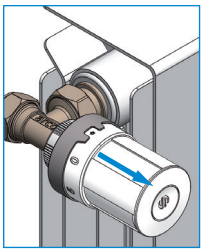

SUSTITUCIÓN DE UN RADIADOR

Cuando se sustituya un radiador será necesario usar el tapón de cierre manual suministrado con la válvula. Retiraremos la cabeza termostática y la sustituiremos por el tapón de cierre manual. Cerramos la válvula y procedemos de forma normal.

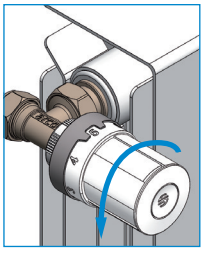

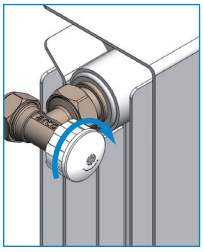

VERANO

Si el sistema de calefacción se apaga por un largo tiempo (por ejemplo durante los meses de verano), se recomienda que la válvula se posicione en el punto 5, máxima obertura.

arco®
CALIDAD POR TRADICIÓN

Av. del Cid, 16
46134 | Foios | Valencia | España

Departamento Ingeniería:
Tel: +34 963 171 070
tecnica@valvulasarco.es

valvulasarco.com

Todos los productos tienen un impacto medioambiental durante todo su ciclo de vida, incluyendo su retirada. Todos los componentes de estas válvulas pueden ser reciclados. Deposítela en un punto verde o de reciclaje cuando no vaya a ser usada.
Válvulas ARCO, S.L. se reserva el derecho de cambio de cualquier producto o sus caracterísiticaas técnicas en cualquier momento y sin previa notificación.